MTA

MESAS DE ENSAMBLAJE

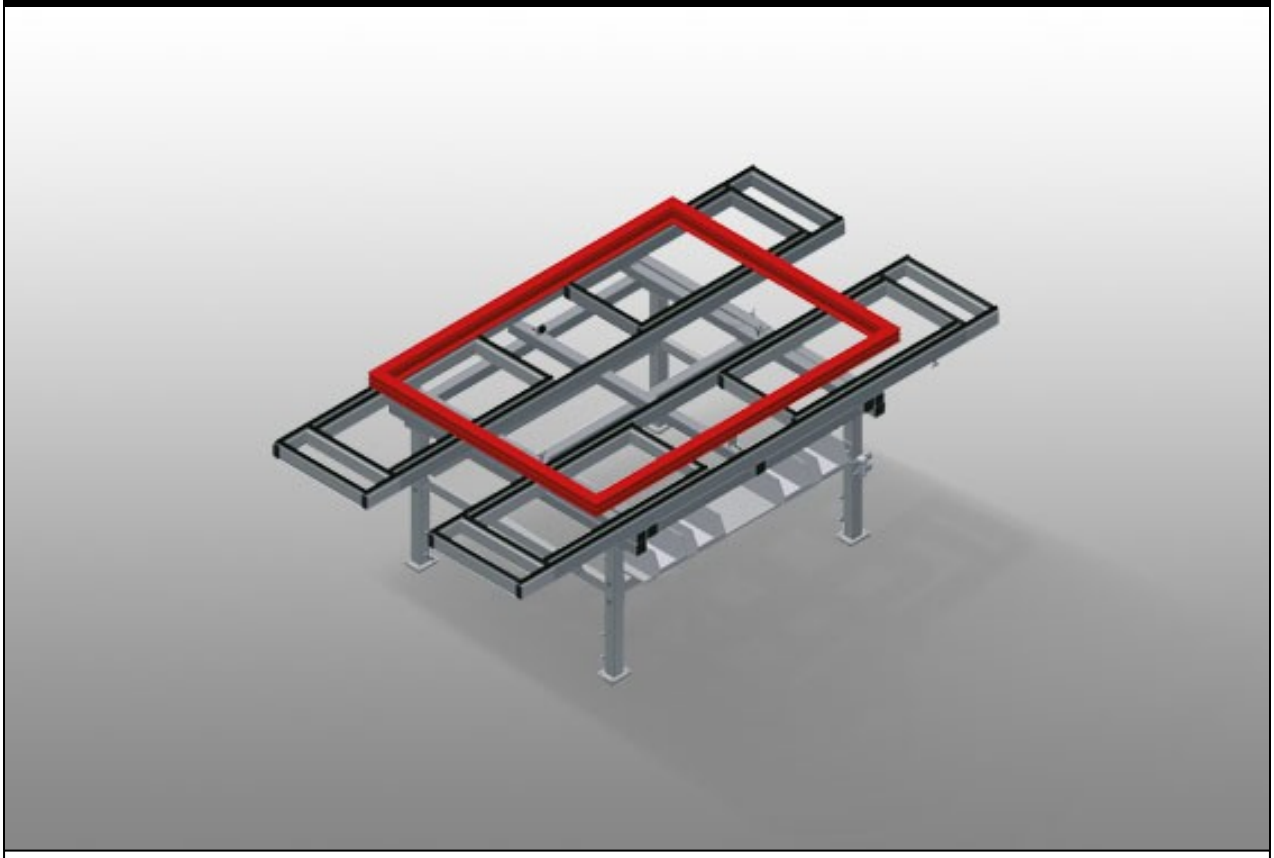

Mesa de montaje ampliable para todos los trabajos en marcos y hojas. Construcción estable de acero. Mesa de montaje universal. Extraíbles en los cuatro lados. Ideal para elementos grandes. Altura regulable. Superficie de apoyo de la mesa con barras deslizantes de plástico. Práctica zona de almacenamiento bajo la superficie de la mesa. Cuatro contenedores de PVC para pequeños accesorios, herrajes y tornillos. Suministro de aire comprimido cuádruple. Instalación sencilla con un diseño de sistema modular.

elumatec AG
Pinacher Straße, 61
75417 Mühlacker
Germany

Tel +49 7041-14-184
sales@elumatec.com
www.elumatec.com

The right to make technical alterations is reserved.

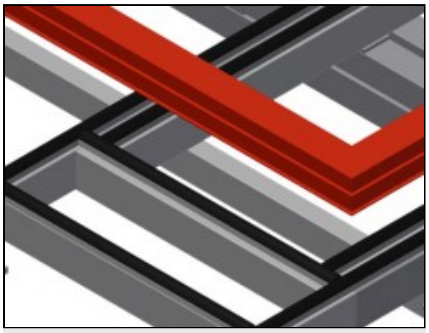

Superficie de apoyo

Soporte de mesa con listón de deslizamiento de plástico

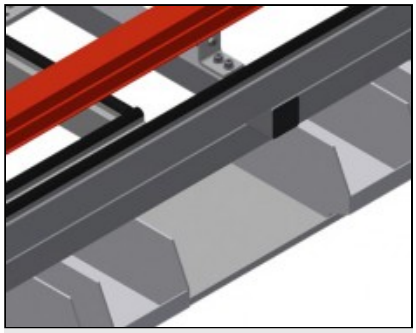

Soporte

Bandeja práctica debajo de la superficie de la mesa con cuatro cajas de plástico para accesorios pequeños, herrajes y tornillos

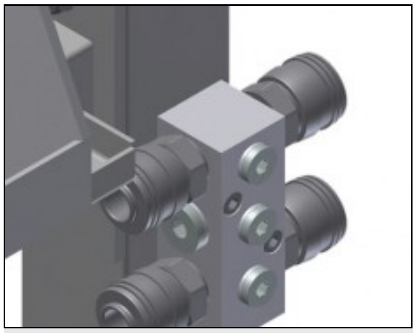

Cuádruple toma de aire comprimido

Cuádruple toma de aire comprimido para conectar herramientas neumáticas

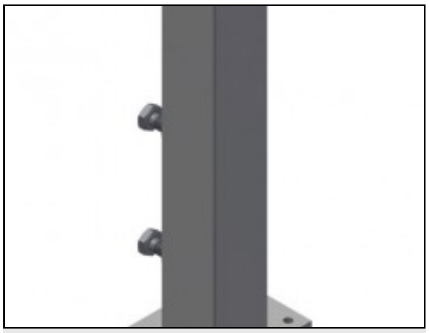

Ajuste de altura

Altura ajustable; altura de trabajo regulable de 850 a 1.000 mm a través de las patas de ajuste

elumatec AG
Pinacher Straße, 61
75417 Mühlacker
Germany

Tel +49 7041-14-184
sales@elumatec.com
www.elumatec.com

The right to make technical alterations is reserved.

MTA / MESAS DE ENSAMBLAJE

MODELOS

MTA 3000

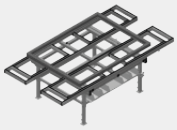

DIMENSIÓN Y PESO

Longitud (mm)	2.400 ÷ 4.000
Ancho (mm)	1.300 ÷ 1.900
Altura (mm)	850 ÷ 1.000
Peso (kg)	160

SUPERFICIE DE APOYO

Altura regulable	●
Superficie de apoyo con listones de cepillo	○
Superficie de apoyo con listones de fieltro	○
Superficie de apoyo con listones de goma	○

CARACTERÍSTICAS

Placa de depósito bajo la superficie de la mesa	●
Recipientes de plástico	4
Conexión cuádruple aire comprimido	●
Ruedas orientables Stand Alone (2 orientables + 2 fijas)	○

Incluido ● Disponible ○

elumatec AG
Pinacher Straße, 61
75417 Mühlacker
Germany

Tel +49 7041-14-184
sales@elumatec.com
www.elumatec.com

The right to make technical alterations is reserved.