elumatec

a voilàp company

MT

MESAS DE ENSAMBLAJE

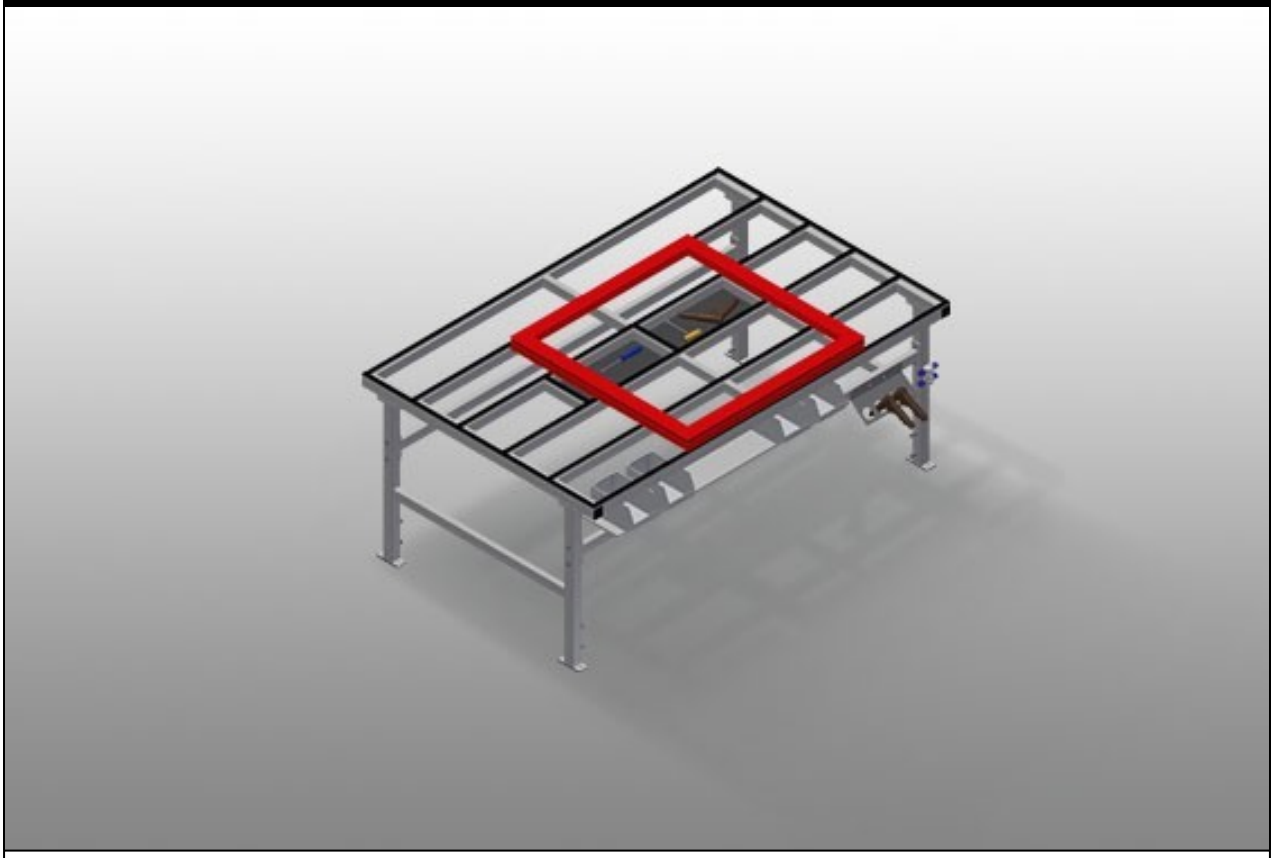

Mesa de montaje para todos los trabajos en marcos y hojas. Construcción estable de acero. Superficie de apoyo de la mesa con barras deslizantes de plástico. Bandeja de almacenamiento para la colocación de herramientas y accesorios. Altura regulable. Práctica zona de almacenamiento bajo la superficie de la mesa. Cuatro contenedores de PVC para pequeños accesorios, herrajes y tornillos. Suministro de aire comprimido cuádruple. Instalación sencilla con un diseño de sistema modular.

elumatec AG
Pinacher Straße, 61
75417 Mühlacker
Germany

Tel +49 7041-14-184
sales@elumatec.com
www.elumatec.com

The right to make technical alterations is reserved.

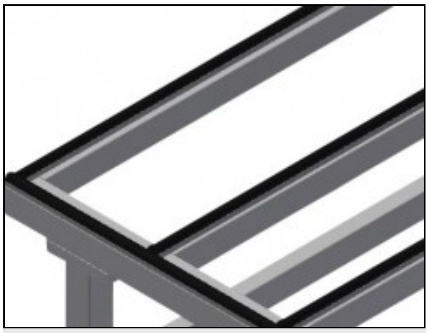

Superficie de apoyo

Soporte de mesa con listón de deslizamiento de plástico

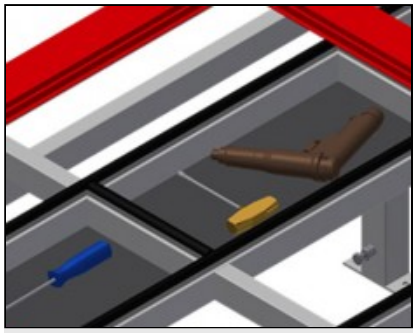

Compartimentos

Compartimentos para depositar herramientas y accesorios

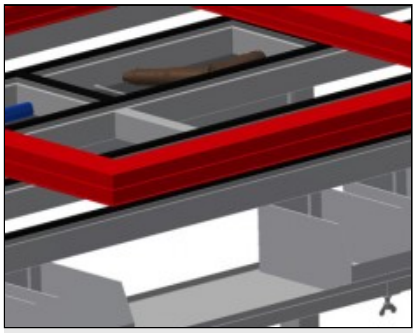

Soporte

Bandeja con cuatro cajas de plástico para accesorios pequeños, herrajes y tornillos



Ajuste de altura

Altura ajustable; altura de trabajo regulable de 850 a 1.000 mm a través de las patas de ajuste

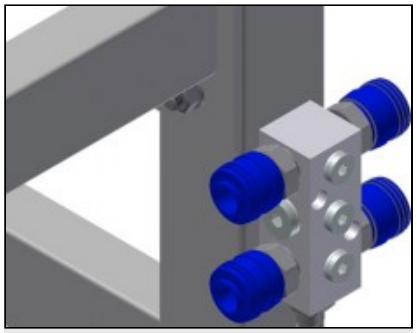

Cuádruple toma de aire comprimido

Cuádruple toma de aire comprimido para conectar herramientas neumáticas

elumatec AG
Pinacher Straße, 61
75417 Mühlacker
Germany

Tel +49 7041-14-184
sales@elumatec.com
www.elumatec.com

The right to make technical alterations is reserved.

MT / MESAS DE ENSAMBLAJE

MODELOS

MT 2000



MT 3000



DIMENSIÓN Y PESO

MT 2000 / MT 3000

Longitud (mm)	2.000 / 3.000
Ancho (mm)	1.300
Altura (mm)	850 ÷ 1.000
Peso (kg)	100 / 120

SUPERFICIE DE APOYO

Altura regulable	●
Superficie de apoyo para herramientas y accesorios	●
Superficie de apoyo con listones de cepillo	○
Superficie de apoyo con listones de fieltro	○
Superficie de apoyo con listones de goma	○

CARACTERÍSTICAS

Placa de depósito bajo la superficie de la mesa	●
Recipientes de plástico	4
Conexión cuádruple aire comprimido	●
Cono portaherramientas	○
Unidad de mantenimiento 1/4 con conexión aire cuádruple, Festo	○
Tomas Schuko dobles 230V 16A AP	○
Ruedas orientables Stand Alone (2 orientables + 2 fijas)	○

Incluido ● Disponible ○

elumatec AG
Pinacher Straße, 61
75417 Mühlacker
Germany

Tel +49 7041-14-184
sales@elumatec.com
www.elumatec.com

The right to make technical alterations is reserved.