elumatec

a voilàp company

# MS

MESAS DE ENSAMBLAJE



Mesa de montaje para el montaje vertical. Construcción estable de acero. Ideal para el montaje vertical. Adecuada para líneas. Posiciones intermedias infinitamente variables para un trabajo ergonómico. Ajuste de altura mediante cilindro neumático. Soporte con rodillos de acero. Superficie de apoyo de la mesa con barras de deslizamiento de plástico. Dos abrazaderas de perfil ajustables horizontalmente. Suministro de aire comprimido cuádruple.

**elumatec AG**
Pinacher Straße, 61
75417 Mühlacker
Germany

Tel +49 7041-14-184
sales@elumatec.com
www.elumatec.com

The right to make technical alterations is reserved.

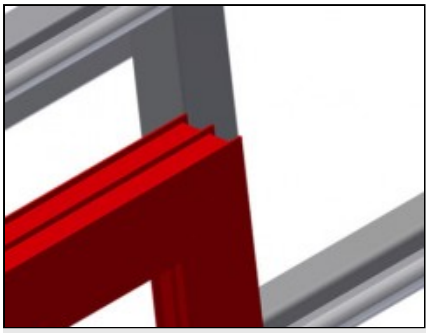

## Superficie de apoyo

Soporte de mesa con listón de deslizamiento de plástico

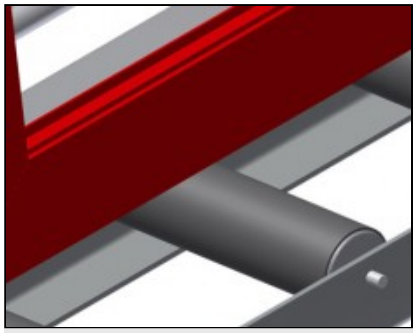

## Soporte de rodillos

Transfer inferior de rodillos con rodillos portadores L = 200 mm

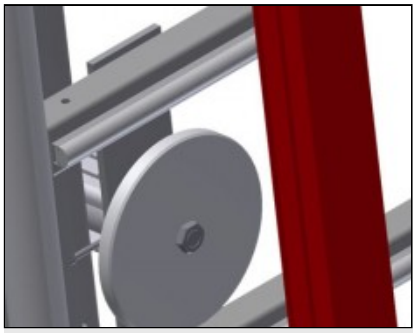

## Mordaza

Dos dispositivos laterales de sujeción del material fijan el perfil durante el trabajo. Altura de sujeción de los perfiles: máx. 200 mm

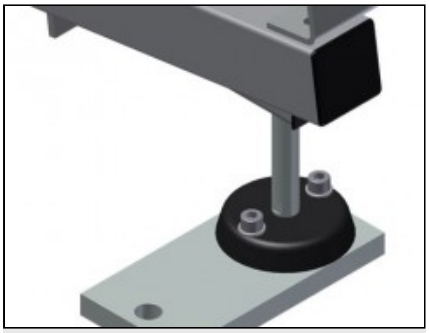

## Ajuste de altura

Altura ajustable; altura de trabajo regulable a través de las patas de ajuste

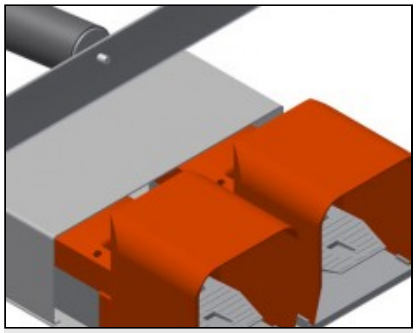

## Conmutador de pedal

Control por válvula de pedal. Altura neumáticamente regulable en posición vertical: 500 mm. Fijación neumática.

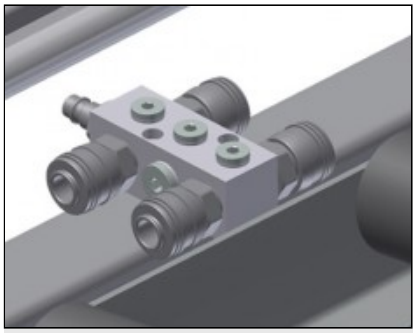

## Cuádruple toma de aire comprimido

Cuádruple toma para herramientas neumáticas

**elumatec AG**
Pinacher Straße, 61
75417 Mühlacker
Germany

Tel +49 7041-14-184
sales@elumatec.com
www.elumatec.com

The right to make technical alterations is reserved.

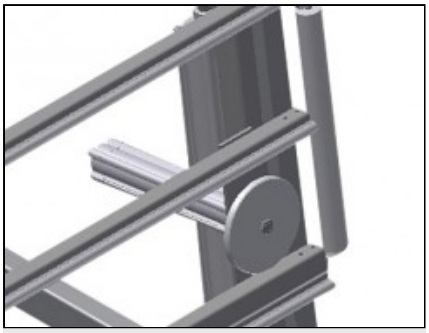

## Rodillos de introducción

Rodillos de protección para el principio o el final del transfer de rodillos

**elumatec AG**
Pinacher Straße, 61
75417 Mühlacker
Germany

Tel +49 7041-14-184
sales@elumatec.com
www.elumatec.com

The right to make technical alterations is reserved.

# **MS** / MESAS DE ENSAMBLAJE

## MODELOS

MS 3000



MS 4000



## DIMENSIÓN Y PESO

**MS 3000 / MS 4000**

| | |
|---|---|
| Longitud (mm) | 3.110 / 4.110 |
| Ancho (mm) | 1.200 |
| Altura vertical (mm) | 2.050 |
| Ancho mesa de rodillos (mm) | 200 |
| Peso (kg) | 330 / 370 |

## SUPERFICIE DE APOYO

| | |
|---|---|
| Regulación neumática de la altura (mm) | 500 |
| Regulación neumática de la altura vertical | ● |
| Soporte perfil extraíble | ○ |
| Protecciones del perfil para los rodillos de soporte | ○ |
| Capacidad de carga (kg) | 300 |

**elumatec AG**
Pinacher Straße, 61
75417 Mühlacker
Germany

Tel +49 7041-14-184
sales@elumatec.com
www.elumatec.com

The right to make technical alterations is reserved.

## CARACTERÍSTICAS

| | |
|---|---|
| Sujeciones para perfiles desplazables en horizontal | 2 |
| Mordazas para perfiles desplazables | ○ |
| Placa de soporte L=290 mm | ○ |
| Tope límite | ○ |
| Conexión cuádruple aire comprimido | ● |
| Unidad móvil | ○ |
| Carril de 2,0 m hacia la izquierda y la derecha | ○ |
| Presión de aire de funcionamiento (bar) | 7 |
| Consumo de aire aprox. (l/min) | 35 |

Incluido ● Disponible ○

**elumatec AG**
Pinacher Straße, 61
75417 Mühlacker
Germany

Tel +49 7041-14-184
sales@elumatec.com
www.elumatec.com

The right to make technical alterations is reserved.