MB

MESAS DE ENSAMBLAJE

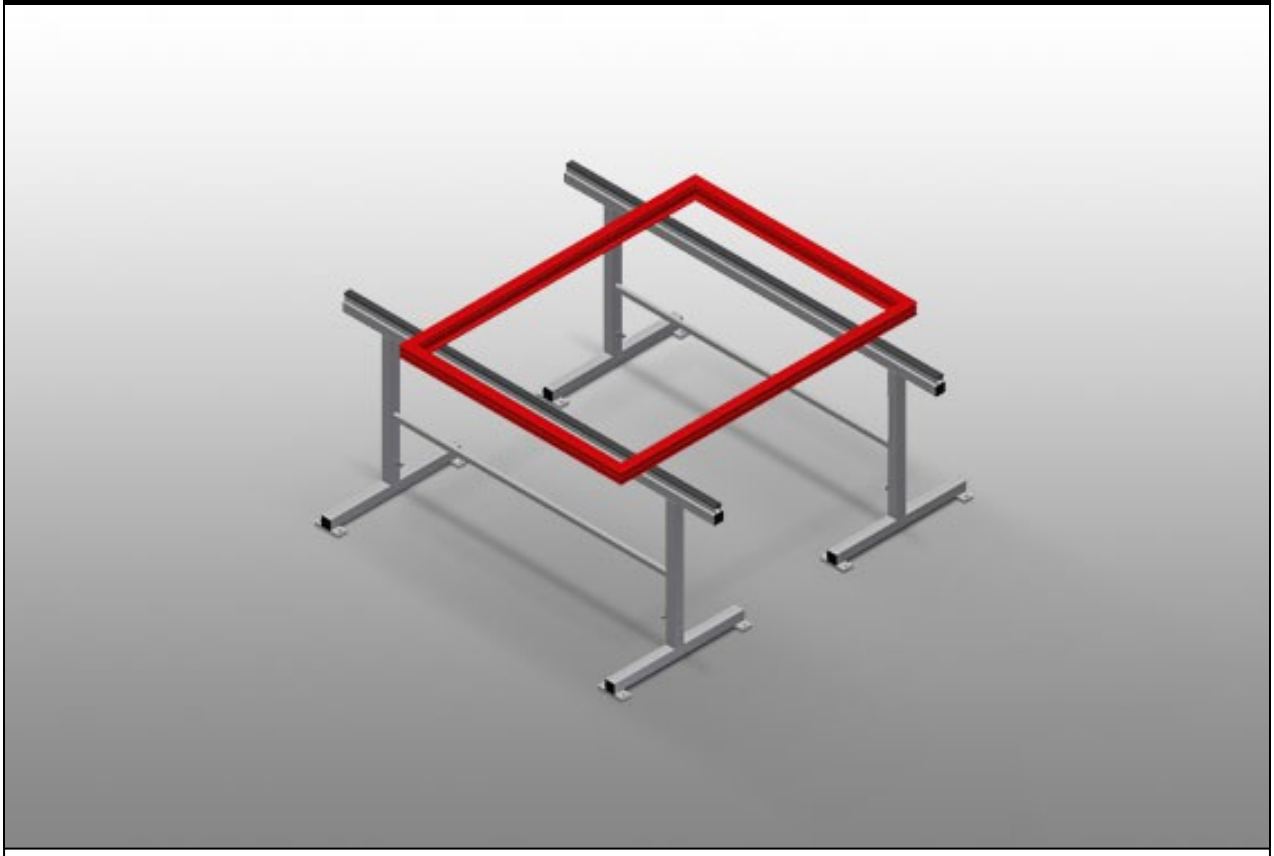

Soportes de montaje para trabajar en elementos de ventanas de gran tamaño. Construcción estable de acero. Soporte de montaje de 2,0 m de longitud. Instalación sencilla con un diseño de sistema modular. Superficie de apoyo con perfil de goma. Juego de soportes de montaje (1 par). Altura ajustable.

elumatec AG
Pinacher Straße, 61
75417 Mühlacker
Germany

Tel +49 7041-14-184
sales@elumatec.com
www.elumatec.com

The right to make technical alterations is reserved.

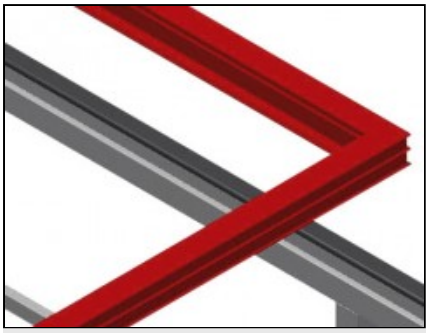

Superficie de apoyo

Soporte cubierto con perfil de goma

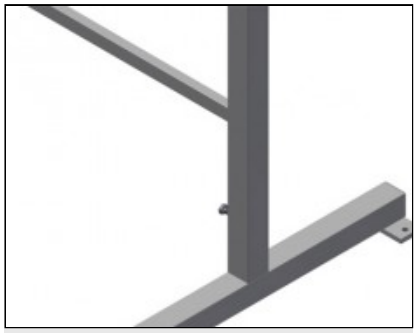

Ajuste de altura

Altura regulable: 850 – 1.000 mm

elumatec AG
Pinacher Straße, 61
75417 Mühlacker
Germany

Tel +49 7041-14-184
sales@elumatec.com
www.elumatec.com

The right to make technical alterations is reserved.

MB / MESAS DE ENSAMBLAJE

MODELOS

MB 2000



DIMENSIÓN Y PESO

Longitud (mm)	2.000
Ancho (mm)	700
Altura (mm)	850 ÷ 1.000
Peso (kg)	40

SUPERFICIE DE APOYO

Longitud soporte de montaje (m)	2
Kit caballetes de montaje: 1 par	●
Superficie de apoyo con perfiles de goma	●

Incluido ● Disponible ○

elumatec AG
Pinacher Straße, 61
75417 Mühlacker
Germany

Tel +49 7041-14-184
sales@elumatec.com
www.elumatec.com

The right to make technical alterations is reserved.