KW

CARROS

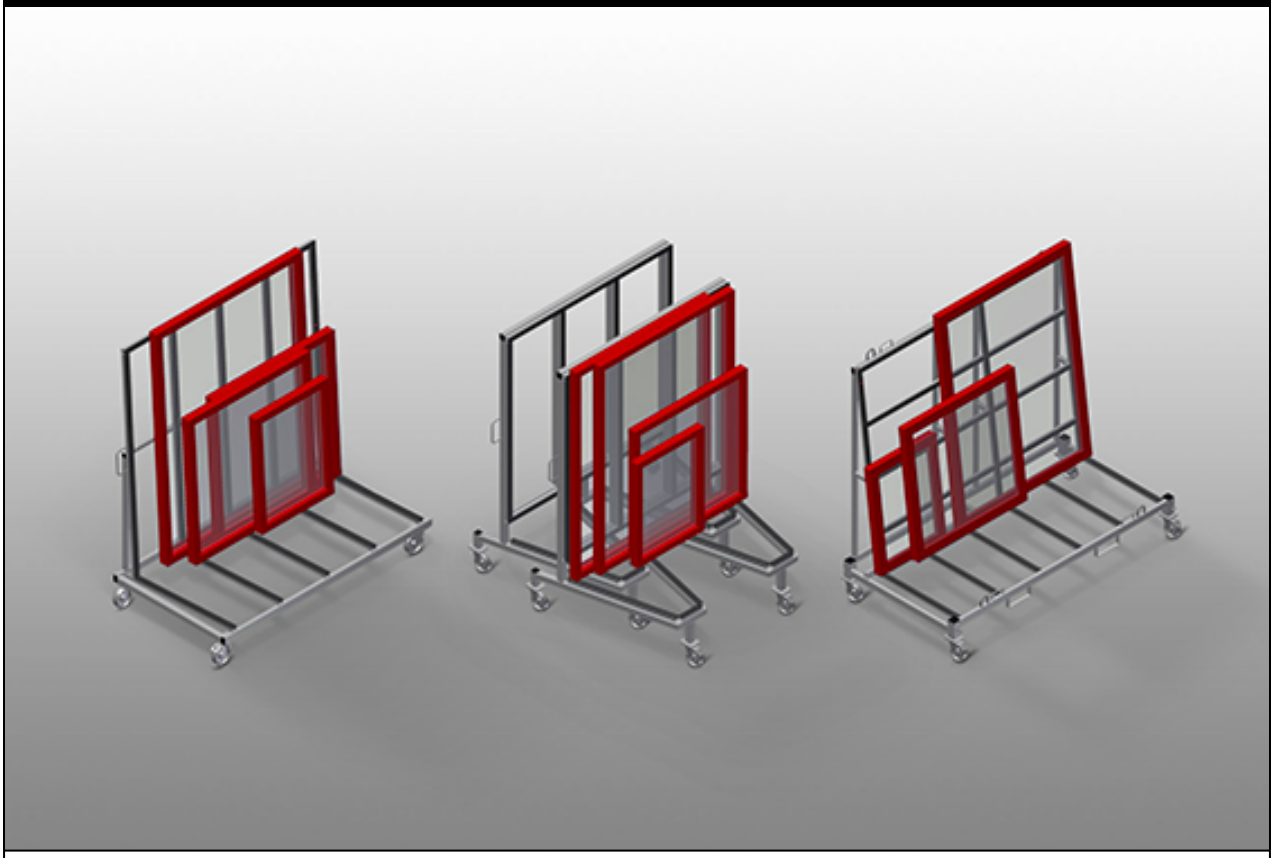

Carro de puesta en marcha para el transporte interno de elementos de ventana. Construcción estable de acero. Soportes de perfil con superficie de goma. Cuatro ruedas, dos de ellas con freno de fijación.
KW 2: Aberturas para el transporte con carretilla elevadora. Cuatro bucles para el transporte con grúa. Cuatro puntos de fijación de la correa de amarre. Ruedas desmontables para aumentar la estabilidad del carro de puesta en marcha en un camión.
KW 3: Se puede encajar cuando no está cargado - una característica que ahorra espacio.
KW 4: : Aberturas para el transporte con carretilla elevadora. Cuatro bucles para el transporte con grúa. Cuatro puntos de fijación de la correa de amarre. Ruedas desmontables para aumentar la estabilidad del carro de puesta en marcha.

elumatec AG
Pinacher Straße, 61
75417 Mühlacker
Germany

Tel +49 7041-14-184
sales@elumatec.com
www.elumatec.com

The right to make technical alterations is reserved.

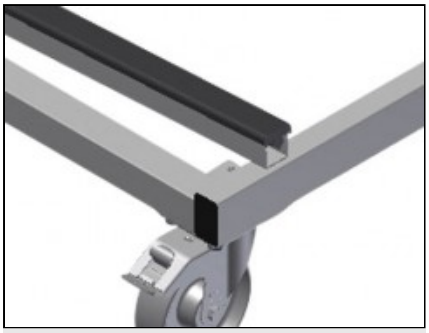

Ruedas de dirección KW 1 / KW 3

Cuatro ruedas de dirección, dos de ellas con freno de retención, ofrecen una gran movilidad y una manipulación fácil y segura

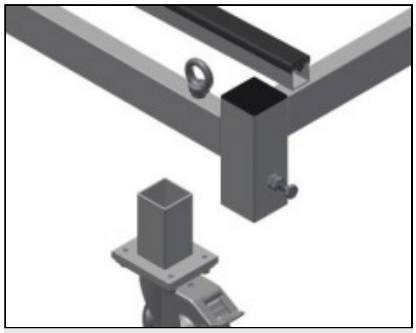

Ruedas de dirección desmontables KW 2

Ruedas de dirección desmontables con lo que el carro para piezas terminadas queda estable en el camión. Cuatro ruedas de dirección, dos de ellas con freno de retención, ofrecen una gran movilidad y una manipulación fácil y segura

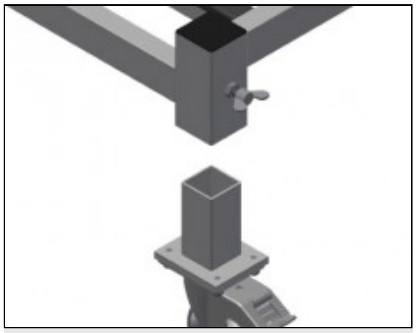

Ruedas de dirección desmontables KW 4

Ruedas de dirección desmontables con lo que el carro para piezas terminadas queda estable en el suelo. Cuatro ruedas de dirección, dos de ellas con freno de retención, ofrecen una gran movilidad y una manipulación fácil y segura

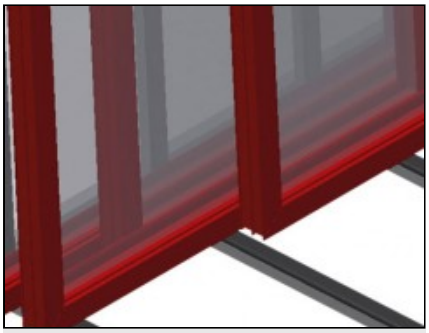

Soporte con perfil de goma

Superficie de apoyo recubierta con perfil de goma para proteger al perfil contra su deterioro

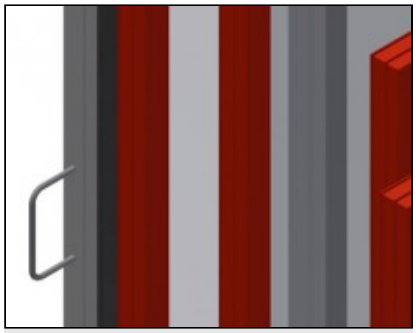

Perfil de transporte KW 1 / KW 3

Perfil de transporte a ambos lados para el desplazamiento

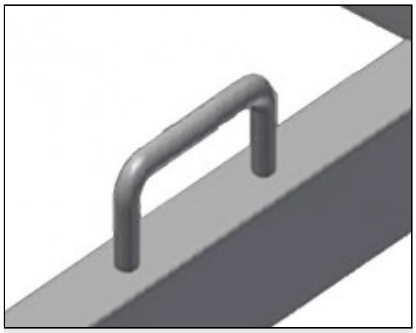

Fijaciones para eslingas KW 2 / KW 4

Con cuatro fijaciones para eslingas

elumatec AG
Pinacher Straße, 61
75417 Mühlacker
Germany

Tel +49 7041-14-184
sales@elumatec.com
www.elumatec.com

The right to make technical alterations is reserved.



Gancho para grúa KW 2 / KW 4

Con cuatro ganchos para grúa

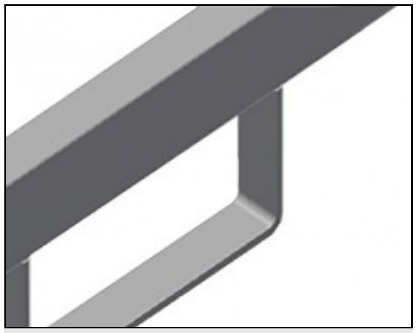

Estribo para carretilla elevadora KW 2 / KW 4

Con cuatro estribos para carretilla elevadora

elumatec AG
Pinacher Straße, 61
75417 Mühlacker
Germany

Tel +49 7041-14-184
sales@elumatec.com
www.elumatec.com

The right to make technical alterations is reserved.

KW / CARROS

MODELOS

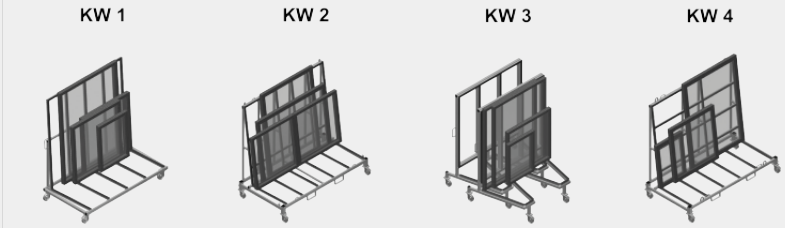

DIMENSIÓN Y PESO

KW 1 / KW 2 / KW 3 / KW 4	
Longitud (mm)	1.690 / 2.025 / 1.600 / 2.000
Ancho (mm)	910 / 1.090 / 1.130 / 1.000
Altura (mm)	1.768 / 1.880 / 1.960 / 1.850
Peso (kg)	100 / 130 / 90 / 150

CAPACIDAD DE ALMACENAMIENTO

KW 1 / KW2 / KW 3 / KW 4	
Capacidad de carga (kg)	400 / 600 / 400 / 500
KW 2	
Ancho útil (mm)	800
Altura de apoyo (mm)	1.500

elumatec AG
Pinacher Straße, 61
75417 Mühlacker
Germany

Tel +49 7041-14-184
sales@elumatec.com
www.elumatec.com

The right to make technical alterations is reserved.

CARACTERÍSTICAS

KW 2 / KW 4	
Soporte para el transporte con carretilla elevadora	●
Ganchos para el transporte con grúa	4
Puntos de conexión para correas de fijación	4
KW 2	
Carretilla también para transporte exterior	●
Las ruedas se pueden retirar para colocar la carretilla en un camión	●
KW 3	
Apilable horizontalmente cuando no está cargado	●
KW 4	
Estación de elevación para el transporte de ventanas pesadas	○
KW 1 / KW 2 / KW 3 / KW 4	
Diámetro de ruedas giratorias (mm)	125
Ruedas giratorias	4
Ruedas giratorias con tope de bloqueo	2

Incluido ● Disponible ○

elumatec AG
Pinacher Straße, 61
75417 Mühlacker
Germany

Tel +49 7041-14-184
sales@elumatec.com
www.elumatec.com

The right to make technical alterations is reserved.