elumatec

a voilàp company

KT

MESAS DE ENSAMBLAJE

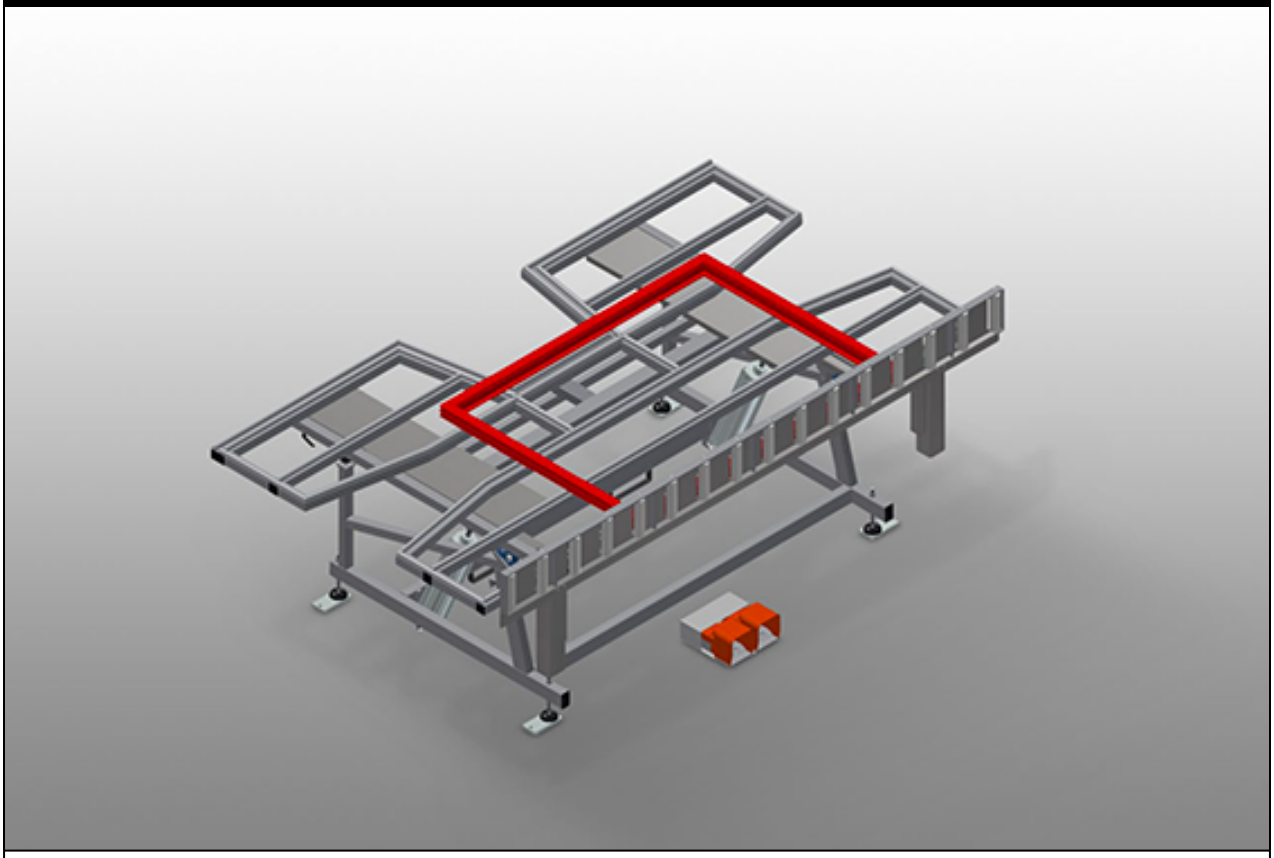

Mesa de montaje para el montaje vertical y horizontal. Construcción estable de acero. Importante cuando se pasa del transporte vertical al horizontal y viceversa. Ideal para el montaje vertical y horizontal. Inclinación neumática. Superficie de apoyo de la mesa con barras deslizantes de plástico. El soporte de rodillos se puede bajar neumáticamente. Suministro de aire comprimido cuádruple.

elumatec AG
Pinacher Straße, 61
75417 Mühlacker
Germany

Tel +49 7041-14-184
sales@elumatec.com
www.elumatec.com

The right to make technical alterations is reserved.

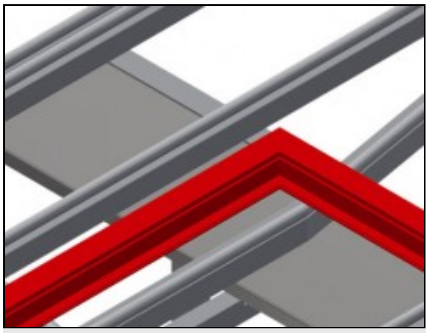

Superficie de apoyo

Soporte de mesa con listón de deslizamiento de plástico

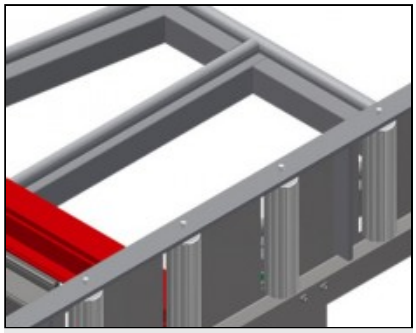

Soporte de rodillos

Transfer de rodillos con bajada neumática de forma que en posición horizontal permite trabajar libremente y en posición vertical posibilita el transporte sin dificultades

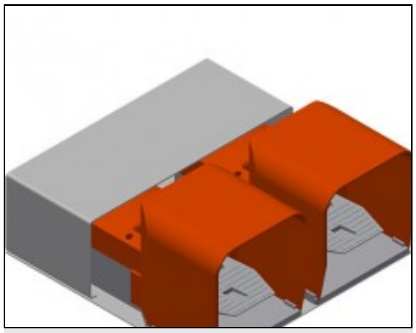

Conmutador de pedal

Control por válvula de pedal, giro horizontal/vertical neumático

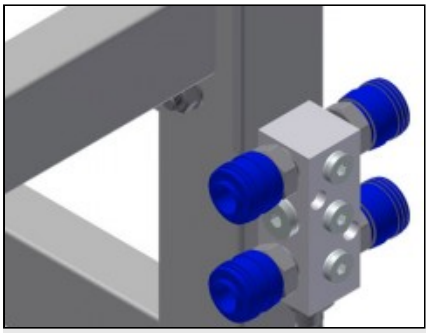

Cuádruple toma de aire comprimido

Cuádruple toma de aire comprimido para conectar herramientas neumáticas

elumatec AG
Pinacher Straße, 61
75417 Mühlacker
Germany

Tel +49 7041-14-184
sales@elumatec.com
www.elumatec.com

The right to make technical alterations is reserved.

KT / MESAS DE ENSAMBLAJE

MODELOS

KT 3000



KT 4000



DIMENSIÓN Y PESO

KT 3000 / KT 4000

Longitud (mm)	3.000 / 4.000
Ancho (mm)	1.820
Altura vertical (mm)	1.900
Ancho mesa de rodillos (mm)	200
Peso (kg)	330 / 380

SUPERFICIE DE APOYO

Regulación neumática de la altura (mm)	500
Inclinación neumática	●
Soporte mesa superior	○
Superficie de apoyo con listones de cepillo	○
Superficie de apoyo con listones de fieltro	○
Superficie de apoyo con listones de goma	○
Protecciones del perfil para los rodillos de soporte	○
Capacidad de carga (kg)	200

CARACTERÍSTICAS

Conexión cuádruple aire comprimido	●
Unidad móvil	○
Carril de 2,0 m hacia la izquierda y la derecha	○
Presión de aire de funcionamiento (bar)	7
Consumo de aire aprox. (l/min)	35

Incluido ● Disponible ○

elumatec AG
Pinacher Straße, 61
75417 Mühlacker
Germany

Tel +49 7041-14-184
sales@elumatec.com
www.elumatec.com

The right to make technical alterations is reserved.