elumatec

a voilàp company

HD

MESAS DE ENSAMBLAJE

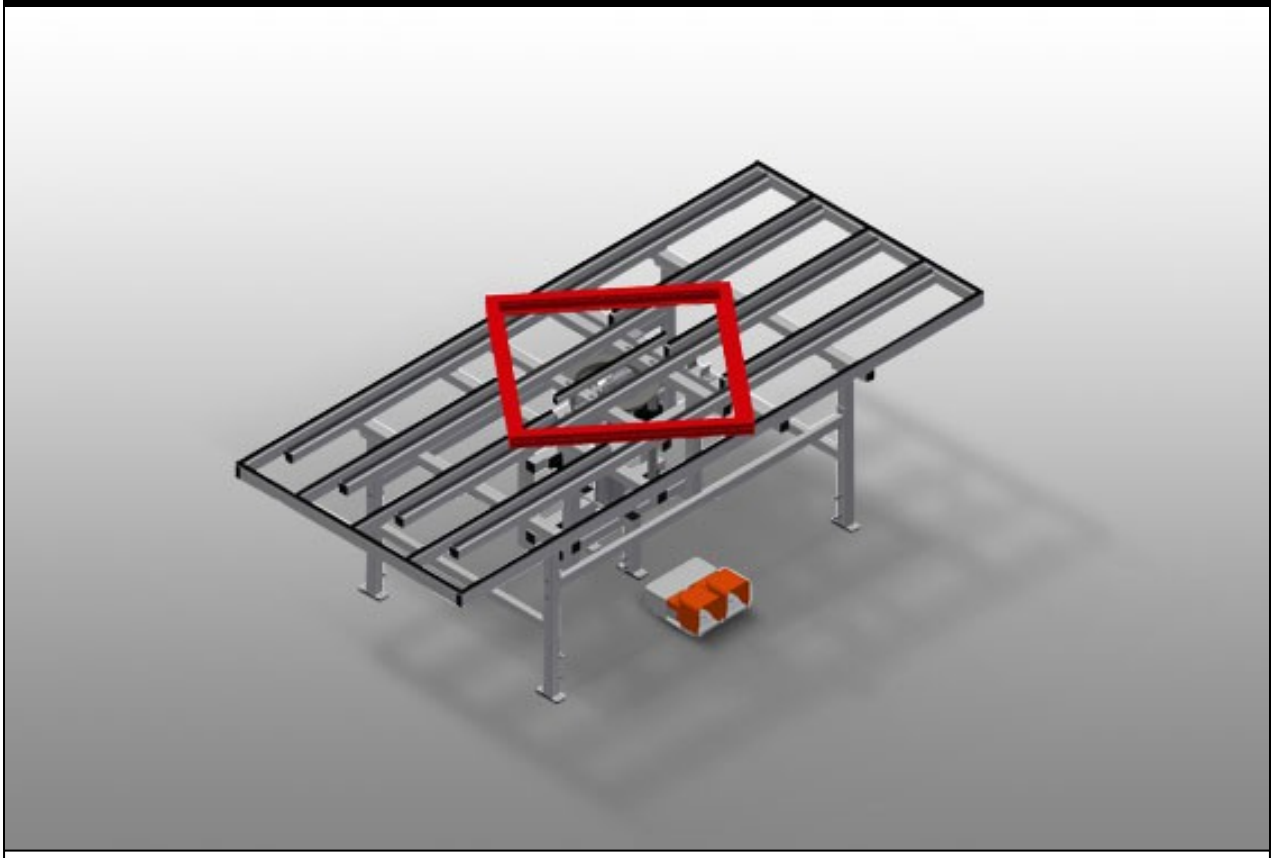

Mesa elevadora y giratoria para el montaje y la inserción de juntas. Construcción estable de acero. Ideal para el montaje y la inserción de juntas. Altura regulable. Altura de la mesa interior ajustable neumáticamente. Mesa interior giratoria; con freno de fijación neumático. Mesa interior equipada con tiras de goma. Mesa exterior con barras de deslizamiento de plástico. Suministro de aire comprimido cuádruple.

elumatec AG
Pinacher Straße, 61
75417 Mühlacker
Germany

Tel +49 7041-14-184
sales@elumatec.com
www.elumatec.com

The right to make technical alterations is reserved.

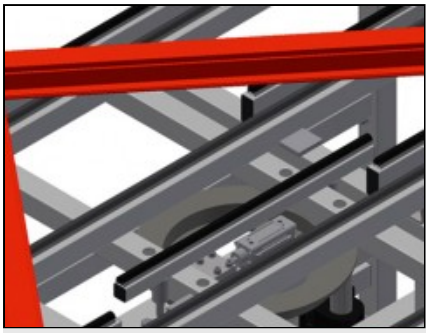

Dispositivos giratorios elevadores

Prácticos para el montaje de herrajes y el montaje final así como para la introducción de juntas. Mesa interior de altura neumáticamente regulable. Mesa interior giratoria con freno de retención neumático

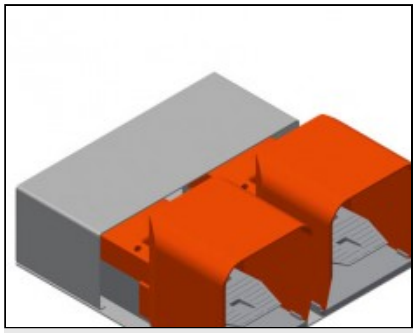

Conmutador de pedal

Control por válvula de pedal

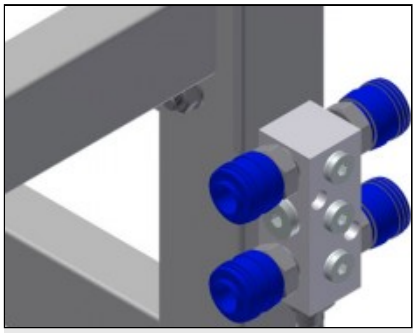

Cuádruple toma de aire comprimido

Cuádruple toma de aire comprimido para conectar herramientas neumáticas

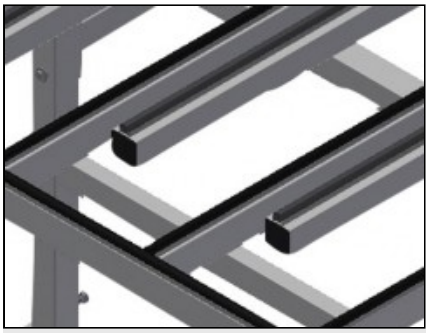

Superficie de apoyo

Mesa exterior con listón de deslizamiento de plástico. Mesa interior con listones de goma

elumatec AG
Pinacher Straße, 61
75417 Mühlacker
Germany

Tel +49 7041-14-184
sales@elumatec.com
www.elumatec.com

The right to make technical alterations is reserved.

HD / MESAS DE ENSAMBLAJE

MODELOS

HD 3000



DIMENSIÓN Y PESO

Longitud (mm)	3.000
Ancho (mm)	1.300
Peso (kg)	240

SUPERFICIE DE APOYO

Altura regulable (mm)	850 ÷ 1000
Elevación neumática de la mesa interior (mm)	150
Capacidad de carga (kg)	200
Mesa exterior con listones de goma	○

CARACTERÍSTICAS

Presión de aire de funcionamiento (bar)	7
Consumo de aire aprox. (l/min)	35

Incluido ● Disponible ○

elumatec AG
Pinacher Straße, 61
75417 Mühlacker
Germany

Tel +49 7041-14-184
sales@elumatec.com
www.elumatec.com

The right to make technical alterations is reserved.