elumatec

a voilàp company

GLR

SISTEMAS DE ESTANTERÍAS

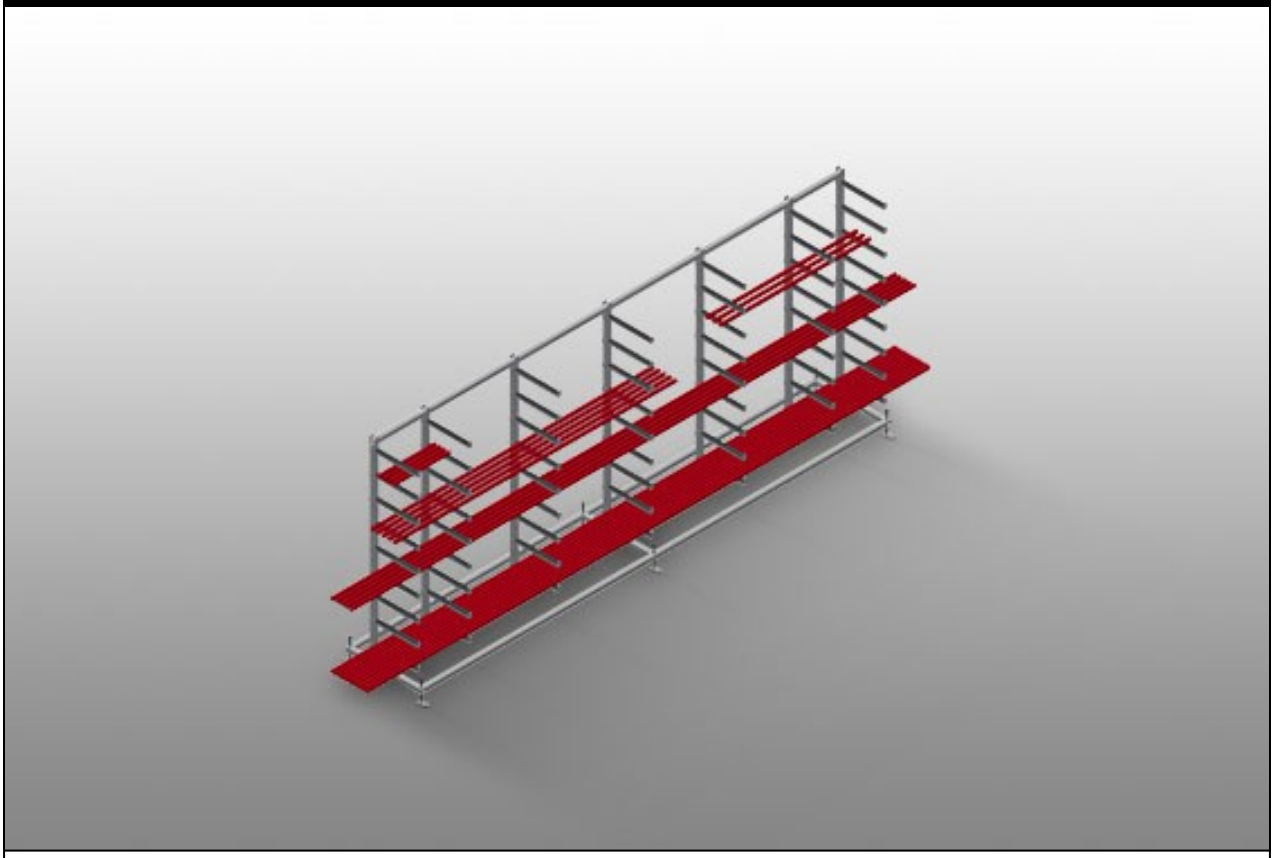

Estable construcción en acero. Estantería para junquillos de cristales para el almacenamiento horizontal de junquillos de aluminio y de plástico. Ideal para almacenar y clasificar junquillos para cristales, por ejemplo, delante de la tronzadora de junquillos. Siete brazos de soporte distribuidos a lo largo de la estantería. Cuatro brazos centrales ajustables. Nueve brazos de soporte libremente ajustables lo que permite una separación variable de los brazos. Brazos de soporte con revestimiento de goma. Rápido acceso gracias al claro almacenamiento.

elumatec AG
Pinacher Straße, 61
75417 Mühlacker
Germany

Tel +49 7041-14-184
sales@elumatec.com
www.elumatec.com

The right to make technical alterations is reserved.

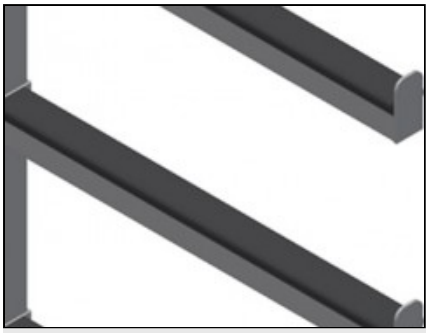

Brazos de soporte

Brazos de soporte con revestimiento de goma. Apoyo central ajustable. Brazos de soporte libremente ajustables lo que permite una separación variable de los brazos.

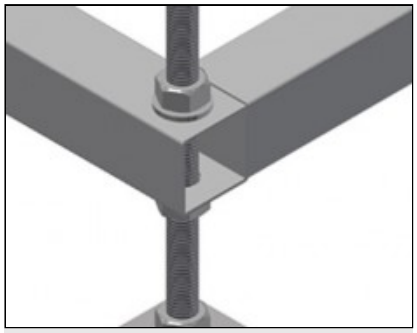

Pata articulada

Altura de trabajo regulable a través de las patas de ajuste

elumatec AG
Pinacher Straße, 61
75417 Mühlacker
Germany

Tel +49 7041-14-184
sales@elumatec.com
www.elumatec.com

The right to make technical alterations is reserved.

GLR / SISTEMAS DE ESTANTERÍAS

MODELOS

GLR 5000

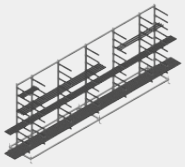

DIMENSIÓN Y PESO

Longitud (mm)	5.000
Ancho (mm)	800
Altura (mm)	2.200
Peso (kg)	200

CAPACIDAD DE ALMACENAMIENTO

Placas de depósito	9
Soportes centrales regulables	4
Profundidad compartimiento (mm)	450
Ancho interior (mm)	185
Capacidad de carga (kg)	630

Incluido ● Disponible ○

elumatec AG
Pinacher Straße, 61
75417 Mühlacker
Germany

Tel +49 7041-14-184
sales@elumatec.com
www.elumatec.com

The right to make technical alterations is reserved.