GFW

CARROS



Carro de compartimentos para vidrio ideal para clasificación de vidrio y para el transporte interno de hojas de vidrio. Construcción estable de acero.
GFW 1200: Superficie de apoyo de madera dura con fieltro. Separadores de compartimentos para 20 hojas de vidrio. La altura de los divisores de compartimentos es ajustable. Cuatro ruedas, dos de ellas con freno de fijación.
GFW 15: Separadores de compartimentos para 15 hojas de vidrio. El acceso es posible desde ambos lados. La superficie de apoyo del vidrio tiene un perfil de goma. Separador de compartimentos con protector de plástico. Asa de transporte en ambos lados para la movilidad. Dos ruedas y dos rodillos fijos.

elumatec AG
Pinacher Straße, 61
75417 Mühlacker
Germany

Tel +49 7041-14-184
sales@elumatec.com
www.elumatec.com

The right to make technical alterations is reserved.

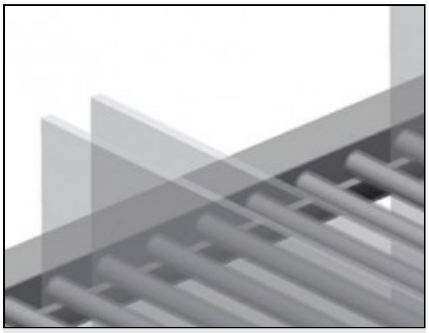

Divisores de compartimentos con protección de plástico GFW 1200

Divisor de compartimentos de altura regulable. Todas las superficies de apoyo tienen un revestimiento de PVC antideslizante con lo que se evita el deterioro del cristal durante el almacenamiento

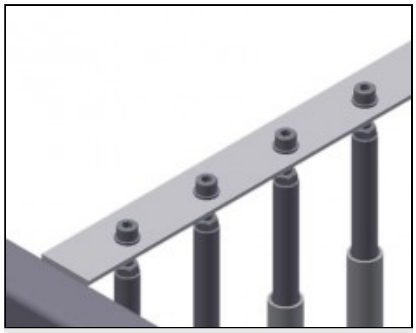

Divisores de compartimentos con protección de plástico GFW 15

Todas las superficies de apoyo tienen un revestimiento de PVC antideslizante con lo que se evita el deterioro del cristal durante el almacenamiento

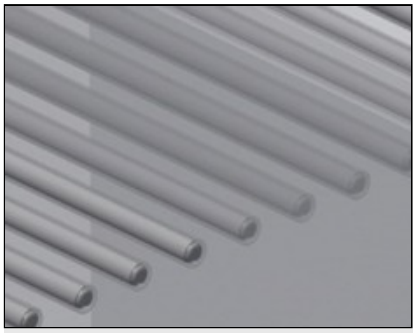

Sencilla carga y descarga GFW 1200

Rápido acceso gracias al claro almacenamiento

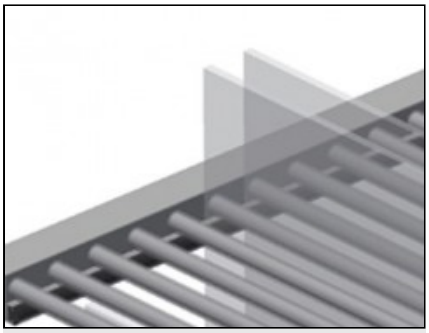

Apoyo con listón de goma GFW 1200

Superficie de apoyo cubierta con listón de goma protege al cristal contra su deterioro

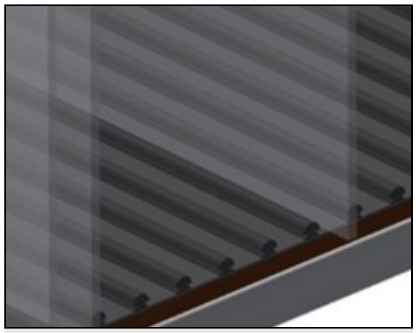

Soporte con placa de madera y fieltro GFW 1200

Superficie de apoyo inferior con fieltro. Listones de plástico adicionales en la placa de fondo



Apoyo GFW 15

Superficie de apoyo inferior cubierta con perfil de goma para proteger al cristal contra su deterioro

elumatec AG
Pinacher Straße, 61
75417 Mühlacker
Germany

Tel +49 7041-14-184
sales@elumatec.com
www.elumatec.com

The right to make technical alterations is reserved.

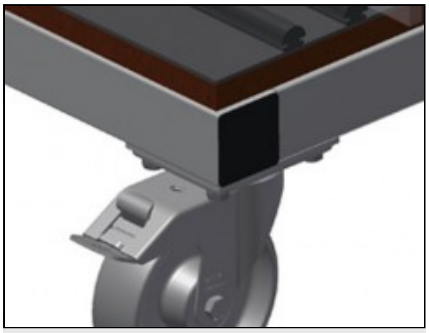

Ruedas de dirección GFW 1200

Cuatro ruedas de dirección, dos de ellas con freno de retención, ofrecen una gran movilidad y una manipulación fácil y segura

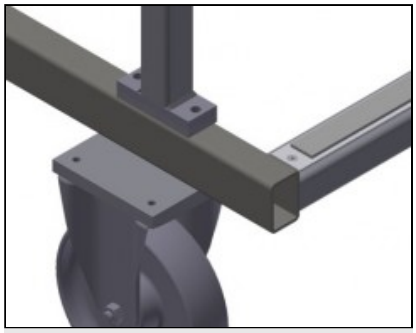

Ruedas de dirección compl. GFW 15

Dos ruedas de dirección y dos ruedas fijas con lo que puede desplazarse libremente. Diámetro de ruedas: 200 mm

elumatec AG
Pinacher Straße, 61
75417 Mühlacker
Germany

Tel +49 7041-14-184
sales@elumatec.com
www.elumatec.com

The right to make technical alterations is reserved.

GFW / CARROS

MODELOS

GFW 1200



GFW 15

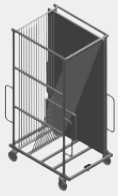

DIMENSIÓN Y PESO

GFW 1200 / GFW 15	
Longitud (mm)	1.200 / 1.810
Ancho (mm)	1.400 / 1.300
Altura (mm)	2.270 / 3.020
Peso (kg)	210 / 255

CAPACIDAD DE ALMACENAMIENTO

GFW 1200 / GFW 15	
Compartimientos	20 / 15
Capacidad de carga (kg)	800 / 750
GFW 1200	
Ancho interior (mm)	30
GFW 15	
Ancho compartimiento (mm)	44
Altura compartimiento (mm)	2.600

CARACTERÍSTICAS

GFW 1200 / GFW 15	
Diámetro de ruedas giratorias (mm)	120 / 200
GFW 1200	
Ruedas giratorias	4
Ruedas giratorias con tope de bloqueo	2

Incluido ● Disponible ○

elumatec AG
Pinacher Straße, 61
75417 Mühlacker
Germany

Tel +49 7041-14-184
sales@elumatec.com
www.elumatec.com

The right to make technical alterations is reserved.