BW

CARROS

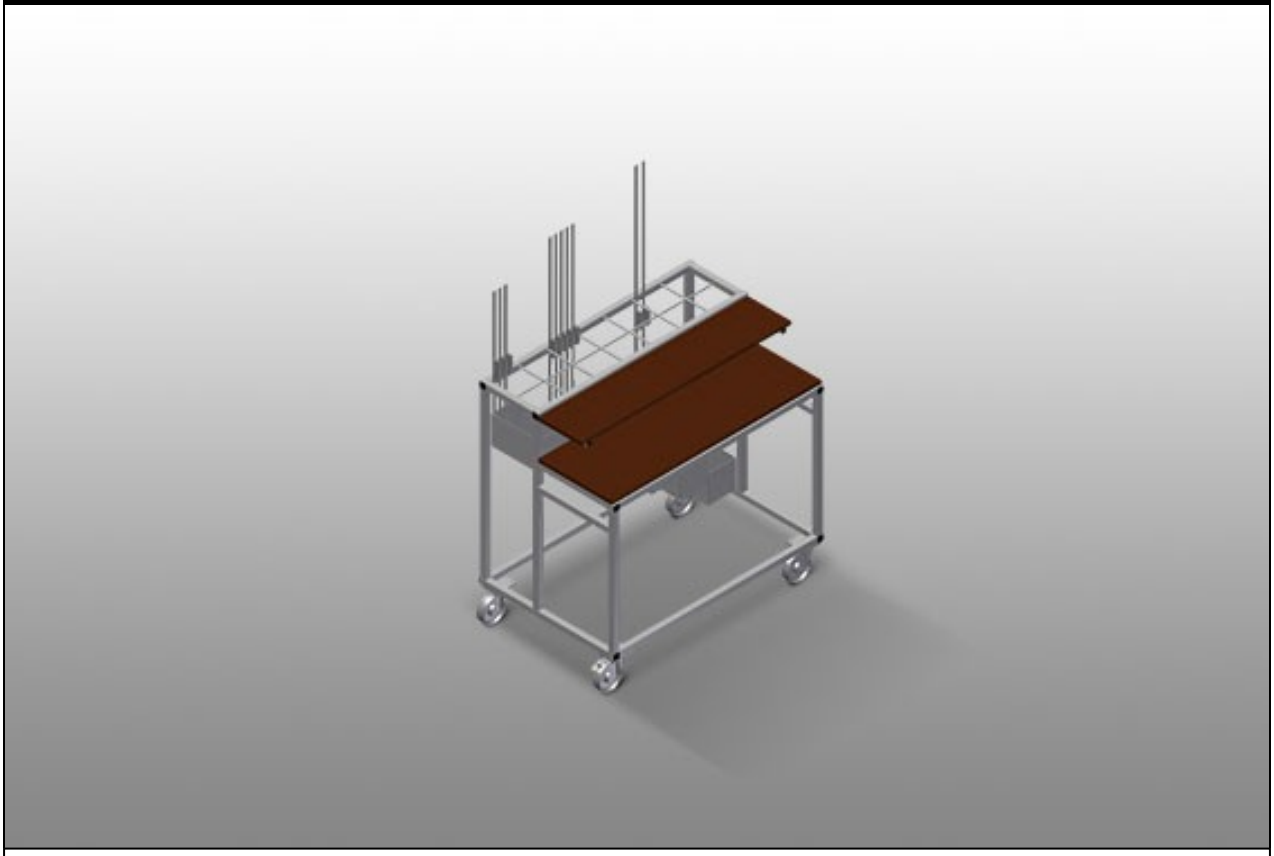

Carro de ferretería para organizar la ferretería. Construcción estable de acero. Dos estantes de madera. Equipado para el montaje de una punzonadora. Cuatro ruedas, dos de ellas con freno de fijación.

elumatec AG
Pinacher Straße, 61
75417 Mühlacker
Germany

Tel +49 7041-14-184
sales@elumatec.com
www.elumatec.com

The right to make technical alterations is reserved.

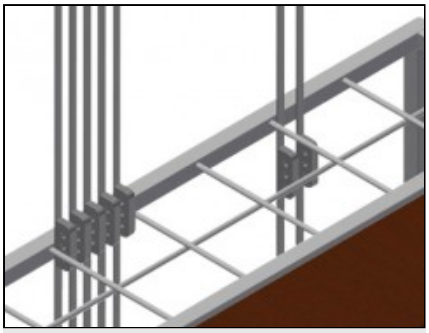

Bandejas de depósito

Siete bandejas para depositar herrajes ordenados escalonadamente, dimensiones: 190 x 265 mm

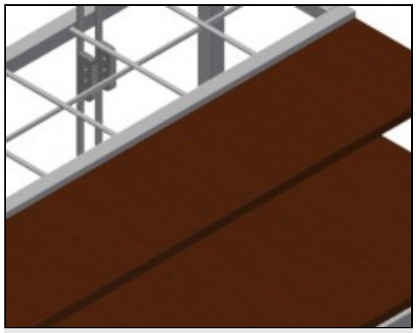

Soporte

Dos bandejas para depositar herramientas y accesorios

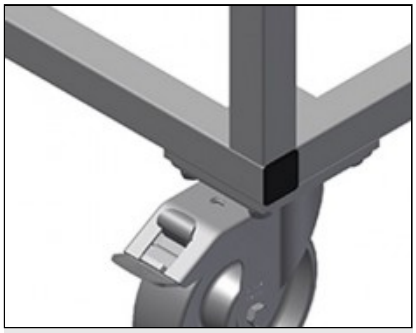

Ruedas de dirección

Cuatro ruedas de dirección, dos de ellas con freno de retención, ofrecen una gran movilidad y una manipulación fácil y segura

elumatec AG
Pinacher Straße, 61
75417 Mühlacker
Germany

Tel +49 7041-14-184
sales@elumatec.com
www.elumatec.com

The right to make technical alterations is reserved.

BW / CARROS

MODELOS

BW 7002



DIMENSIÓN Y PESO

Longitud (mm)	1.100
Ancho (mm)	710
Altura (mm)	1.090
Peso (kg)	50

CAPACIDAD DE ALMACENAMIENTO

Compartimientos	7
Placas de depósito de madera	2
Capacidad de carga (kg)	300

CARACTERÍSTICAS

Ruedas giratorias	4
Ruedas giratorias con tope de bloqueo	2
Diámetro de ruedas giratorias (mm)	125

Incluido ● Disponible ○

elumatec AG
Pinacher Straße, 61
75417 Mühlacker
Germany

Tel +49 7041-14-184
sales@elumatec.com
www.elumatec.com

The right to make technical alterations is reserved.