AW

CARROS

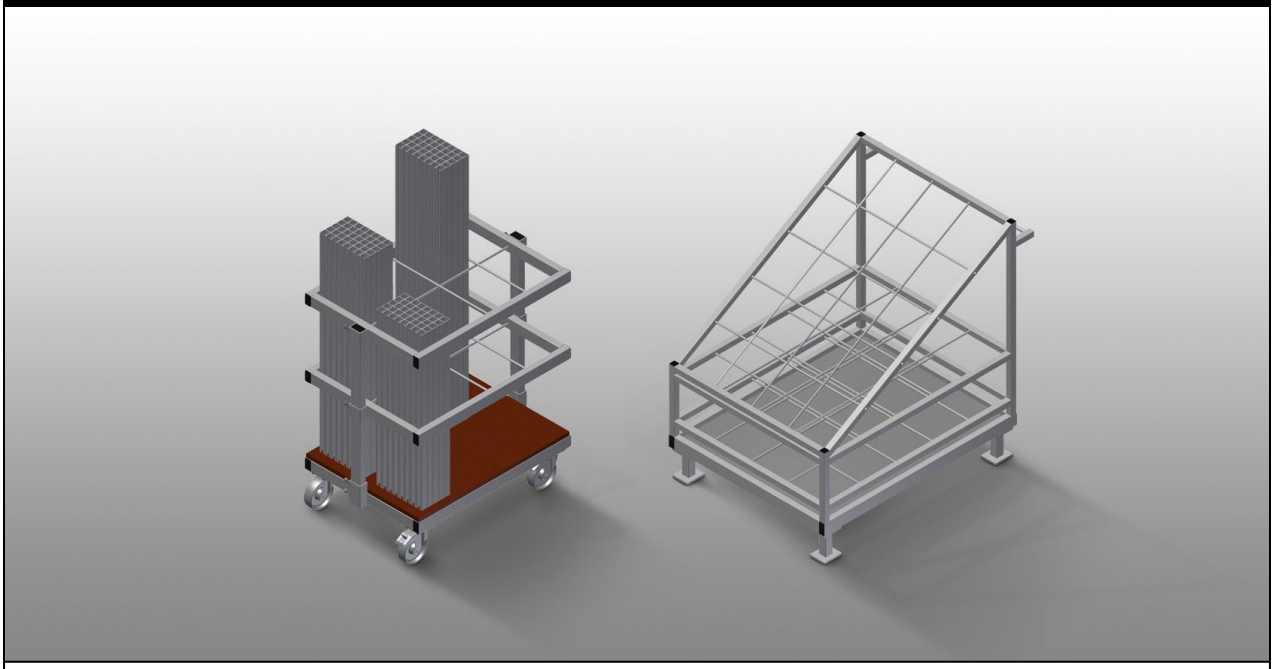

Carro para transportar y proporcionar una selección ordenada de perfiles de refuerzo cortados a medida. Construcción de acero estable. Almacenamiento y transporte vertical de perfiles de acero. Dimensiones exteriores compactas. Disposición bien organizada de los perfiles de longitud fija.
AW 800: Cuatro ruedas, dos de ellas con freno de fijación.
AW 1100: Transportable con carretilla elevadora.

elumatec AG
Pinacher Straße, 61
75417 Mühlacker
Germany

Tel +49 7041-14-184
sales@elumatec.com
www.elumatec.com

The right to make technical alterations is reserved.

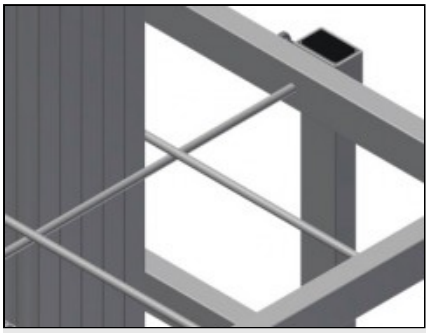

Compartimentos AW 800

Seis compartimentos, dimensiones: 190 x 265 mm

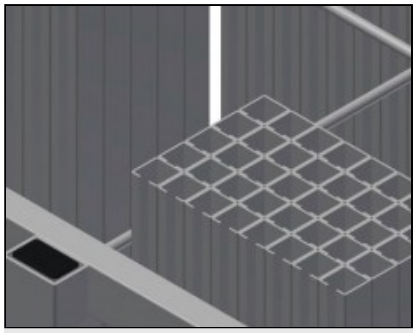

Armazón enrejado AW 800

Dos armazones enrejados de altura regulable

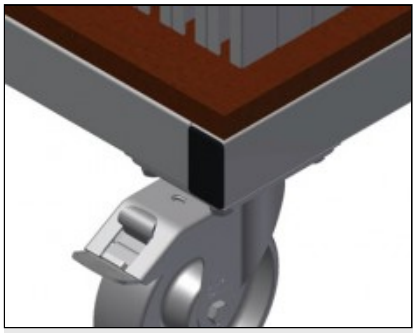

Ruedas de dirección AW 800

Cuatro ruedas de dirección, dos de ellas con freno de retención, ofrecen una gran movilidad y una manipulación fácil y segura

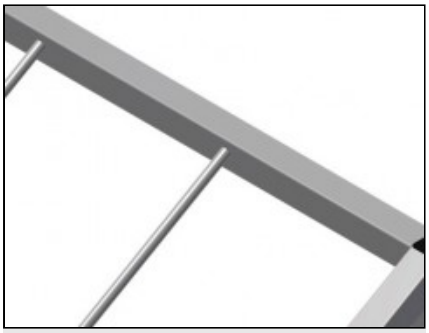

Compartimentos AW 1100

20 compartimentos, dimensiones: 200 x 200 mm

elumatec AG
Pinacher Straße, 61
75417 Mühlacker
Germany

Tel +49 7041-14-184
sales@elumatec.com
www.elumatec.com

The right to make technical alterations is reserved.

AW / CARROS

MODELOS

AW 800

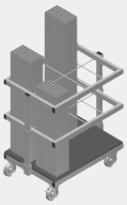

AW 1100



DIMENSIÓN Y PESO

AW 800 / AW 1100

Longitud (mm)	800 / 1.100
Ancho (mm)	600 / 900
Altura (mm)	960 / 1.100
Peso (kg)	35 / 80

CAPACIDAD DE ALMACENAMIENTO

AW 800 / AW 1100

Compartimientos	6 / 20
Capacidad de carga (kg)	400 / 600

CARACTERÍSTICAS

AW 800

Ruedas giratorias	4
Ruedas giratorias con tope de bloqueo	2
Diámetro de ruedas giratorias (mm)	125

AW 1100

En elemento corredero (dos ruedas giratorias con tope de bloqueo y dos ruedas fijas - Diámetro ruedas giratorias 125 mm)	○

Incluido ● Disponible ○

elumatec AG
Pinacher Straße, 61
75417 Mühlacker
Germany

Tel +49 7041-14-184
sales@elumatec.com
www.elumatec.com

The right to make technical alterations is reserved.