elumatec

a voilàp company

SBZ 151

PORTAL-BEARBEITUNGSZENTREN



- 5-Achs-Stabbearbeitungszentrum
- Für die flexible und effiziente Bearbeitung von Aluminium- und dünnwandigen Stahlprofilen konzipiert
- Alle Arbeitsgänge wie Fräsen, Bohren, Gewindeschneiden, Gewindefräsen, Klinken und Sägen finden bei ruhendem Profilstab zur Schonung der Profiloberfläche statt
- Schnelle Positionierung des Bearbeitungsaggregates mit bis zu 66 m/min. durch dynamische Servoantriebe
- 6-Seiten-Bearbeitung. Von unten mit Winkelkopf (Option)
- Die mitfahrenden Werkzeugmagazine sorgen für kurze Werkzeugwechselzeiten und damit für optimale Bearbeitungszyklen
- Ein Magazin ist mit 13 Standardwerkzeugen und sieben Sonderwerkzeugen (Winkelfräskopf und Sonderfräser) bestückbar. Ein weiteres Magazin für das Sägeblatt mit Durchmesser 400 mm oder 500 mm.
- Autonome Spannerpositionierung mit Absolutmesssystem
- Zwei getrennte Bearbeitungszonen erlauben eine Bearbeitung im Pendelbetrieb. Zutrittssicherung mit Schutzzäunen und Lichtschranken
- 5-Achs-CNC-Steuerung mit autarker CNC für räumliche Bearbeitungen, Klinkungen und Zuschnitte
- Keine Referenzfahrt der Achsen erforderlich durch Einsatz von Absolutdrehgebersystem
- Netzwerkanschluss und USB-Schnittstelle
- Bedienterminal mit Windows-Betriebssystem und 15"-Flachbildschirm

elumatec AG
Pinacher Straße, 61
75417 Mühlacker
Germany

Tel +49 7041-14-184
sales@elumatec.com
www.elumatec.com

The right to make technical alterations is reserved.

- Fernwartung über Internet
- eluCloud-ready

Bearbeitungslängen

SBZ 151 Edition 90 - 6,0 m

- Max. Bearbeitungslänge mit stirnseitiger Bearbeitung 5.680 mm
- Max. Bearbeitungslänge ohne stirnseitige Bearbeitung 6.000 mm

SBZ 151 Edition 90 - 7,3 m

- Max. Bearbeitungslänge mit stirnseitiger Bearbeitung 6.980 mm
- Max. Bearbeitungslänge ohne stirnseitige Bearbeitung 7.300 mm

SBZ 151 Edition 90 - 9,0 m

- Max. Bearbeitungslänge mit stirnseitiger Bearbeitung 8.680 mm
- Max. Bearbeitungslänge ohne stirnseitige Bearbeitung 9.000 mm

SBZ 151 Edition 90 - 10,3 m

- Max. Bearbeitungslänge mit stirnseitiger Bearbeitung 9.980 mm
- Max. Bearbeitungslänge ohne stirnseitige Bearbeitung 10.300 mm

SBZ 151 Edition 90 - 12,0 m

- Max. Bearbeitungslänge mit stirnseitiger Bearbeitung 11.680 mm
- Max. Bearbeitungslänge ohne stirnseitige Bearbeitung 12.000 mm

SBZ 151 Edition 90 - 13,3 m

- Max. Bearbeitungslänge mit stirnseitiger Bearbeitung 12.980 mm
- Max. Bearbeitungslänge ohne stirnseitige Bearbeitung 13.300 mm

SBZ 151 Edition 90 - 15,0 m

- Max. Bearbeitungslänge mit stirnseitiger Bearbeitung 14.680 mm
- Max. Bearbeitungslänge ohne stirnseitige Bearbeitung 15.000 mm

SBZ 151 Edition 90 - 16,3 m

- Max. Bearbeitungslänge mit stirnseitiger Bearbeitung 15.980 mm
- Max. Bearbeitungslänge ohne stirnseitige Bearbeitung 16.300 mm

Längere Ausführungen auf Anfrage möglich

Optionen

- Automatische Längenmessung beidseitig
- Automatische Längenmessung beidseitig mit Z-Hub
- Werkzeuglängenmessung und Bruchkontrolle
- Gewindeschneiden ohne Ausgleichsfutter
- Takteinrichtung
- 3D-Funkmesstaster
- Werkzeuge

elumatec AG
Pinacher Straße, 61
75417 Mühlacker
Germany

Tel +49 7041-14-184
sales@elumatec.com
www.elumatec.com

The right to make technical alterations is reserved.

- Werkzeugaufnahmen
- Spannzangenfutter
- Spannzangen
- Winkelfräsköpfe zur Bearbeitung von unten
- Sägeblätter
- Späneförderband
- Schwadenabsaugung
- Etikettendrucker
- Barcode-Scanner

elumatec AG
Pinacher Straße, 61
75417 Mühlacker
Germany

Tel +49 7041-14-184
sales@elumatec.com
www.elumatec.com

The right to make technical alterations is reserved.



Stabbearbeitungszentrum SBZ 151 Edition 90

5-Achsenbearbeitung mit erweitertem Schwenkbereich von -110° bis +110°

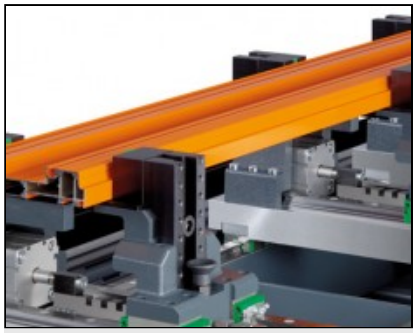

Stabbearbeitungszentrum SBZ 151 Edition 90

Das neue Spannerkonzept

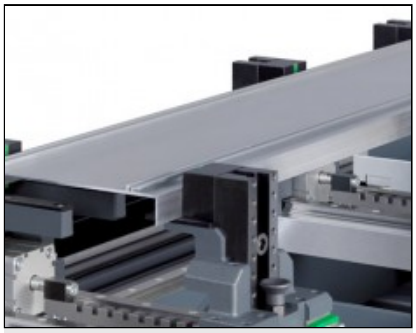

Stabbearbeitungszentrum SBZ 151 Edition 90

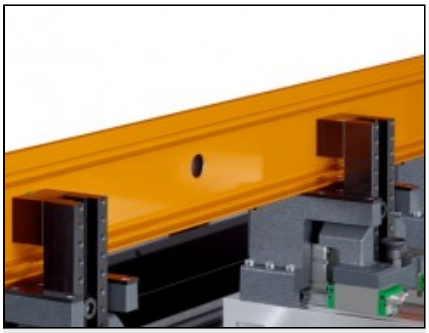

Stabbearbeitungszentrum SBZ 151 Edition 90

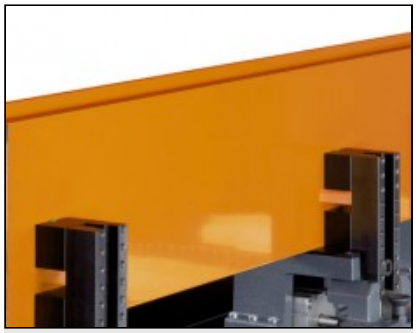

Stabbearbeitungszentrum SBZ 151 Edition 90

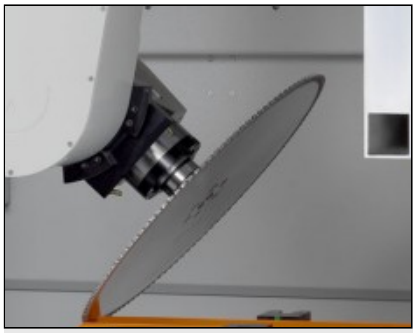

Stabbearbeitungszentrum SBZ 151 Edition 90

elumatec AG
Pinacher Straße, 61
75417 Mühlacker
Germany

Tel +49 7041-14-184
sales@elumatec.com
www.elumatec.com

The right to make technical alterations is reserved.

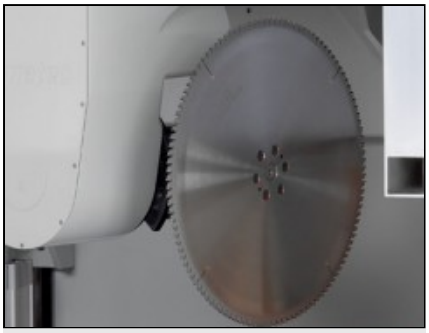

Stabbearbeitungszentrum SBZ 151 Edition 90

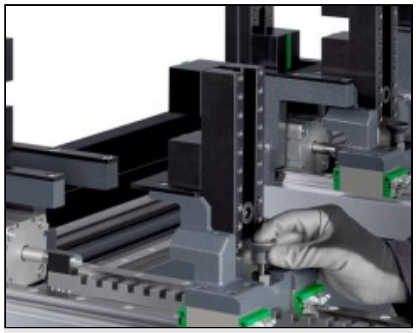

Stabbearbeitungszentrum SBZ 151 Edition 90

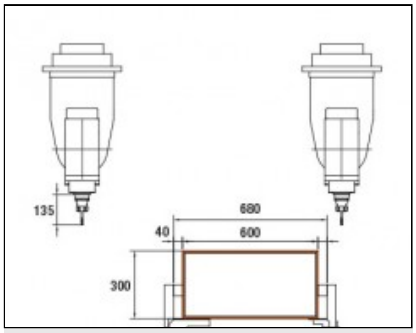

Stabbearbeitungszentrum SBZ 151 Edition 90

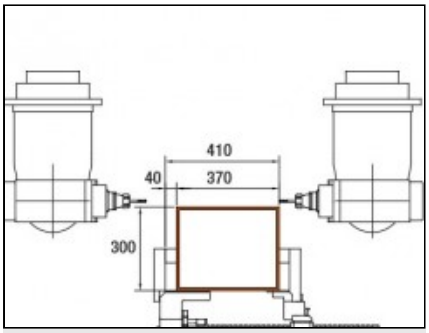

Stabbearbeitungszentrum SBZ 151 Edition 90

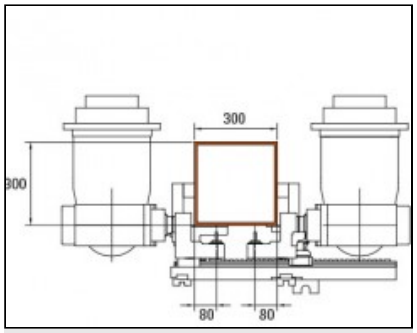

Stabbearbeitungszentrum SBZ 151 Edition 90

elumatec AG
Pinacher Straße, 61
75417 Mühlacker
Germany

Tel +49 7041-14-184
sales@elumatec.com
www.elumatec.com

The right to make technical alterations is reserved.