SBZ 140

PORTAL-BEARBEITUNGSZENTREN



- 4-Achs-Stabbearbeitungszentrum
- Für die wirtschaftliche und rationelle Bearbeitung von Aluminium- und dünnwandigen Stahlprofilen
- Standardausführung mit luftgekühlter Frässpindel (Ausführung mit wassergekühlter Frässpindel optional verfügbar)
- Alle Arbeitsgänge wie Fräsen, Bohren, Gewindeschneiden finden bei ruhendem Profilstab zur Schonung der Profiloberfläche statt
- Stufenlose Bearbeitung mit allen Werkzeugen von -90° bis +90°
- Automatische Spannerpositionierung mit Absolutmesssystem
- Das mitfahrende Werkzeugmagazin sorgt für kurze Werkzeugwechselzeiten und damit für optimale Bearbeitungszyklen
- Das Magazin ist mit acht Werkzeugen bestückbar
- Für die Doppelstab- und Stirnbearbeitung stehen bis zu zwei Rotationswinkelköpfe mit jeweils zwei unterschiedlichen Werkzeugen zur Verfügung (0° – 90° – 180° – 270°) (Option)
- Zwei getrennte Bearbeitungszonen erlauben eine Bearbeitung im Pendelbetrieb (Option). Bereichsabsicherung erfolgt mit Laserscanner an der Bedienerseite für maximale Sicherheit
- 4-Achs-Steuerung
- 18,5“-Farbbildschirm, USB-Anschlüsse und Netzwerkanschluss

elumatec AG
Pinacher Straße, 61
75417 Mühlacker
Germany

Tel +49 7041-14-184
sales@elumatec.com
www.elumatec.com

The right to make technical alterations is reserved.

- Windows-Betriebssystem
- eluCam

Bearbeitungslängen

SBZ 140 – 4,2 m

- Max. Bearbeitungslänge mit stirnseitiger Bearbeitung 4.200 mm
- Max. Bearbeitungslänge ohne stirnseitige Bearbeitung 4.320 mm

SBZ 140 – 7,6 m

- Max. Bearbeitungslänge mit stirnseitiger Bearbeitung 7.600 mm
- Max. Bearbeitungslänge ohne stirnseitige Bearbeitung 7.720 mm

SBZ 140 – 9,7 m

- Max. Bearbeitungslänge mit stirnseitiger Bearbeitung 9.700 mm
- Max. Bearbeitungslänge ohne stirnseitige Bearbeitung 9.820 mm

Optionen

- 2-Lagen-Bearbeitung für Pendelbetrieb
- Automatische Längenmessung beidseitig
- Spanneinrichtung zur Doppelstabbearbeitung
- Barcode-Scanner
- Stationäres Werkzeugmagazin (16-fach)
- Mitfahrende Werkzeugwechsler für Winkelkopf oder Sägekopf
- Winkelfräsköpfe
- Sägekopf
- Werkzeugaufnahmen
- Spannzangenfutter
- Spannzangen
- Werkzeuge
- eluCad (Office-Softwarepaket für das optimierte Produktionsmanagement)

elumatec AG
Pinacher Straße, 61
75417 Mühlacker
Germany

Tel +49 7041-14-184
sales@elumatec.com
www.elumatec.com

The right to make technical alterations is reserved.



SBZ 140 Stabbearbeitungszentrum



SBZ 140 Stabbearbeitungszentrum

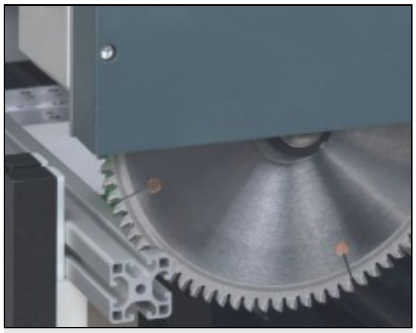

SBZ 140 Stabbearbeitungszentrum



SBZ 140 Stabbearbeitungszentrum



SBZ 140 Stabbearbeitungszentrum

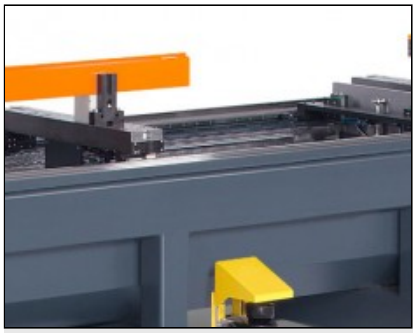

SBZ 140 Stabbearbeitungszentrum

elumatec AG
Pinacher Straße, 61
75417 Mühlacker
Germany

Tel +49 7041-14-184
sales@elumatec.com
www.elumatec.com

The right to make technical alterations is reserved.

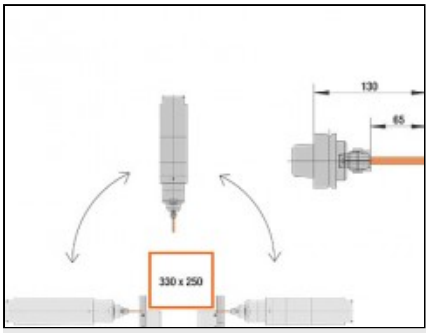

SBZ 140 Stabbearbeitungszentrum

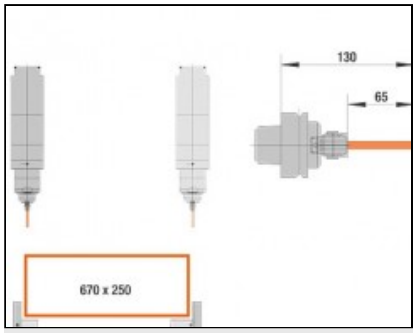

SBZ 140 Stabbearbeitungszentrum

elumatec AG
Pinacher Straße, 61
75417 Mühlacker
Germany

Tel +49 7041-14-184
sales@elumatec.com
www.elumatec.com

The right to make technical alterations is reserved.