elumatec

a voilàp company

RF

TRANSPORTWAGEN

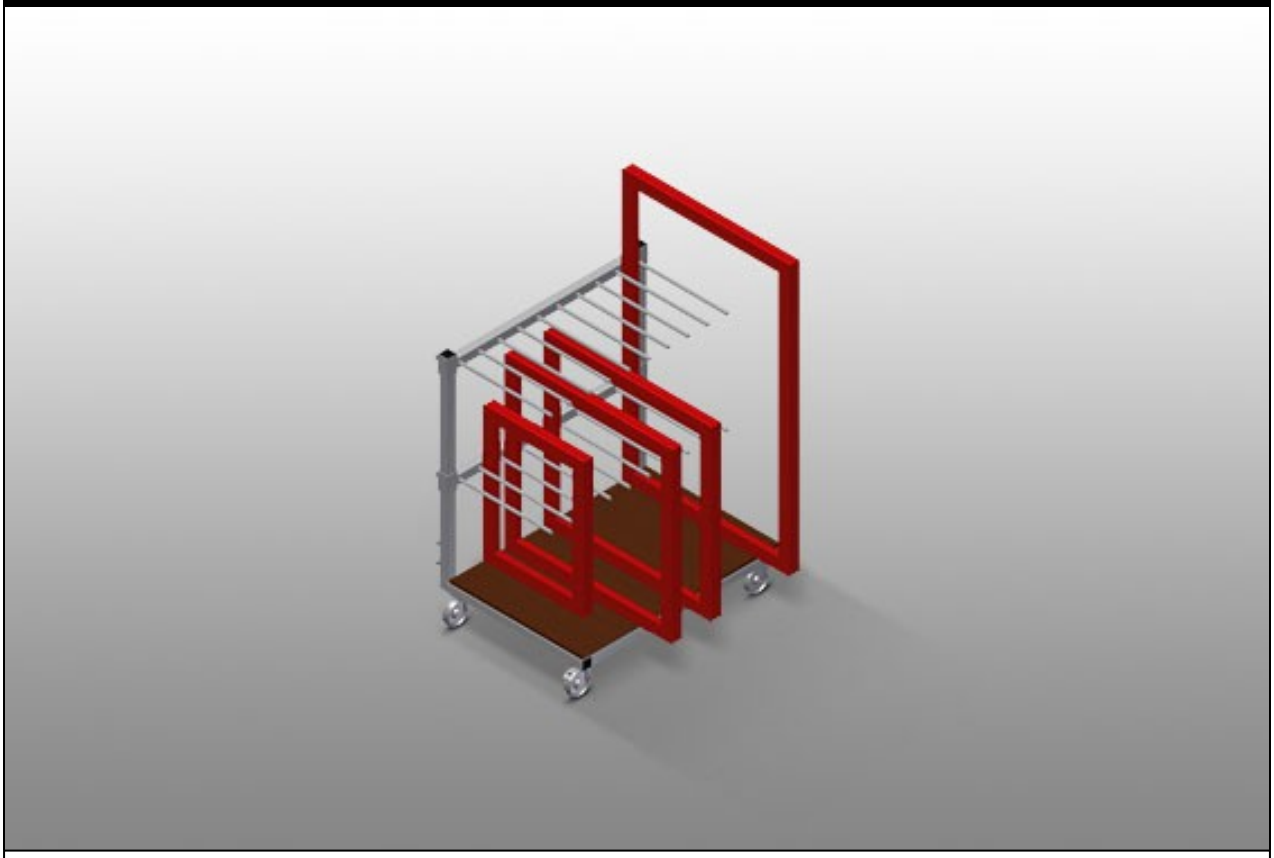

Profilwagen für innerbetrieblichen Transport von Rahmen und Flügeln. Stabile Stahlkonstruktion. Wagen mit Sortierkamm zum Transport und zur Lagerung von Rahmen und Flügeln. Hartholzauflage. Fachteiler für neun Rahmen. Fachteiler in der Höhe verstellbar. Vier Lenkrollen, davon zwei mit Feststellbremse.

elumatec AG
Pinacher Straße, 61
75417 Mühlacker
Germany

Tel +49 7041-14-184
sales@elumatec.com
www.elumatec.com

The right to make technical alterations is reserved.

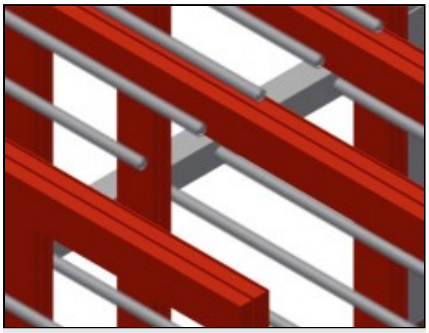

Einfaches Be- und Entladen

Jedes Element sofort greifbar

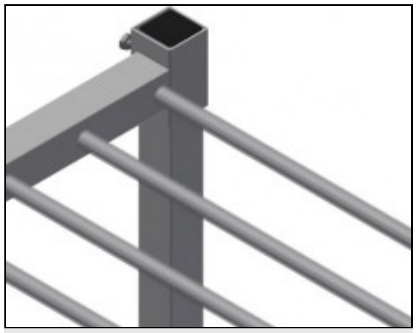

Fachteiler

Fachteiler höhenverstellbar,Fachbreite 100 mm,Fachtiefe 540 mm

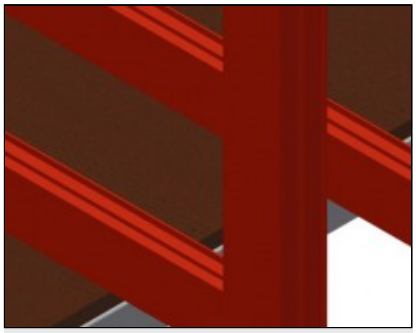

Aufstellfläche

Auflage unten mit Hartholzplatte

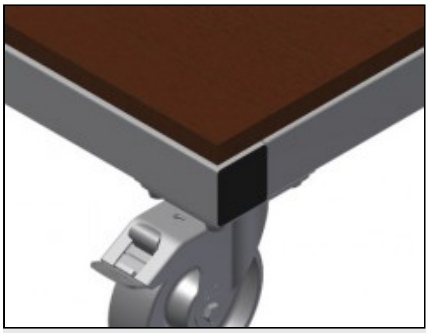

Lenkrollen

Vier Lenkrollen,davon zwei mit Feststellbremse,bieten hohe Beweglichkeit und leichte,sichere Handhabung

elumatec AG
Pinacher Straße, 61
75417 Mühlacker
Germany

Tel +49 7041-14-184
sales@elumatec.com
www.elumatec.com

The right to make technical alterations is reserved.

RF / TRANSPORTWAGEN

MODELLE

RF 1000

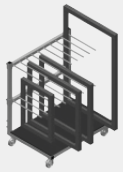

ABMESSUNGEN UND GEWICHT

Länge (mm)	1.180
Breite (mm)	850
Höhe (mm)	1.360
Gewicht (kg)	65

EINLAGERUNGSVERMÖGEN

Fachteiler	2
Fächer	9
Fachbreite (mm)	100
Fachtiefe (mm)	540
Anlagehöhe (mm)	1.150
Tragkraft (kg)	400

EIGENSCHAFTEN

Kunststoffschutz	○
Lenkrollen	4
Lenkrollen mit Feststellbremse	2
Laufrollendurchmesser (mm)	125

Enthalten ● Verfügbar ○

elumatec AG
Pinacher Straße, 61
75417 Mühlacker
Germany

Tel +49 7041-14-184
sales@elumatec.com
www.elumatec.com

The right to make technical alterations is reserved.