elumatec

a voilàp company

PWW

TRANSPORTWAGEN

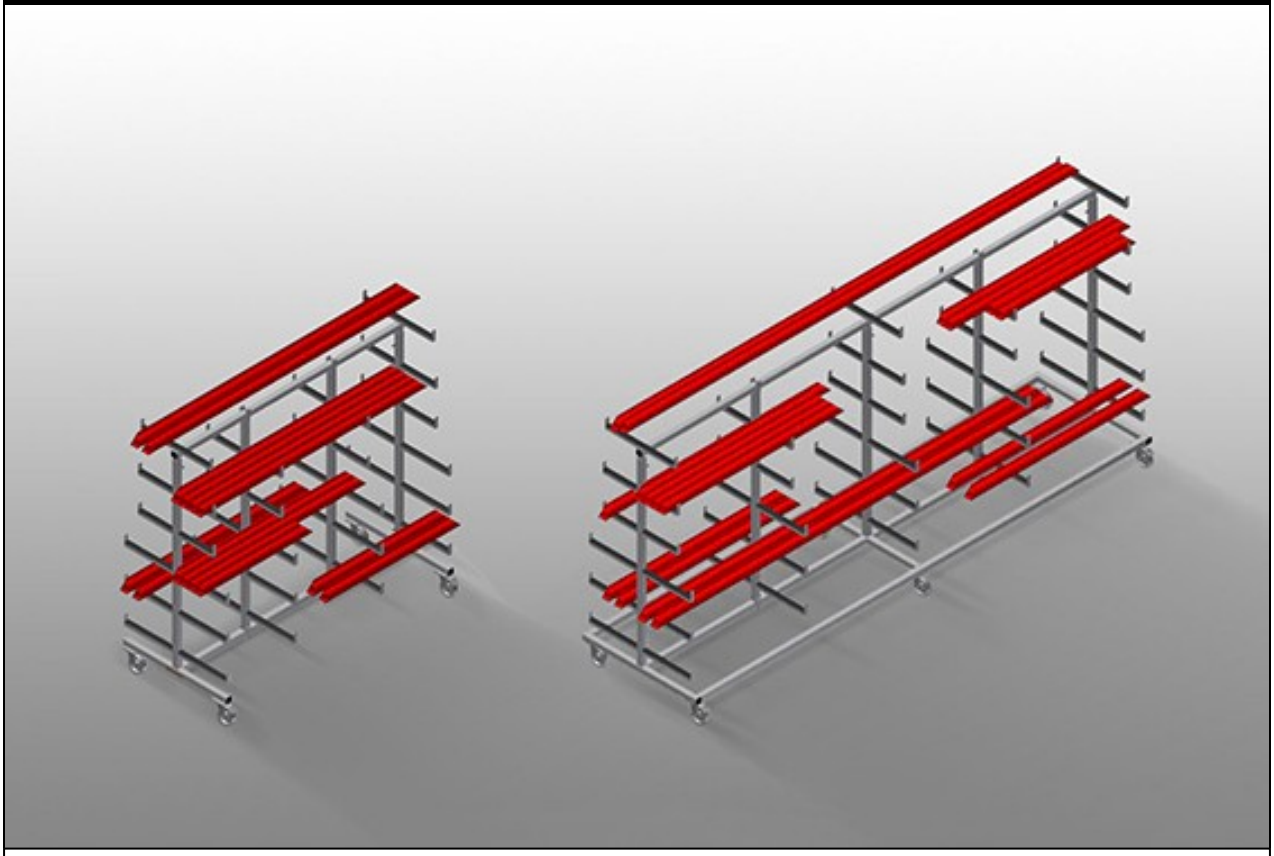

Profilwagen für die waagrechte Lagerung und den Transport von Profilen. Stabile Stahlkonstruktion. Waagrechter Profiltransport. Leichter Transport für Stabmaterial und Profilzuschnitte. Auflagearme gummibeschichtet. Profilwagen mit doppelseitigen Profilablagen. Sechs Ablagen pro Stütze.
PWW 1000: Eine Mittelstütze. Vier Lenkrollen, davon zwei mit Feststellbremse.
PWW 2000: Zwei Mittelstützen. Vier Lenkrollen, davon zwei mit Feststellbremse.
PWW 4000: Drei Mittelstützen. Sechs Lenkrollen, davon zwei mit Feststellbremse.

elumatec AG
Pinacher Straße, 61
75417 Mühlacker
Germany

Tel +49 7041-14-184
sales@elumatec.com
www.elumatec.com

The right to make technical alterations is reserved.

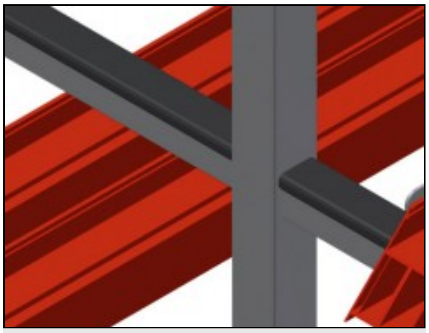

Einfaches Be- und Entladen

Schneller Zugriff durch übersichtliche Lagerung

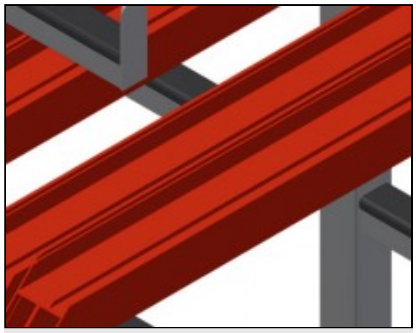

Auflagearme

Auflagearme gummibeschichtet,Mittelstütze verstellbar

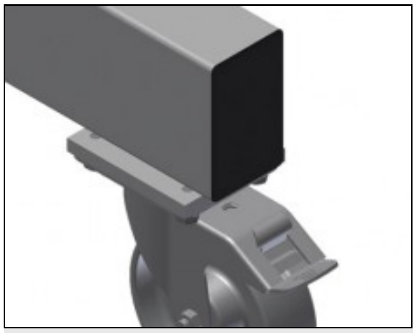

Lenkrollen

Vier Lenkrollen,davon zwei mit Feststellbremse,bieten hohe Beweglichkeit und leichte,sichere Handhabung

elumatec AG
Pinacher Straße, 61
75417 Mühlacker
Germany

Tel +49 7041-14-184
sales@elumatec.com
www.elumatec.com

The right to make technical alterations is reserved.

PWW / TRANSPORTWAGEN

MODELLE

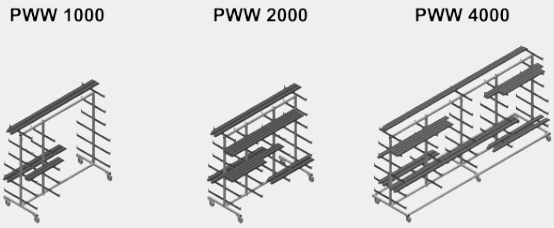

ABMESSUNGEN UND GEWICHT

PWW 1000 / PWW 2000 / PWW 4000

Länge (mm)	1.625 / 2.000 / 4.000
Breite (mm)	900 / 900 / 1.000
Höhe (mm)	1.960
Gewicht (kg)	60 / 75 / 130

EINLAGERUNGSVERMÖGEN

PWW 1000 / PWW 2000 / PWW 4000

Ablagefächer	11
Lichte Weite (mm)	260
Untere Fachbreite (mm)	420
Obere Fachbreite (mm)	300
Tragkraft (kg)	350 / 350 / 500

elumatec AG
Pinacher Straße, 61
75417 Mühlacker
Germany

Tel +49 7041-14-184
sales@elumatec.com
www.elumatec.com

The right to make technical alterations is reserved.

EIGENSCHAFTEN

PWW 1000 / PWW 2000 / PWW 4000	
Mittelstütze	1 / 2 / 3
Lenkrollen	4 / 4 / 6
Lenkrollen mit Feststellbremse	2
Laufrollendurchmesser (mm)	125
PWW 1000 / PWW 2000	
Mittelstütze einzeln	○

Enthalten ● Verfügbar ○

elumatec AG
Pinacher Straße, 61
75417 Mühlacker
Germany

Tel +49 7041-14-184
sales@elumatec.com
www.elumatec.com

The right to make technical alterations is reserved.