elumatec

a voilàp company

PWS

TRANSPORTWAGEN

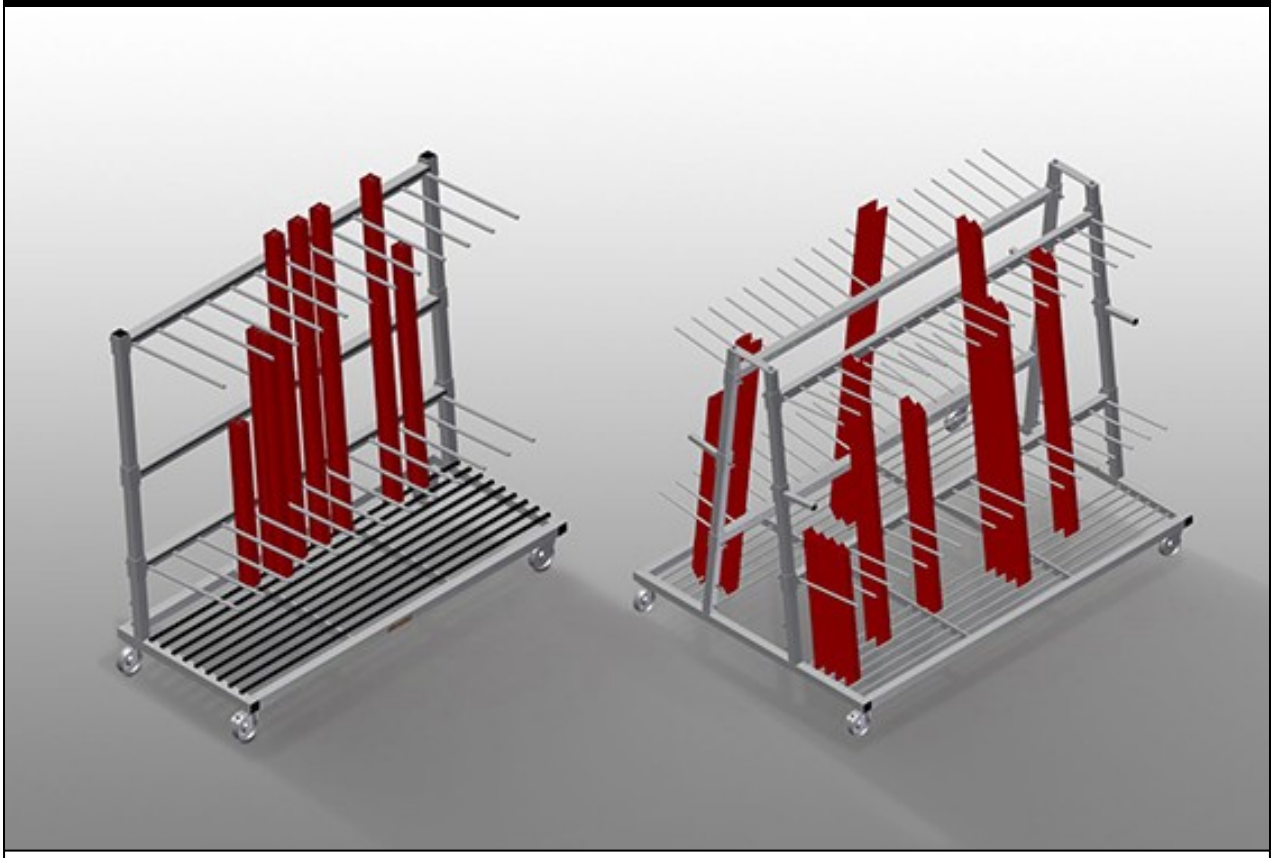

Profilwagen für die senkrechte Lagerung und den Transport von Profilen. Stabile Stahlkonstruktion. Ideal für den Transport und platzsparende Zwischenlagerung von Profilzuschnitten. Einfaches Be- und Entladen. Fachteiler in der Höhe verstellbar. Vier Lenkrollen, davon zwei mit Feststellbremse.

PWS 1000: Senkrechter Profiltransport. Einseitig zu beladender Profilwagen. Ausreichend für 30-40 Profilstäbe. Aufstellfläche als Stabrasterboden.

PWS 1400: Senkrechter Profiltransport. Ausreichend für 30-40 Profilstäbe. Untere Auflage mit Gummileisten. Fachteiler mit Schutzschlauch. Rückseitige Anlage mit Gummileisten.

PWS 1800: Senkrechter Profiltransport. Ausreichend für 12-60 Profilstäbe. Untere Auflage mit Gummileisten. Fachteiler mit Schutzschlauch. Rückseitige Anlage mit Gummileisten.

PWS 2000: Senkrechter Profiltransport. Einseitig zu beladender Profilwagen. Ausreichend für 60-80 Profilstäbe. Aufstellfläche als Stabrasterboden.

PWS 4000: Senkrechter Profiltransport. Doppelseitig zu beladender Profilwagen. 18 Fächer pro Seite. Ausreichend für 120-160 Profilstäbe. Aufstellfläche als Stabrasterboden.

elumatec AG
Pinacher Straße, 61
75417 Mühlacker
Germany

Tel +49 7041-14-184
sales@elumatec.com
www.elumatec.com

The right to make technical alterations is reserved.

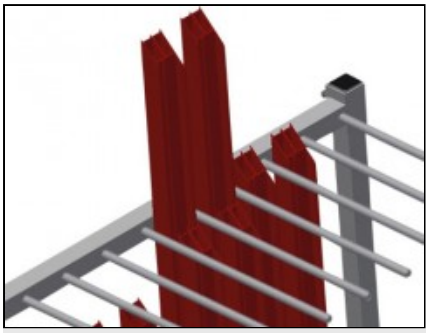

Einfaches Be- und Entladen PWS 1000 / PWS 2000

Einseitig zu beladender Profilwagen

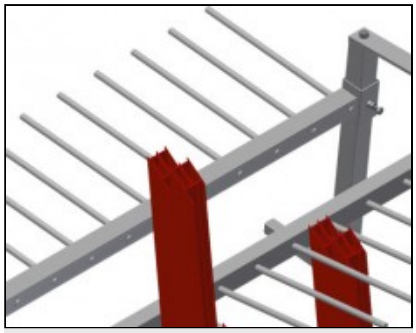

Einfaches Be- und Entladen PWS 4000

Doppelseitig zu beladender Profilwagen

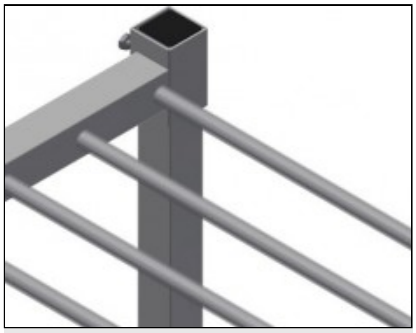

Fachteiler PWS 1000 / PWS 2000

Fachteiler höhenverstellbar,Fachbreite 100 mm,Fachtiefe 540 mm

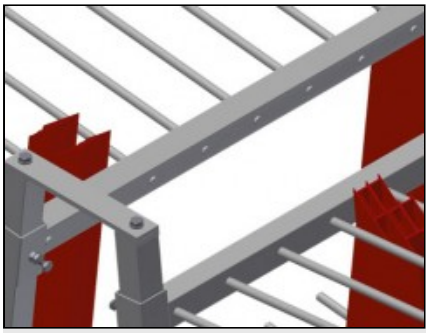

Fachteiler PWS 4000

Fachteiler höhenverstellbar,Fachbreite 100 mm, Fachtiefe 400 mm

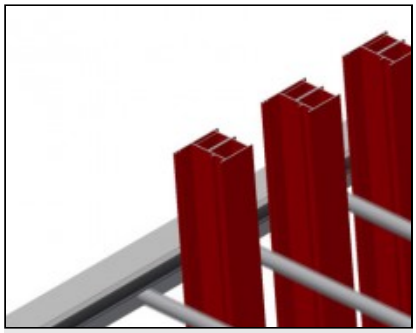

Fachteiler mit Kunststoffschutz PWS 1400 / PWS 1800

Fachteiler höhenverstellbar. Sämtliche Auflageflächen weisen einen rutschfesten PVC-Überzug auf,hiermit wird eine Beschädigung der Oberfläche bei der Lagerung vermieden



Aufstellfläche PWS 1000 / PWS 2000

Aufstellfläche als Stabrasterboden

elumatec AG
Pinacher Straße, 61
75417 Mühlacker
Germany

Tel +49 7041-14-184
sales@elumatec.com
www.elumatec.com

The right to make technical alterations is reserved.

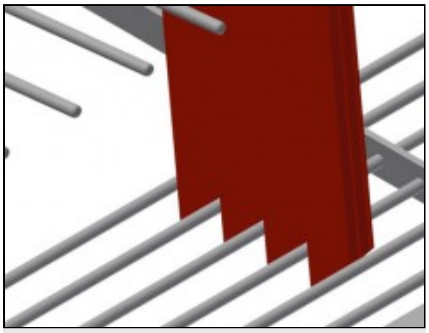

Aufstellfläche PWS 4000

Aufstellfläche als Stabrasterboden

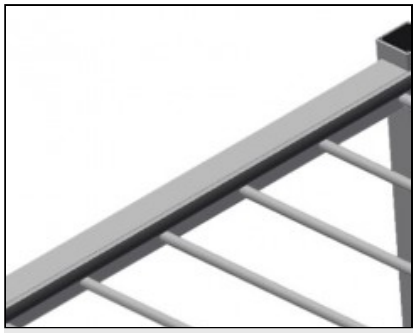

Anlage mit Gummileiste PWS 1400 / PWS 1800

Anlagefläche mit Gummileiste bezogen,schützt das Profil vor Beschädigungen

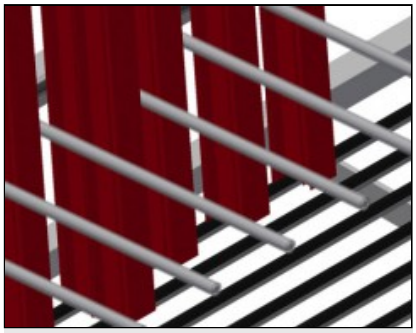

Auflage mit Gummileiste PWS 1400 / PWS 1800

Untere Auflagefläche mit Gummileiste bezogen,schützt das Profil vor Beschädigungen

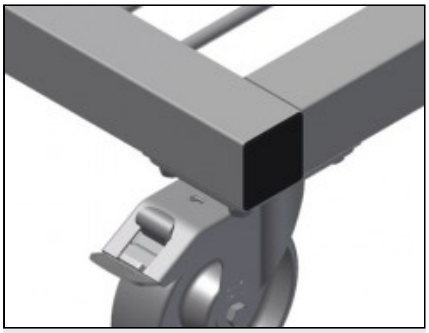

Lenkrollen

Vier Lenkrollen,davon zwei mit Feststellbremse,bieten hohe Beweglichkeit und leichte,sichere Handhabung

elumatec AG
Pinacher Straße, 61
75417 Mühlacker
Germany

Tel +49 7041-14-184
sales@elumatec.com
www.elumatec.com

The right to make technical alterations is reserved.

PWS / TRANSPORTWAGEN

MODELLE

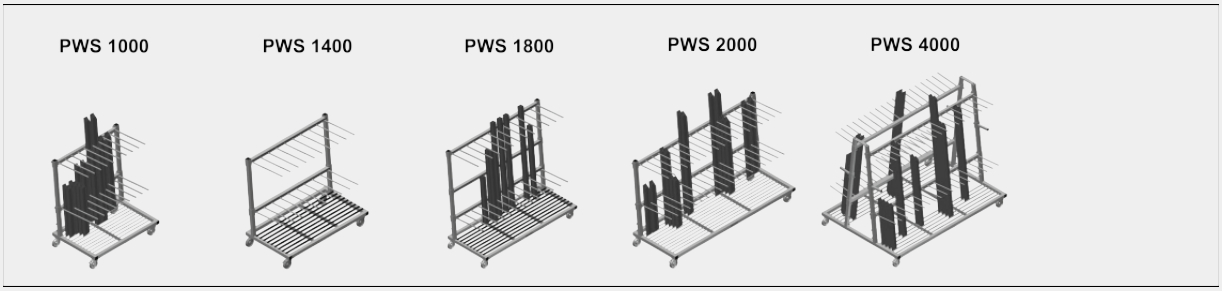

ABMESSUNGEN UND GEWICHT

PWS 1000 / PWS 1400 / PWS 1800 / PWS 2000 / PWS 4000

Länge (mm)	1.200 / 1.440 / 1.880 / 2.230 / 2.230
Breite (mm)	800 / 790 / 800 / 800 / 1.560
Höhe (mm)	1.360 / 1.360 / 1.700 / 1.360 / 1.850
Gewicht (kg)	60 / 72 / 105 / 105 / 200

EINLAGERUNGSVERMÖGEN

PWS 1000 / PWS 1400 / PWS 1800 / PWS 2000 / PWS 4000

Fachteiler	2 / 2 / 2 / 2 / 4
Fächer	9 / 9 / 12 / 18 / 36
Fachbreite (mm)	100 / 120 / 120 / 100 / 100
Fachtiefe (mm)	540 / 540 / 540 / 540 / 400
Anlagehöhe (mm)	1.150 / 1.150 / 1.500 / 1.150 / 1.620
Tragkraft (kg)	350 / 350 / 350 / 350 / 600
Anzahl Profilstäbe	30-40 / 30-40 / 12-60 / 60-80 / 120-160

PWS 4000

Fächer pro Seite	18

elumatec AG
Pinacher Straße, 61
75417 Mühlacker
Germany

Tel +49 7041-14-184
sales@elumatec.com
www.elumatec.com

The right to make technical alterations is reserved.

EIGENSCHAFTEN

PWS 1000 / PWS 1400 / PWS 1800 / PWS 2000	
Einseitig zu beladender Profilwagen	●
PWS 4000	
Doppelseitig zu beladender Profilwagen	●
PWS 1000 / PWS 2000 / PWS 4000	
Aufstellfläche als Stabrasterboden	●
Fachteiler mit Schutzschlauch	○
PWS 1400 / PWS 1800	
Fachteiler mit Schutzschlauch	●
Untere Auflage mit Gummileisten	●
Rückseitige Anlage mit Gummileisten	●
PWS 1800	
Zusätzlicher Fachteiler in der Höhe verstellbar mit Kunststoffschutz	○
PWS 1000 / PWS 1400 / PWS 1800 / PWS 2000 / PWS 4000	
Laufrollendurchmesser (mm)	125

Enthalten ● Verfügbar ○

elumatec AG
Pinacher Straße, 61
75417 Mühlacker
Germany

Tel +49 7041-14-184
sales@elumatec.com
www.elumatec.com

The right to make technical alterations is reserved.