elumatec

a voilàp company

PHW

TRANSPORTWAGEN

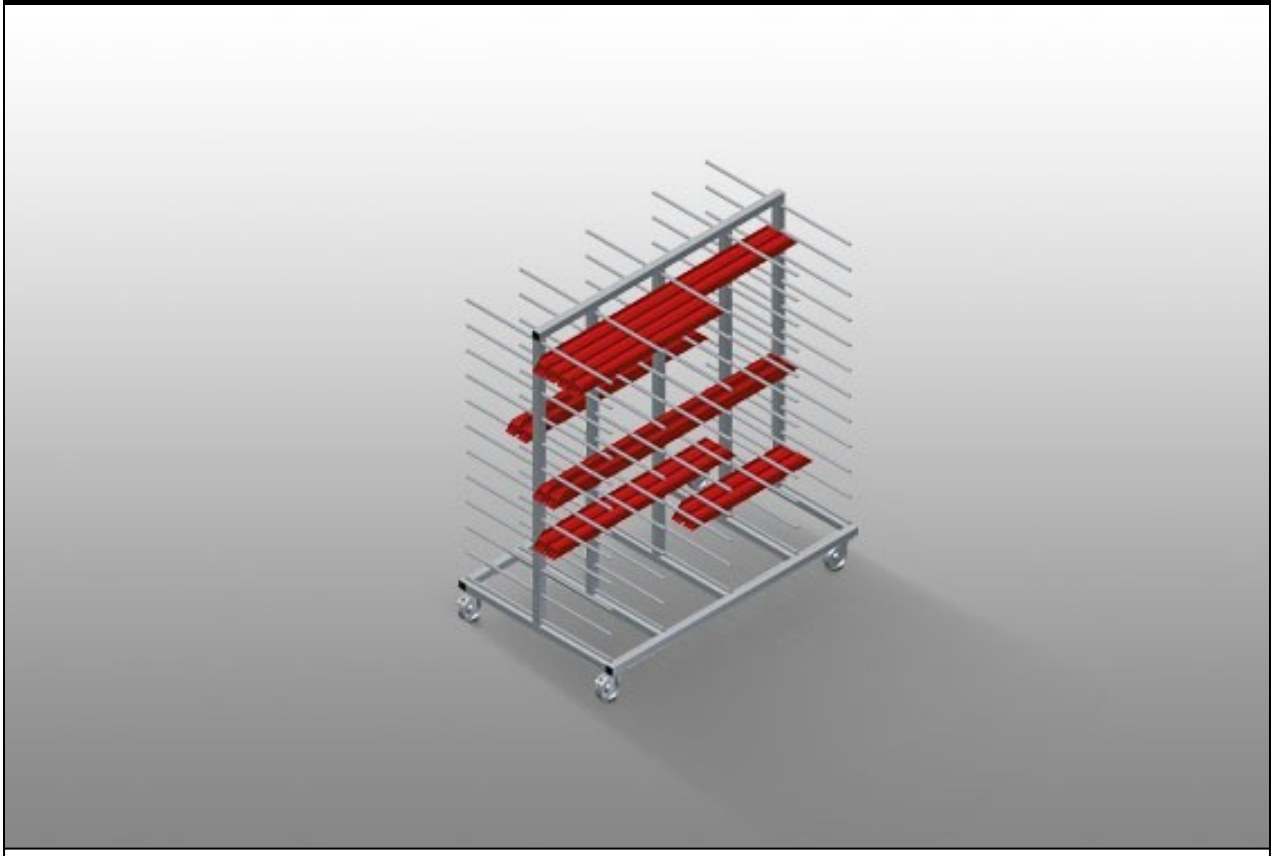

Profilwagen für die waagrechte Lagerung und den Transport von Profilen. Stabile Stahlkonstruktion. Waagrechter Profiltransport. Profilwagen mit doppelseitigen Profilablagen. Zwölf Ablagen pro Stütze. Vier Lenkrollen, davon zwei mit Feststellbremse.

elumatec AG
Pinacher Straße, 61
75417 Mühlacker
Germany

Tel +49 7041-14-184
sales@elumatec.com
www.elumatec.com

The right to make technical alterations is reserved.

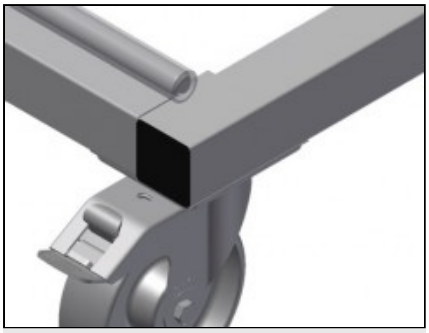

Lenkrollen

Vier Lenkrollen,davon zwei mit Feststellbremse,bieten hohe Beweglichkeit und leichte,sichere Handhabung



Auflagearme

Fachbreite: 120 mm,Fachtiefe: 450 mm,einfaches Be- und Entladen,schneller Zugriff durch übersichtliche Lagerung

elumatec AG
Pinacher Straße, 61
75417 Mühlacker
Germany

Tel +49 7041-14-184
sales@elumatec.com
www.elumatec.com

The right to make technical alterations is reserved.

PHW / TRANSPORTWAGEN

MODELLE

PHW 1600

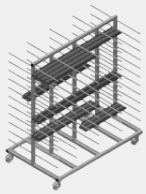

PHW 2000

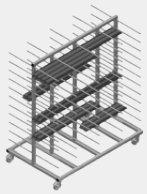

ABMESSUNGEN UND GEWICHT

PHW 1600 / PHW 2000

Länge (mm)	1.600 / 2.000
Breite (mm)	1.000
Höhe (mm)	1.850
Gewicht (kg)	140 / 150

EINLAGERUNGSVERMÖGEN

Ablagefächer	24
Lichte Weite (mm)	120
Fachbreite (mm)	450
Tragkraft (kg)	350

EIGENSCHAFTEN

Kunststoffschutz	○
Zahlenetiketten	○
Lenkrollen	4
Lenkrollen mit Feststellbremse	2
Laufrollendurchmesser (mm)	125

Enthalten ● Verfügbar ○

elumatec AG
Pinacher Straße, 61
75417 Mühlacker
Germany

Tel +49 7041-14-184
sales@elumatec.com
www.elumatec.com

The right to make technical alterations is reserved.