elumatec

a voilàp company

GLR

REGALSYSTEME

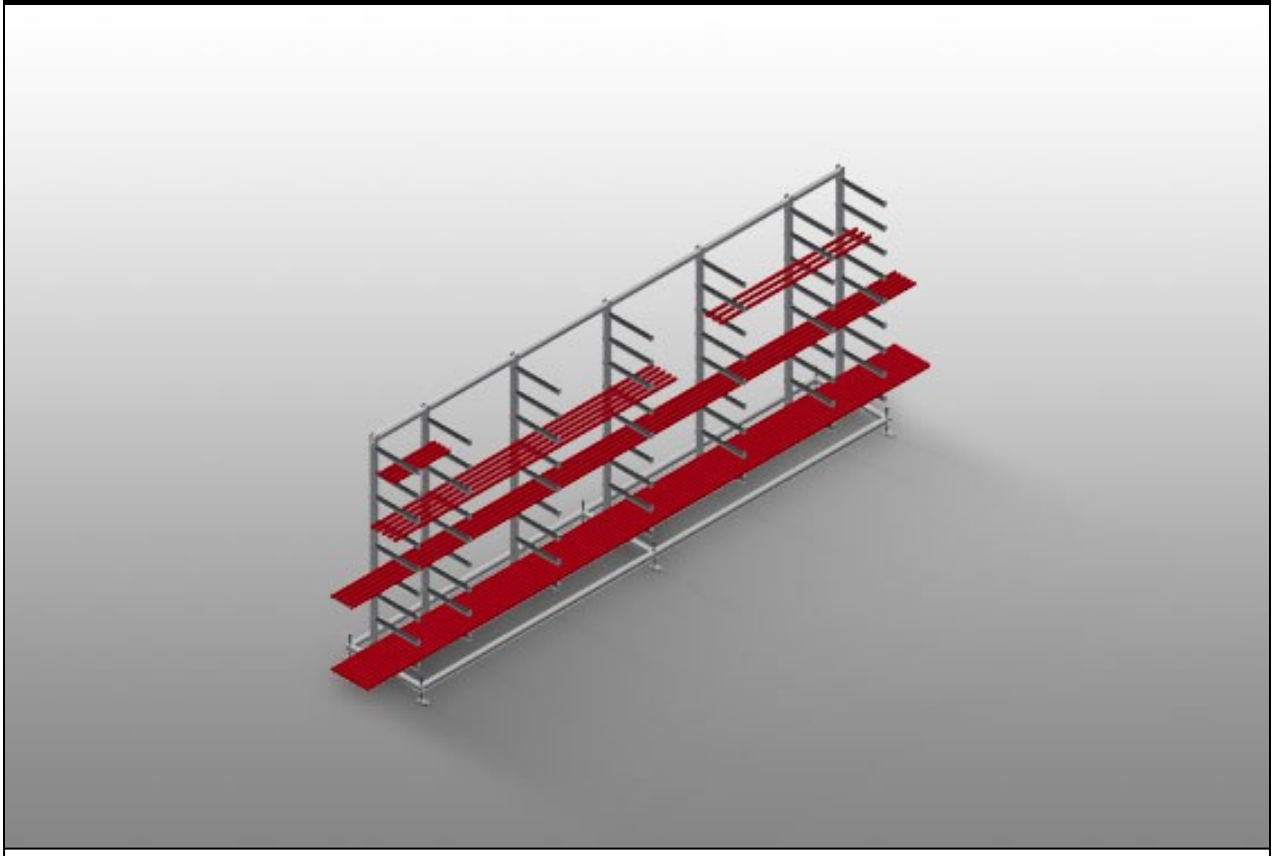

Stabile Stahlkonstruktion. Glasleistenregal zur waagerechten Lagerung von Aluminium- und Kunststoffglasleisten. Ideal für Lagerung und Sortierung von Glasleisten, z.B. an der Glasleistensäge. Sieben Auflagearme über die Länge des Regals verteilt. Vier Mittelarme verstellbar. Neun Auflagearme frei verstellbar, dadurch Abstand der Auflagearme variabel. Auflagearme gummibeschichtet. Schneller Zugriff durch übersichtliche Lagerung.

elumatec AG
Pinacher Straße, 61
75417 Mühlacker
Germany

Tel +49 7041-14-184
sales@elumatec.com
www.elumatec.com

The right to make technical alterations is reserved.

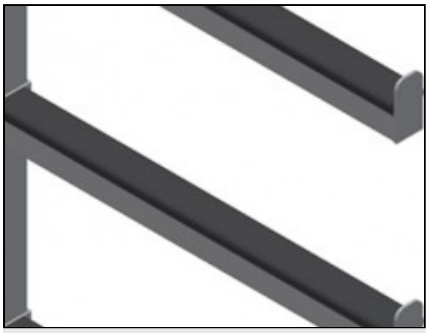

Auflagearme

Auflagearme gummibeschichtet. Mittelstütze verstellbar. Auflagearme frei verstellbar,dadurch Abstand der Auflagearme variabel.

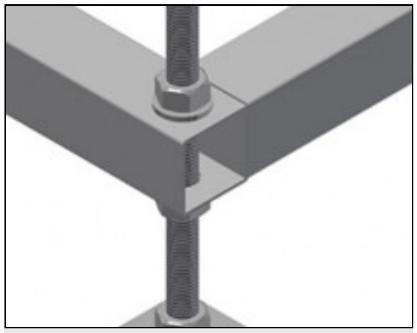

Gelenkfuss

Arbeitshöhe durch Stellfüße einstellbar

elumatec AG
Pinacher Straße, 61
75417 Mühlacker
Germany

Tel +49 7041-14-184
sales@elumatec.com
www.elumatec.com

The right to make technical alterations is reserved.

GLR / REGALSYSTEME

MODELLE

GLR 5000

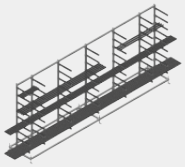

ABMESSUNGEN UND GEWICHT

Länge (mm)	5.000
Breite (mm)	800
Höhe (mm)	2.200
Gewicht (kg)	200

EINLAGERUNGSVERMÖGEN

Ablagefächer	9
Mittelarme verstellbar	4
Fachtiefe (mm)	450
Lichte Weite (mm)	185
Tragkraft (kg)	630

Enthalten ● Verfügbar ○

elumatec AG
Pinacher Straße, 61
75417 Mühlacker
Germany

Tel +49 7041-14-184
sales@elumatec.com
www.elumatec.com

The right to make technical alterations is reserved.