elumatec

a voilàp company

GFW

TRANSPORTWAGEN



Glasfachwagen, ideal zur Glassortierung und für den innerbetrieblichen Transport von Glasscheiben. Stabile Stahlkonstruktion.
GFW 1200: Hartholzauflage mit Filz. Fachteiler für 20 Glasscheiben. Fachteiler höhenverstellbar. Vier Lenkrollen, davon zwei mit Feststellbremse.
GFW 15: Fachteiler für 15 Glasscheiben. Zugriff von beiden Seiten möglich. Die Glasaufstellfläche ist mit Gummiprofil belegt. Fachteiler mit Kunststoffschutz. Transportbügel beidseitig zum Verfahren. Zwei Lenkrollen und zwei Bockrollen.

elumatec AG
Pinacher Straße, 61
75417 Mühlacker
Germany

Tel +49 7041-14-184
sales@elumatec.com
www.elumatec.com

The right to make technical alterations is reserved.

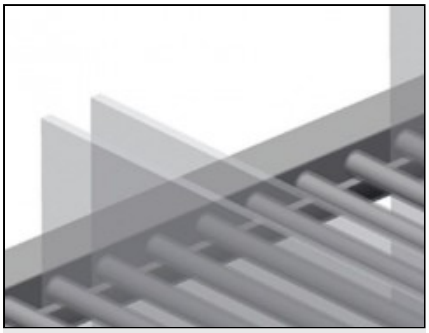

Anlage mit Gummileiste GFW 1200

Anlagefläche mit Gummileiste bezogen, schützt die Glasscheibe vor Beschädigungen

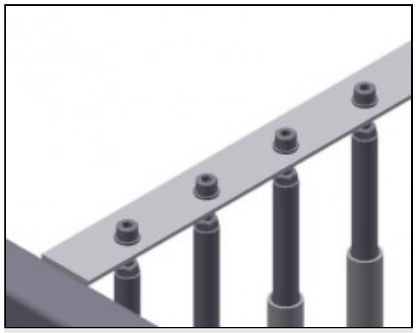

Fachteiler mit Kunststoffschutz GFW 15

Sämtliche Auflageflächen weisen einen rutschfesten PVC-Überzug auf,hiermit wird eine Beschädigung der Glasscheiben bei der Lagerung vermieden

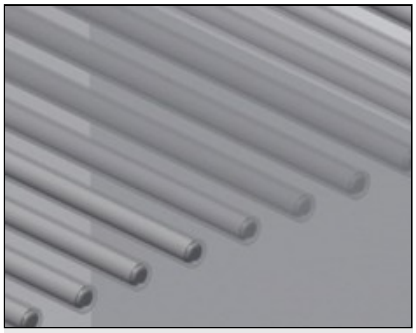

Einfaches Be- und Entladen GFW 1200

Schneller Zugriff durch übersichtliche Lagerung

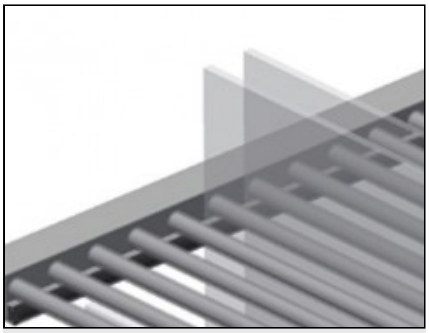

Fachteiler mit Kunststoffschutz GFW 1200

Fachteiler höhenverstellbar. Sämtliche Auflageflächen weisen einen rutschfesten PVC-Überzug auf, hiermit wird eine Beschädigung der Glasscheibe bei der Lagerung vermieden.

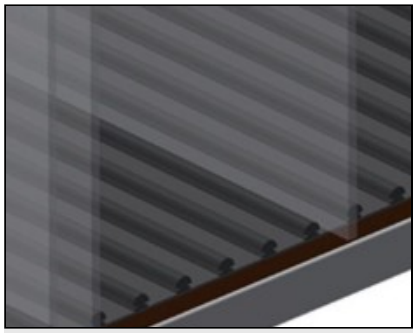

Auflage mit Holzplatte und Filz GFW 1200

Untere Auflagefläche mit Filz.Zusätzliche Kunststoffleisten auf der Bodenplatte



Auflage GFW 15

Untere Auflagefläche mit Gummiprofil belegt,schützt die Glasscheibe vor Beschädigungen

elumatec AG
Pinacher Straße, 61
75417 Mühlacker
Germany

Tel +49 7041-14-184
sales@elumatec.com
www.elumatec.com

The right to make technical alterations is reserved.

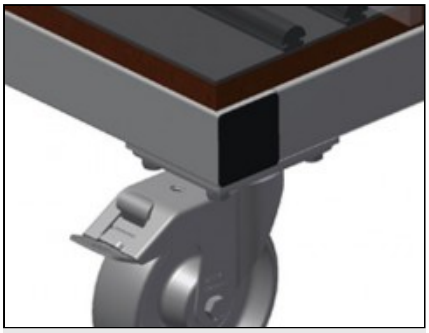

Lenkrollen GFW 1200

Vier Lenkrollen,davon zwei mit Feststellbremse,bieten hohe Beweglichkeit und leichte,sichere Handhabung

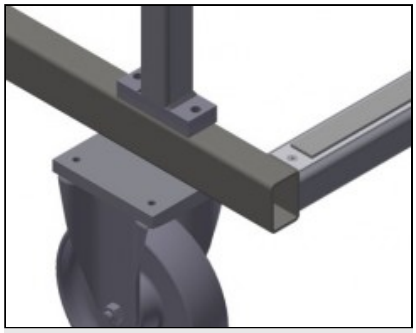

Lenkrollen kpl. GFW 15

Zwei Lenkrollen und zwei Bockrollen,dadurch frei verfahrbar. Laufrollendurchmesser 200 mm

elumatec AG
Pinacher Straße, 61
75417 Mühlacker
Germany

Tel +49 7041-14-184
sales@elumatec.com
www.elumatec.com

The right to make technical alterations is reserved.

GFW / TRANSPORTWAGEN

MODELLE

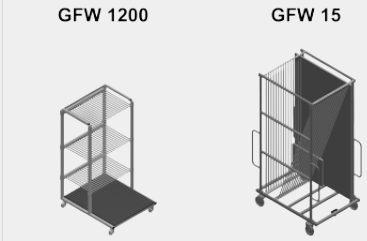

ABMESSUNGEN UND GEWICHT

GFW 1200 / GFW 15	
Länge (mm)	1.200 / 1.810
Breite (mm)	1.400 / 1.300
Höhe (mm)	2.270 / 3.020
Gewicht (kg)	210 / 255

EINLAGERUNGSVERMÖGEN

GFW 1200 / GFW 15	
Fächer	20 / 15
Tragkraft (kg)	800 / 750
GFW 1200	
Lichte Weite (mm)	30
GFW 15	
Fachbreite (mm)	44
Fachhöhe (mm)	2.600

EIGENSCHAFTEN

GFW 1200 / GFW 15	
Laufrollendurchmesser (mm)	120 / 200
GFW 1200	
Lenkrollen	4
Lenkrollen mit Feststellbremse	2

Enthalten ● Verfügbar ○

elumatec AG
Pinacher Straße, 61
75417 Mühlacker
Germany

Tel +49 7041-14-184
sales@elumatec.com
www.elumatec.com

The right to make technical alterations is reserved.