G

GLASHANDLING



Gerätehalter für Druckluft- und Elektrogeräte. Befestigung an der Wand oder Stahlsäule. Bewegliche Ablagevorrichtung für Werkzeuge und Druckluftgeräte, dadurch bessere Arbeitsbedingungen. Keine Luftschläuche auf dem Boden. Werkzeughalter mit Höhenverstellung. Serienmäßig mit zwei Spiralschläuchen (ohne Werkzeuge). Mit Wartungseinheit und Luftanschluss-Schlauch. Schuko-Steckdosen 2-fach. Druckluftanschluss 4-fach.

elumatec AG
Pinacher Straße, 61
75417 Mühlacker
Germany

Tel +49 7041-14-184
sales@elumatec.com
www.elumatec.com

The right to make technical alterations is reserved.

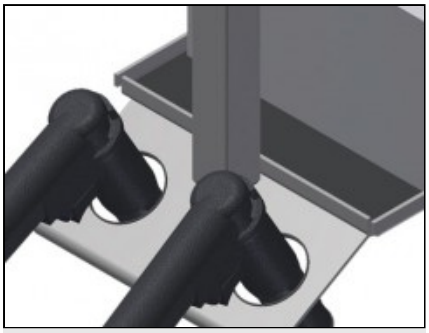

Werkzeughalter

Werkzeughalter für pneumatische bzw. elektrische Werkzeuge

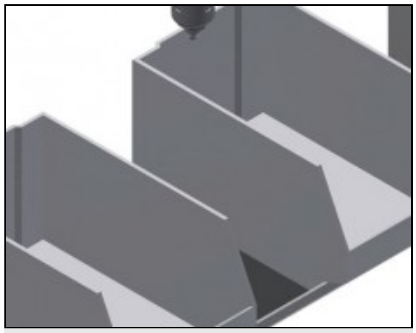

Ablage

Praktische Ablage mit zwei Kunststoffkästen für kleines Zubehör,z. B. Beschläge und Schrauben

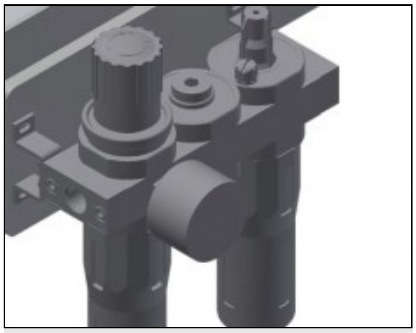

Wartungseinheit

Wartungseinheit für Druckluftwerkzeuge

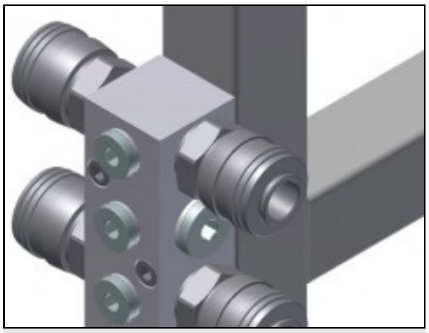

Druckluftanschluss

4-fach Anschluss für Druckluftwerkzeuge



Schuko-Steckdosen 2-fach

elumatec AG
Pinacher Straße, 61
75417 Mühlacker
Germany

Tel +49 7041-14-184
sales@elumatec.com
www.elumatec.com

The right to make technical alterations is reserved.

G / GLASHANDLING

MODELLE

G 3000



G 4000



EIGENSCHAFTEN

G 3000 / G 4000

Armlänge (mm)	3.000 / 4.000
Tragkraft (kg)	160 / 120
Spiralschläuchen (ohne Werkzeuge)	2
Wartungseinheit und Luftanschluss-Schlauch	●
Druckluftanschluss 4-fach	●
Schuko-Steckdosen 2-fach	○
Stahlsäule für Bodenbefestigung	○

Enthalten ● Verfügbar ○

elumatec AG
Pinacher Straße, 61
75417 Mühlacker
Germany

Tel +49 7041-14-184
sales@elumatec.com
www.elumatec.com

The right to make technical alterations is reserved.