elumatec

a voilàp company

BW

TRANSPORTWAGEN

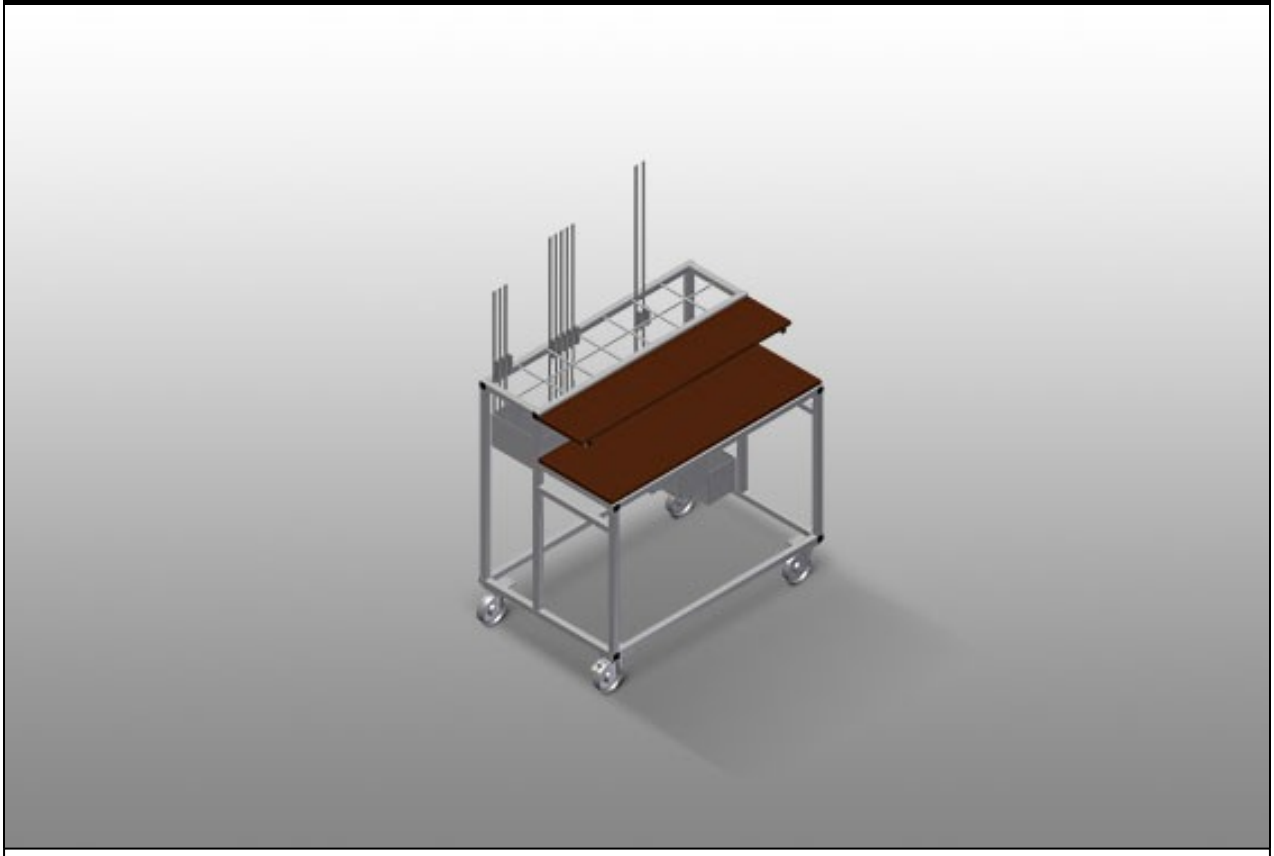

Beschlagwagen für eine übersichtliche Bereitstellung der Beschläge. Stabile Stahlkonstruktion. Zwei Ablagefächer aus Holz. Vorrichtung zur Aufnahme einer Stanze. Vier Lenkrollen, davon zwei mit Feststellbremse.

elumatec AG
Pinacher Straße, 61
75417 Mühlacker
Germany

Tel +49 7041-14-184
sales@elumatec.com
www.elumatec.com

The right to make technical alterations is reserved.

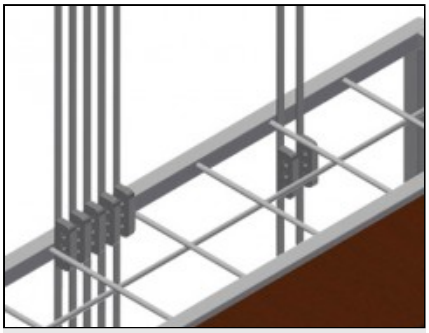

Aufnahmefächer

Sieben Aufnahmefächer für Beschläge,in Stufen angeordnet,Fachgröße 190 x 265 mm

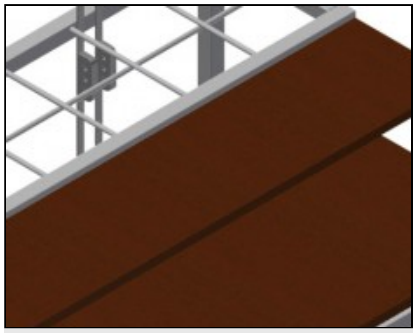

Ablage

Zwei Ablagen zum Ablegen von Werkzeuge und Zubehör

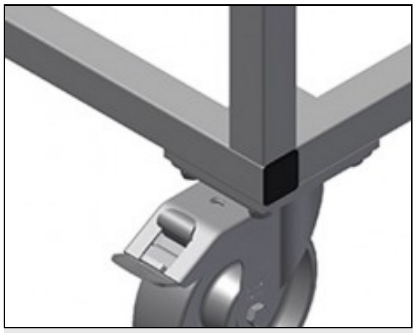

Lenkrollen

Vier Lenkrollen,davon zwei mit Feststellbremse,bieten hohe Beweglichkeit und leichte,sichere Handhabung

elumatec AG
Pinacher Straße, 61
75417 Mühlacker
Germany

Tel +49 7041-14-184
sales@elumatec.com
www.elumatec.com

The right to make technical alterations is reserved.

BW / TRANSPORTWAGEN

MODELLE

BW 7002



ABMESSUNGEN UND GEWICHT

Länge (mm)	1.100
Breite (mm)	710
Höhe (mm)	1.090
Gewicht (kg)	50

EINLAGERUNGSVERMÖGEN

Fächer	7
Ablagefächer aus Holz	2
Tragkraft (kg)	300

EIGENSCHAFTEN

Lenkrollen	4
Lenkrollen mit Feststellbremse	2
Laufrollendurchmesser (mm)	125

Enthalten ● Verfügbar ○

elumatec AG
Pinacher Straße, 61
75417 Mühlacker
Germany

Tel +49 7041-14-184
sales@elumatec.com
www.elumatec.com

The right to make technical alterations is reserved.