elumatec

a voilàp company

AW

TRANSPORTWAGEN

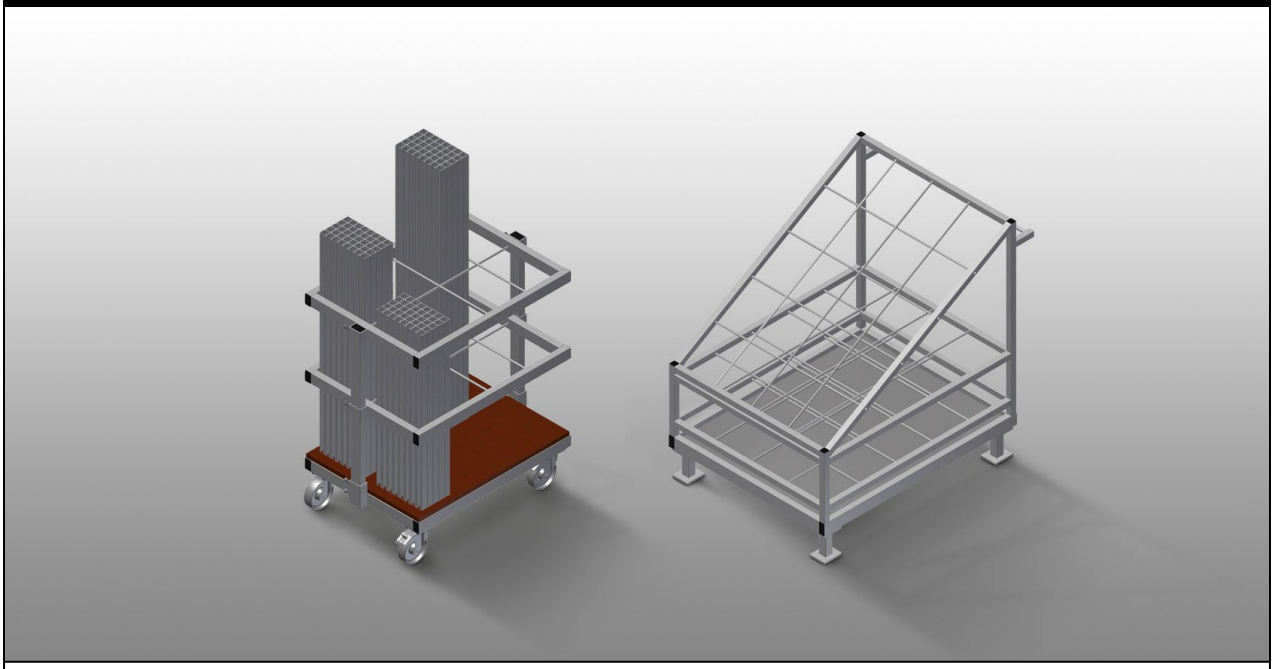

Wagen für Transport und sortierte Bereitstellung von zugesägten Armierungsprofilen. Stabile Stahlkonstruktion. Vertikale Lagerung und Transport von Stahlprofilen. Geringe Außenabmessung. Übersichtliche Profilanordnung für Fixlängen.

AW 800: Vier Lenkrollen, davon zwei mit Feststellbremse.

AW 1100: Transportierbar durch Gabelstapler.

elumatec AG
Pinacher Straße, 61
75417 Mühlacker
Germany

Tel +49 7041-14-184
sales@elumatec.com
www.elumatec.com

The right to make technical alterations is reserved.

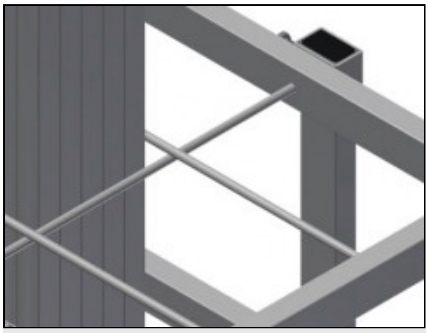

Fächer AW 800

Sechs Fächer, Fachgröße 190 x 265 mm

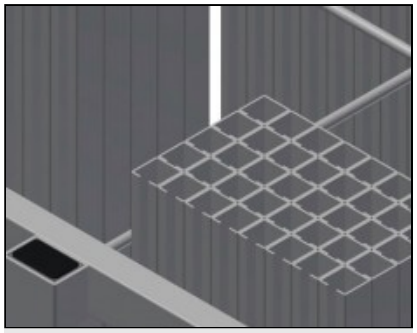

Gitterrahmen AW 800

Zwei Gitterrahmen,höhenverstellbar

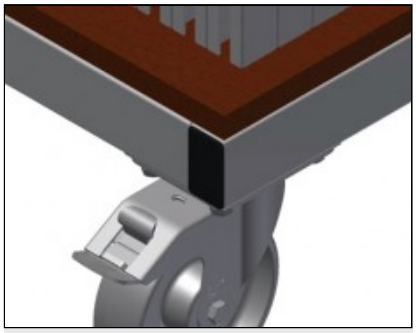

Lenkrollen AW 800

Vier Lenkrollen,davon zwei mit Feststellbremse,bieten hohe Beweglichkeit und leichte,sichere Handhabung

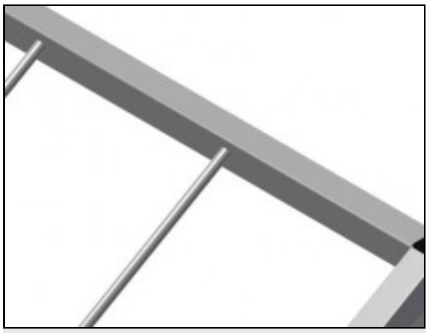

Fächer AW 1100

20 Fächer, Fachgröße 200 x 200 mm

elumatec AG
Pinacher Straße, 61
75417 Mühlacker
Germany

Tel +49 7041-14-184
sales@elumatec.com
www.elumatec.com

The right to make technical alterations is reserved.

AW / TRANSPORTWAGEN

MODELLE

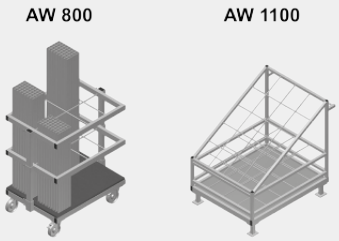

ABMESSUNGEN UND GEWICHT

AW 800 / AW 1100	
Länge (mm)	800 / 1.100
Breite (mm)	600 / 900
Höhe (mm)	960 / 1.100
Gewicht (kg)	35 / 80

EINLAGERUNGSVERMÖGEN

AW 800 / AW 1100	
Fächer	6 / 20
Tragkraft (kg)	400 / 600

EIGENSCHAFTEN

AW 800	
Lenkrollen	4
Lenkrollen mit Feststellbremse	2
Laufrollendurchmesser (mm)	125
AW 1100	
Auf fahrbar (Zwei Lenkrollen mit Stoppeinrichtung, zwei Bockrollen - Laufrollendurchmesser 125 mm)	○

Enthalten ● Verfügbar ○

elumatec AG
Pinacher Straße, 61
75417 Mühlacker
Germany

Tel +49 7041-14-184
sales@elumatec.com
www.elumatec.com

The right to make technical alterations is reserved.