elumatec

a voilàp company

VR

SVISLÉ VÁLEČKOVÉ DRÁHY

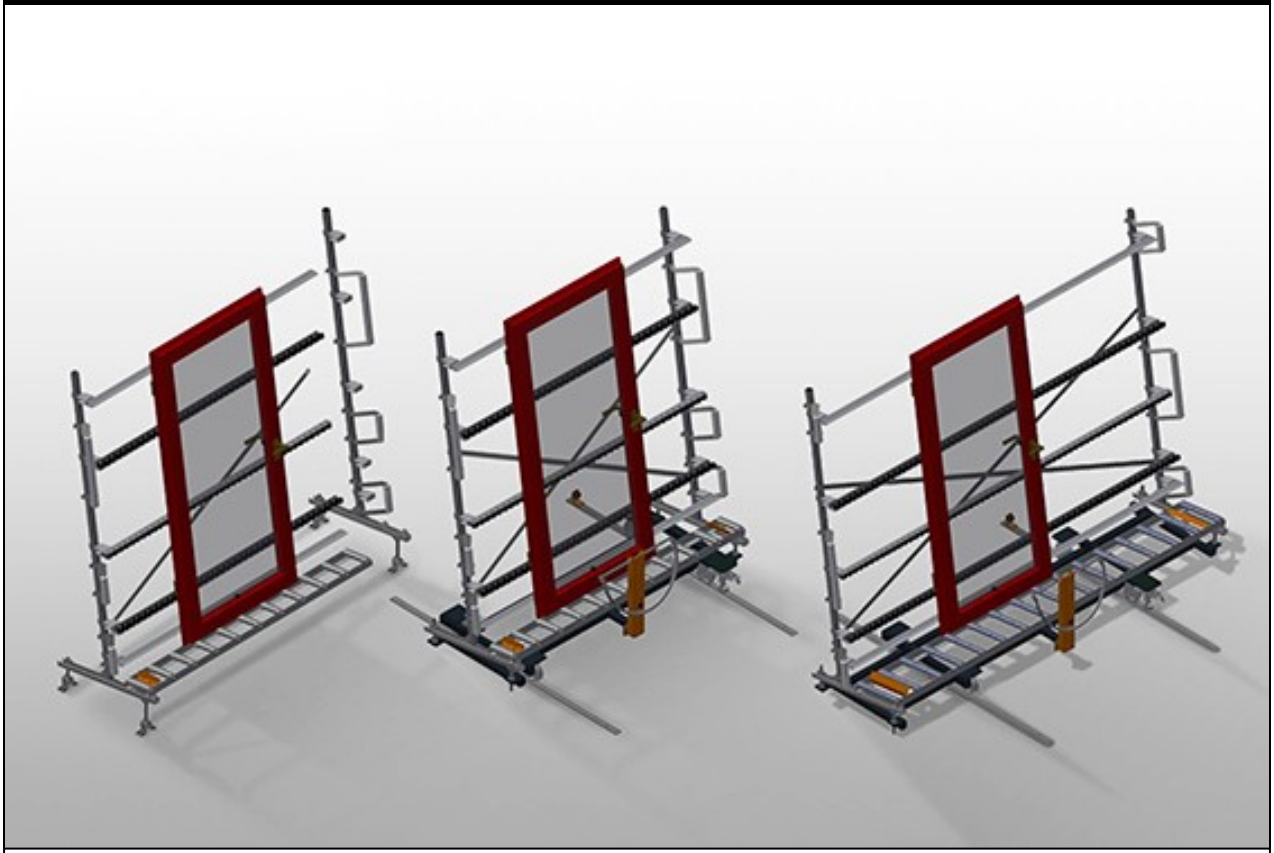

Svislý válečkový dopravník pro plynulý transport a uložení okenních prvků. Jednoduchá manipulace s okenními prvky.

VR 2000 / VR 3000 / VR 4000 / VR 2003 / VR 3003 / VR 4003: Modulové rozšiřování. Každá jednotka válečkového dopravníku o délce 2.000/3.000/4.000 mm (podle modelu). Horní a dolní plastové kluzné lišty. Tři válečkové dráhy s pryžovými válečky, průměr 50 mm. Základní jednotka bez koncového dílu.

VR 2000 F / VR 3000 F / VR 4000 F / VR 2003 F / VR 3003 F / VR 4003 F: Každá jednotka válečkového dopravníku o délce 2.000/3.000/4.000 mm (podle modelu). Horní a dolní plastové kluzné lišty. Tři válečkové dráhy s pryžovými válečky, průměr 50 mm. Základní jednotka s koncovým dílem. Svislý válečkový dopravník na kolejnici, pojízdný s věncovými koly.

VR 3000 DF / VR 4000 DF / VR 3003 DF / VR 4003 DF: Každá jednotka válečkového dopravníku o délce 3.000/4.000 mm (podle modelu). Horní a dolní plastové kluzné lišty. Tři válečkové dráhy s pryžovými válečky, průměr 50 mm. Základní jednotka s koncovým dílem. Svislý válečkový dopravník na kolejnici, pojízdný s věncovými koly. Válečkový dopravník lze otočit o 360°.

elumatec AG
Pinacher Straße, 61
75417 Mühlacker
Germany

Tel +49 7041-14-184
sales@elumatec.com
www.elumatec.com

The right to make technical alterations is reserved.

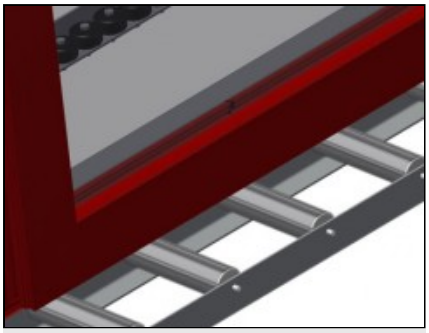

Nosné válečky VR 2000 / VR 3000 / VR 4000 / VR 2000F / VR 3000F / VR 4000F / VR 3000DF / VR 4000DF

Vodicí kladky nepřetržité, šířka nosných válečků 200 mm

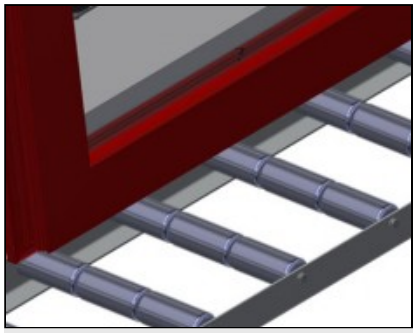

Nosné válečky VR 2003 / VR 3003 / VR 4003 / VR 2003F / VR 3003F / VR 4003F / VR 3003DF / VR 4003DF

Vodicí kladky nepřetržité, nosné válečky trojnásobně rozdělené 3x 120 mm

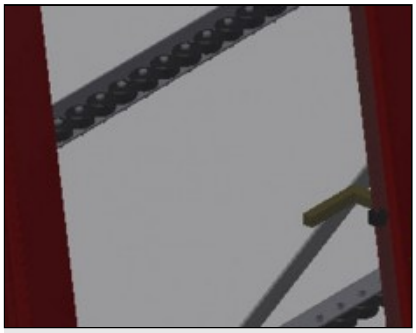

Válečková lišta

Tři válečkové lišty s pryžovými válečky, průměr 50 mm

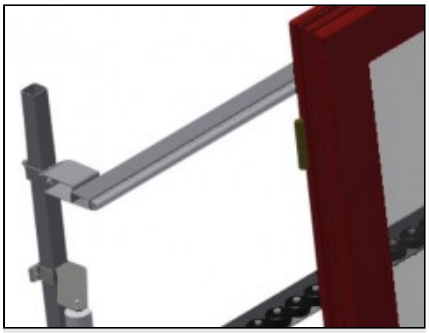

Opěrné lišty

Opěrná lišta na zadní straně s horními a dolními plastovými kluznými lištami

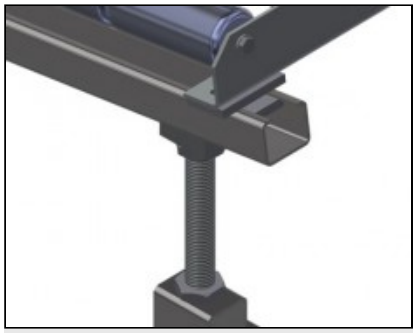

Nastavení výšky válečkového dopravníku VR 2000 / VR 3000 / VR 4000 / VR 2003 / VR 3003 / VR 4003

Dolní výška válečkového dopravníku nastavitelná pomocí nastavitelných nohou

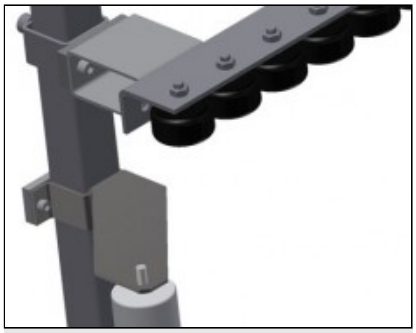

Nastavení výšky válečkové dráhy VR 2000 / VR 3000 / VR 4000 / VR 2003 / VR 3003 / VR 4003

Možnost nastavení výšky válečkové dráhy

elumatec AG
Pinacher Straße, 61
75417 Mühlacker
Germany

Tel +49 7041-14-184
sales@elumatec.com
www.elumatec.com

The right to make technical alterations is reserved.

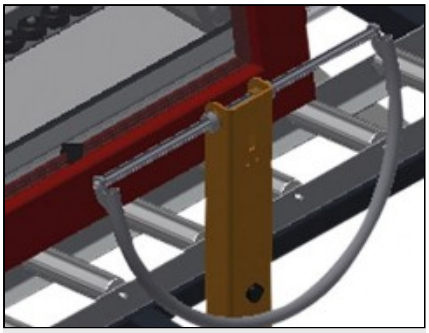

Rukojeť VR 2000F / VR 3000F / VR 4000F / VR 3000DF / VR 4000DF

Rukojeť pro snadné posunování válečkového dopravníku po kolejnicích

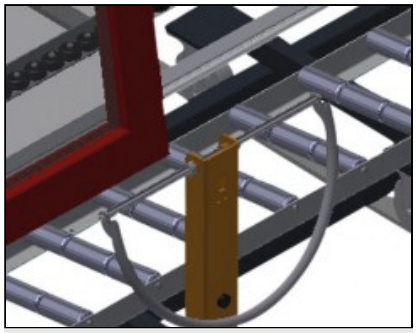

Rukojeť VR 2003F / VR 3003F / VR 4003F / VR 3003DF / VR 4003DF

Rukojeť pro snadné posunování válečkového dopravníku po kolejnicích



Pojezdová jednotka (vyloučeno VR 2000 / VR 3000 / VR 4000 / VR 2003 / VR 3003 / VR 4003)

Pojezdové zařízení s věncovými koly a zajišťovací brzdou

elumatec AG
Pinacher Straße, 61
75417 Mühlacker
Germany

Tel +49 7041-14-184
sales@elumatec.com
www.elumatec.com

The right to make technical alterations is reserved.

VR / SVISLÉ VÁLEČKOVÉ DRÁHY

MODELY

VR 2000

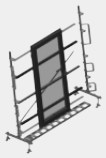

VR 3000

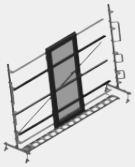

VR 4000

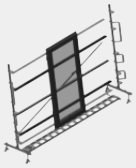

VR 2003

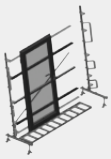

VR 3003

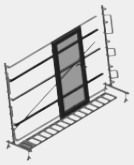

VR 4003

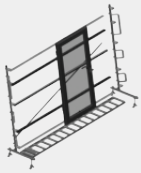

VR 2000 F



VR 3000 F



VR 4000 F



VR 2003 F



VR 3003 F



VR 4003 F

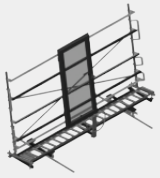

VR 3000 DF

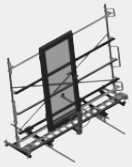

VR 4000 DF



VR 3003 DF



VR 4003 DF

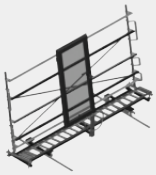

ROZMĚRY A HMOTNOST

VR 2000 / VR 3000 / VR 4000 / VR 2003 / VR 3003 / VR 4003 / VR 2000 F / VR 3000 F / VR 4000 F / VR 2003 F / VR 3003 F / VR 4003 F / VR 3000 DF / VR 4000 DF / VR 3003 DF / VR 4003 DF

Délka (mm)	2.000 / 3.000 / 4.000 / 2.000 / 3.000 / 4.000 / 2.000 / 3.000 / 4.000 / 2.000 / 3.000 / 4.000 / 3.000 / 4.000 / 3.000 / 4.000
Šířka (mm)	900 / 900 / 900 / 900 / 900 / 900 / 1.000 / 1.000 / 1.000 / 1.000 / 1.000 / 1.000 / 1.000 / 1.000 / 1.000 / 1.000
Výška (mm)	2.400 / 2.400 / 2.400 / 2.400 / 2.400 / 2.400 / 2.490 / 2.490 / 2.490 / 2.490 / 2.490 / 2.490 / 2.490 / 2.490 / 2.490 / 2.490
Opěrná výška (mm)	2.100

elumatec AG
Pinacher Straße, 61
75417 Mühlacker
Germany

Tel +49 7041-14-184
sales@elumatec.com
www.elumatec.com

The right to make technical alterations is reserved.

ROZMĚRY A HMOTNOST

Hmotnost (kg)	80 / 120 / 200 / 100 / 120 / 220 / 100 / 140 / 200 / 120 / 180 / 200 / 180 / 220 / 200 / 240
VR 2000 / VR 3000 / VR 4000 / VR 2000 F / VR 3000 F / VR 4000 F / VR 3000 DF / VR 4000 DF	
Šířka nosných válečků (mm)	200
VR 2003 / VR 3003 / VR 4003 / VR 2003 F / VR 3003 F / VR 4003 F / VR 3003 DF / VR 4003 DF	
Nosné válečky rozdělené na 3 části (mm)	3 x 120

elumatec AG
Pinacher Straße, 61
75417 Mühlacker
Germany

Tel +49 7041-14-184
sales@elumatec.com
www.elumatec.com

The right to make technical alterations is reserved.

CHARAKTERISTIKY

Nosnost (kg)	200
Mini válečkové dráhy s gumovými válečky, průměr 50 mm	3
Základní jednotka s koncovým rámem	●
Vstupní válečky L= 500 mm (pár)	○
Vstupní válečky L= 250 mm (pár)	○
Přídavné mini válečkové dráhy s gumovými válečky nahoře a dole	○
VR 2000 F / VR 3000 F / VR 4000 F / VR 2003 F / VR 3003 F / VR 4003 F / VR 3000 DF / VR 4000 DF / VR 3003 DF / VR 4003 DF	
Vertikální válečkový dopravník na kolejnicích, pojízdný s kolečky na kolejnici	●
Kolejnice dlouhá 2,0 m vlevo a vpravo	○
VR 3000 DF / VR 4000 DF / VR 3003 DF / VR 4003 DF	
Válečkový dopravník lze otáčet o 360°	●
VR 2000 / VR 3000 / VR 4000 / VR 2003 / VR 3003 / VR 4003	
Koncový rám	○
VR 2000 / VR 3000 / VR 4000 / VR 2000 F / VR 3000 F / VR 4000 F / VR 3000 DF / VR 4000 DF	
Kryty profilu pro L= 200 mm	○
Polohový doraz L= 200 mm	○
VR 2003 / VR 3003 / VR 4003 / VR 2003 F / VR 3003 F / VR 4003 F / VR 3003 DF / VR 4003 DF	
Kryty profilu pro L= 3x120 mm	○
Polohový doraz L= 3x120 mm	○

Included ● Available ○

elumatec AG
Pinacher Straße, 61
75417 Mühlacker
Germany

Tel +49 7041-14-184
sales@elumatec.com
www.elumatec.com

The right to make technical alterations is reserved.