TMT

MONTÁŽNÍ STOLY

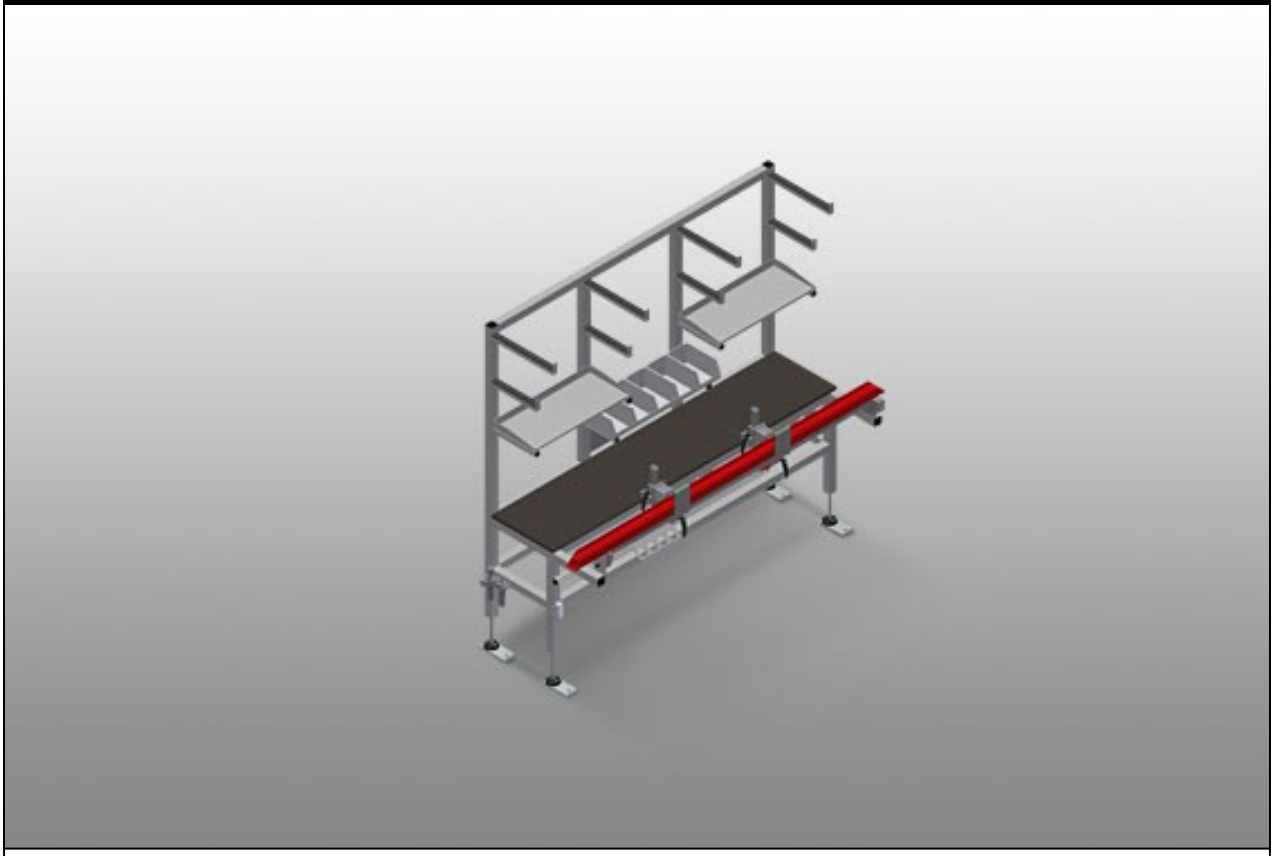

Montážní stůl pro předmontáž kování a těsnění. Stabilní ocelová konstrukce. Pracovní stůl pro všechny předmontážní práce týkající se kování a těsnění u hliníkových oken a hliníkových dveří. Vybavený dvěma upínači. Upínací zařízení pro profily o konstrukční hloubce 45 – 120 mm a pohledové šířce 50 – 150 mm. Upínací pozice nastavitelná. Aktivace upínacích válců nožním pedálem. Natáčecí zařízení 180° pro upnuté profily zajistitelné v 30° krocích nožním pedálem. Opěrná ramena pro dlouhé díly. Dvě odkládací plochy k odkládání nástrojů a drobných dílů. Zásuvky pro nástroje. Držák pro šroubovák nebo vrtačku. Připojení stlačeného vzduchu 4krát. Zásuvky Schuko 2krát.

elumatec AG
Pinacher Straße, 61
75417 Mühlacker
Germany

Tel +49 7041-14-184
sales@elumatec.com
www.elumatec.com

The right to make technical alterations is reserved.

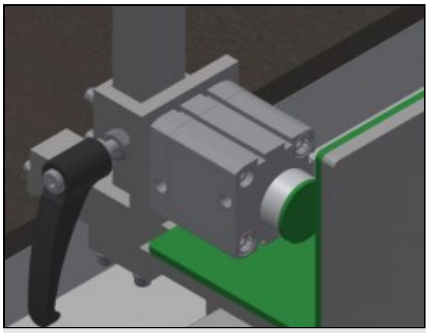

Upínací zařízení

Upínací zařízení pro profily s konstrukční hloubkou 45 – 120 mm a pohledovou šířkou 50 – 150 mm. Upínací pozice nastavitelná v podélném směru profilu. Upínací válec lze ovládat nožním spínačem

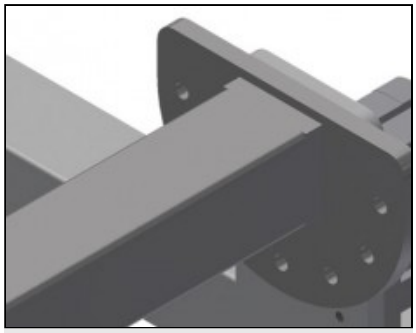

Natáčecí zařízení

Natáčecí zařízení 180° pro upnuté profily zajistitelné v 30° krocích nožním spínačem

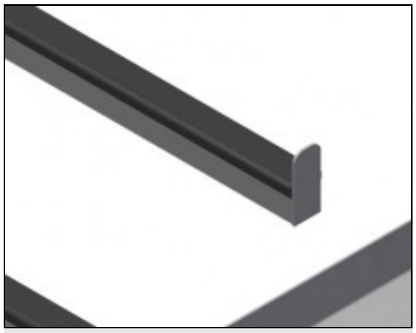

Opěrná ramena

Opěrná ramena pro dlouhé díly jako např. vícenásobné zamykání. Odkládací plochy na nástroje a drobné díly

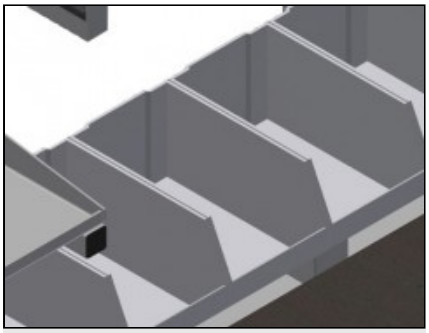

Odkládací plocha

Odkládací plocha s pěti plastovými bednami

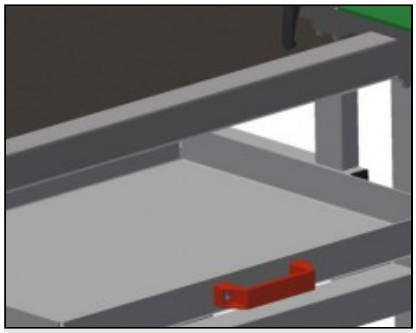

Zásuvka

Zásuvka pro nástroje. Odkládací plochy na nástroje potažené pryží

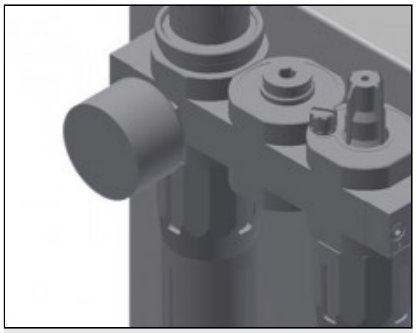

Jednotka údržby

Jednotka údržby pro pneumatické nástroje

elumatec AG
Pinacher Straße, 61
75417 Mühlacker
Germany

Tel +49 7041-14-184
sales@elumatec.com
www.elumatec.com

The right to make technical alterations is reserved.

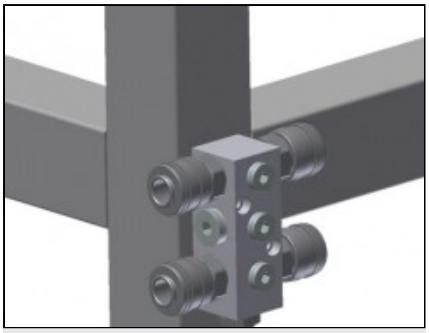

Připojení stlačeného vzduchu 4krát

Připojení stlačeného vzduchu 4krát pro připojení pneumatických nástrojů

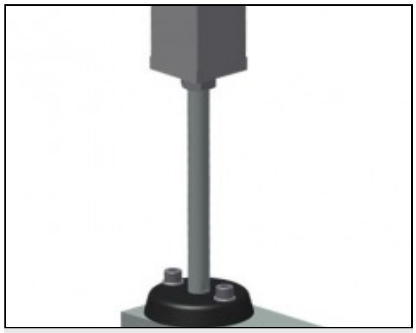

Nastavitelná noha

Pracovní výšku lze nastavit pomocí nastavitelných noh od 850 – 1.000 mm



Držák nástrojů

Držák nástrojů pro pneumatické nebo elektrické nástroje

elumatec AG
Pinacher Straße, 61
75417 Mühlacker
Germany

Tel +49 7041-14-184
sales@elumatec.com
www.elumatec.com

The right to make technical alterations is reserved.

TMT / MONTÁŽNÍ STOLY

MODELY

TMT 2000



ROZMĚRY A HMOTNOST

Délka (mm)	2.000
Šířka (mm)	850
Výška (mm)	1.970
Hmotnost (kg)	145

CHARAKTERISTIKY

Svěráky	2
Police pro uložení nářadí a malých dílů	2
Zásuvky na nářadí	●
Držák na aku šroubovák nebo vrtačku	●
Čtyřnásobná přípojka stlačeného vzduchu	●
Provozní tlak vzduchu (bar)	7
Přibližná spotřeba vzduchu (l/min)	20
Dvojité zásuvky Schuko	●

Included ● Available ○

elumatec AG
Pinacher Straße, 61
75417 Mühlacker
Germany

Tel +49 7041-14-184
sales@elumatec.com
www.elumatec.com

The right to make technical alterations is reserved.