elumatec

a voilàp company

RMT

MONTÁŽNÍ STOLY

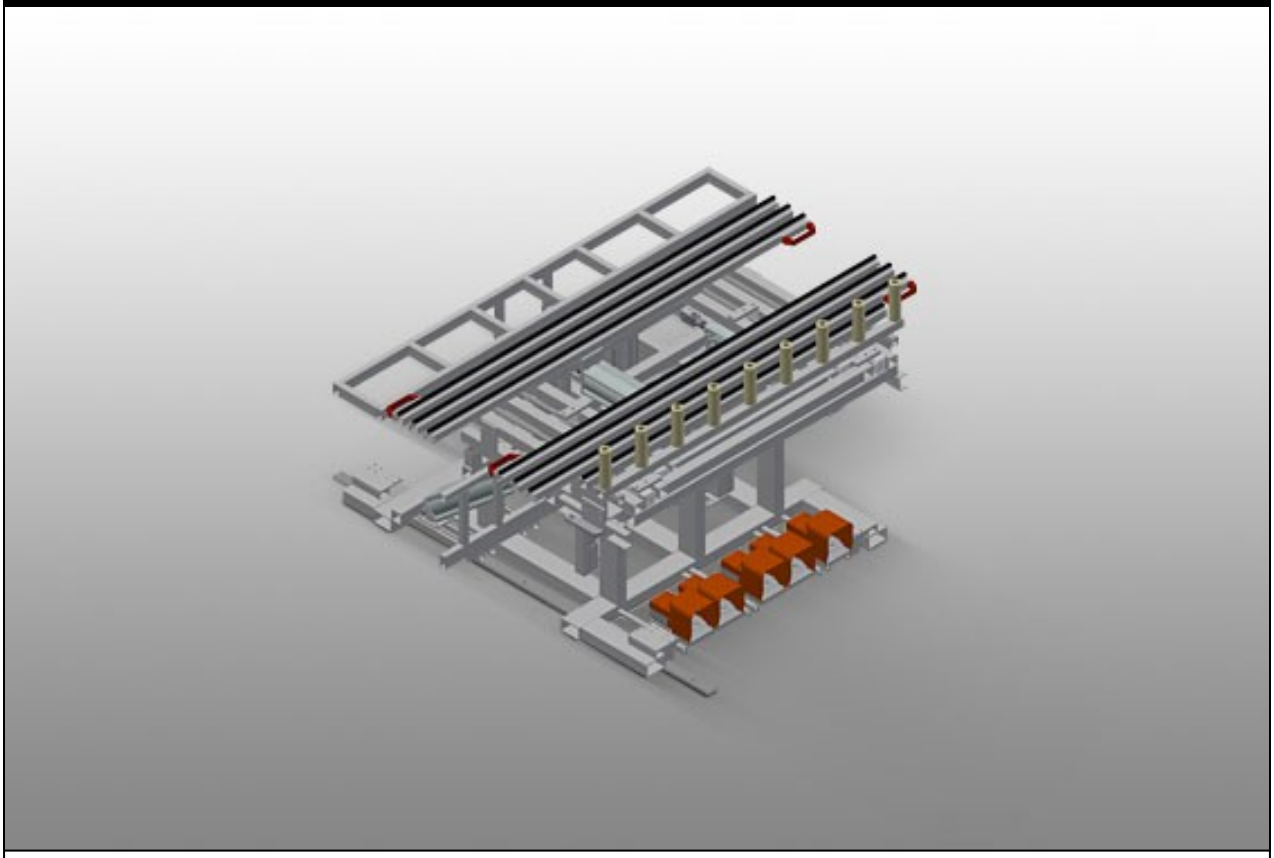

Stabilní ocelová konstrukce. Montážní naklápěcí stůl se zajížděcím zařízením. Základní rozměry 1400 x 2000 mm, roztažený 2000 x 2800 mm. Pracovní platforma sestávající ze dvou podpěr, osazená kartáčovými lištami. Minimální velikost pracovní platformy 2000 x 1000 mm. Maximální velikost pracovní platformy 2800 x 2000 mm. Dvě podpěry tvoří rám, kterým lze pneumaticky výškově plynule pojíždět od 1000-2000 mm. Zvedací a naklápěcí zařízení s nožním ventilem. Válečkový dopravník pevně namontovaný se zvedacím zařízením 100 mm. Zvedací a naklápěcí zařízení s nožním pedálem. Válečkový dopravník vpředu otevřený k najíždění do předávacího válečkového dopravníku. Pojezdové zařízení s věncovými kolečky a pneumatickou zajišťovací brzdou s bočním ovládáním. Možnosti vybavení: Obložení stolu plstěná profilová lišta pro RMT 1400. Dodatečný upínač s ručním ventilem.

elumatec AG
Pinacher Straße, 61
75417 Mühlacker
Germany

Tel +49 7041-14-184
sales@elumatec.com
www.elumatec.com

The right to make technical alterations is reserved.

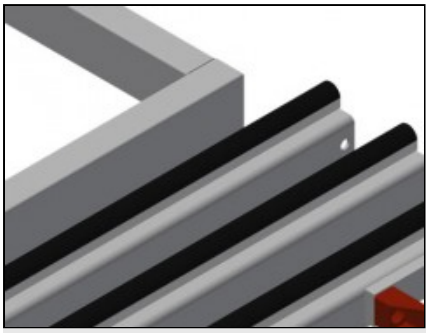

Odkládací plocha

Opěrka na stůl s kartáčovými lištami

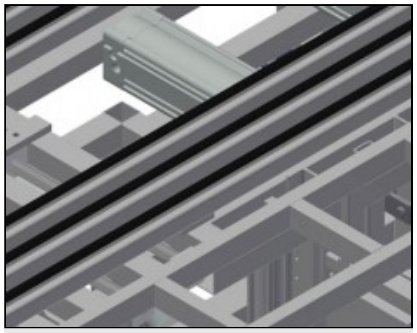

Pracovní odkládací plocha

Stůl výškově nastavitelný do 230 mm pod pracovní platformu. Hloubka stolu 250 mm, délka 2000 mm

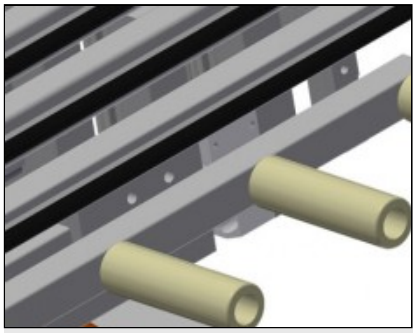

Válečková opěra

Válečkový dopravník vpředu otevřený k najíždění do předávacího válečkového dopravníku. Válečkový dopravník pevně namontovaný se zvedacím zařízením 100 mm Zvedací zařízení k předávání / přebírání z válečkového dopravníku

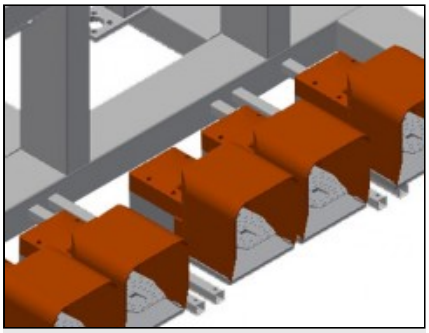

Nožní spínač

Řízení nožním pedálem. Zvedací a sklápěcí zařízení s nožním pedálem

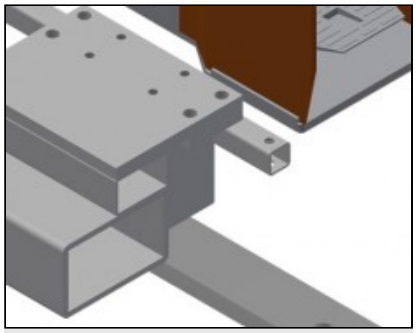

Pojezdová jednotka

Pojezdové zařízení s věncovými válečky a pneumatickou zajišťovací brzdou, s oboustranným ovládáním

elumatec AG
Pinacher Straße, 61
75417 Mühlacker
Germany

Tel +49 7041-14-184
sales@elumatec.com
www.elumatec.com

The right to make technical alterations is reserved.

RMT / MONTÁŽNÍ STOLY

MODELY

RMT 1400



ROZMĚRY A HMOTNOST

Délka (mm)	2.000
Šířka (mm)	1.620
Výška (mm)	450

OPĚRNÁ PLOCHA

Délka opěrného stolu (mm)	2.000
Hloubka opěrného stolu (mm)	200
Pracovní výška (mm)	950
Sklon opěrné plochy	8°
Délka válečkového dopravníku (mm)	1.600
Průměr válečků (mm)	50
Délka válečků (mm)	150
Nosnost (kg)	300

Included ● Available ○

elumatec AG
Pinacher Straße, 61
75417 Mühlacker
Germany

Tel +49 7041-14-184
sales@elumatec.com
www.elumatec.com

The right to make technical alterations is reserved.