elumatec

a voilàp company

RF

VOZÍKY

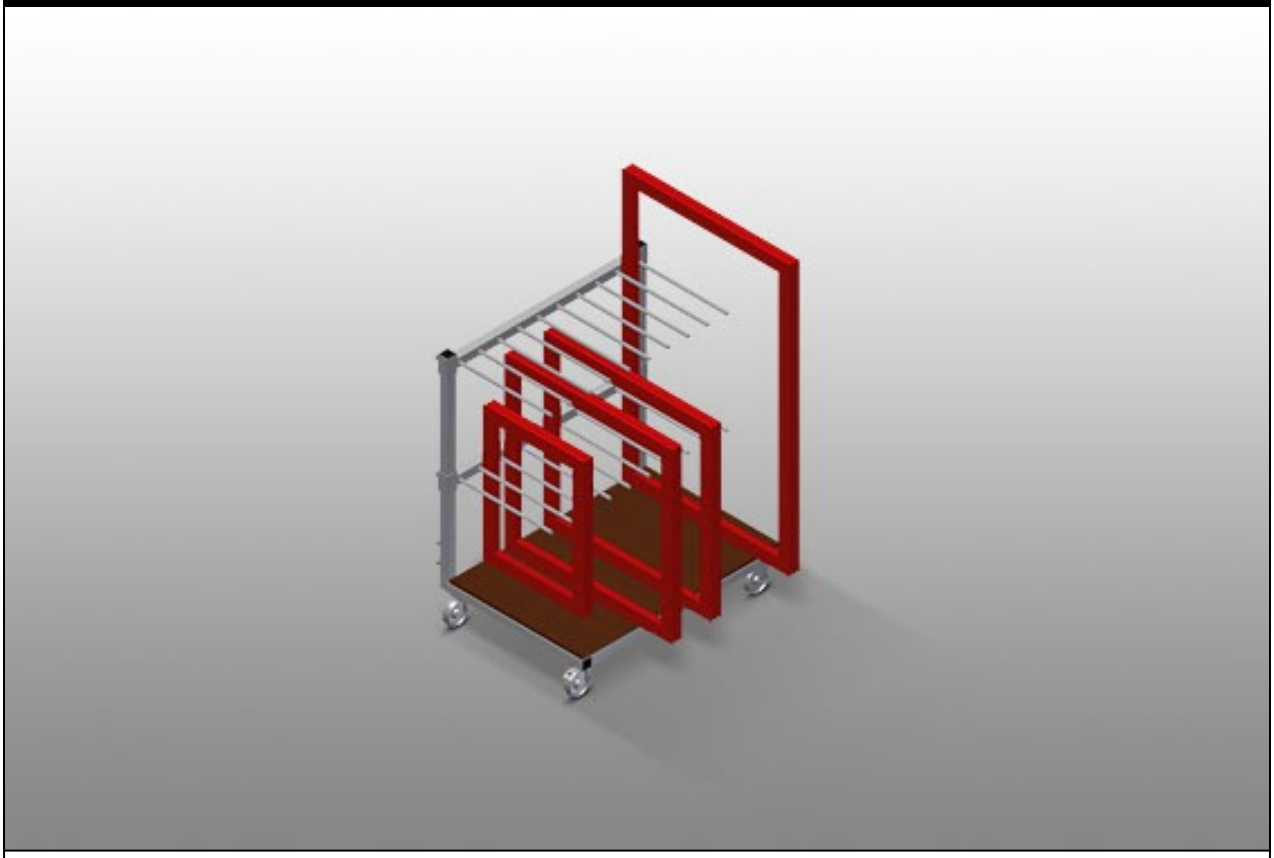

Vozík na profily pro přepravu rámů a křídel uvnitř závodu. Stabilní ocelová konstrukce. Vozík s třídicím hřebenem pro přepravu a uložení rámů a křídel. Podložka z tvrdého dřeva. Rozdělovací části pro devět rámů. Rozdělovací části výškově nastavitelné. Čtyři řiditelná kolečka, z toho dvě se zajišťovací brzdou.

elumatec AG
Pinacher Straße, 61
75417 Mühlacker
Germany

Tel +49 7041-14-184
sales@elumatec.com
www.elumatec.com

The right to make technical alterations is reserved.

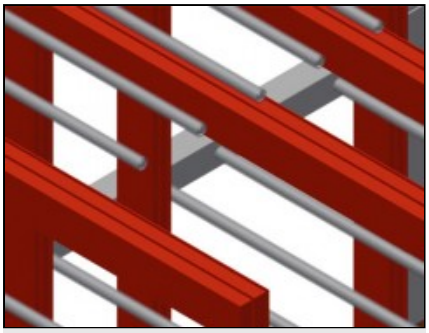

Snadná nakládka a vykládka

Rychlý přístup díky přehlednému uložení

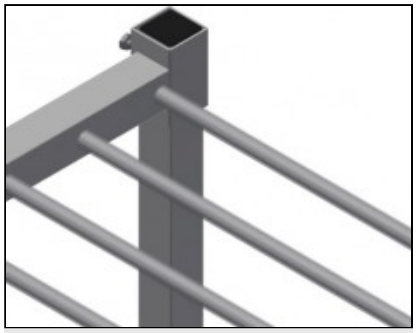

Rozdělovací části

Rozdělovací části výškově nastavitelné, šířka přihrádky 100 mm, hloubka přihrádky 540 mm

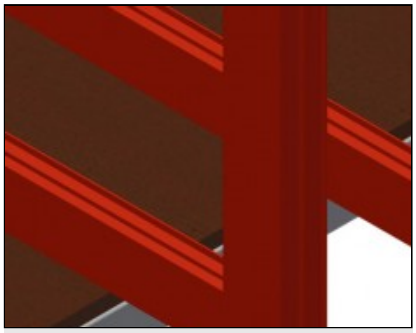

Opěrná plocha

Podložka dole z tvrdého dřeva

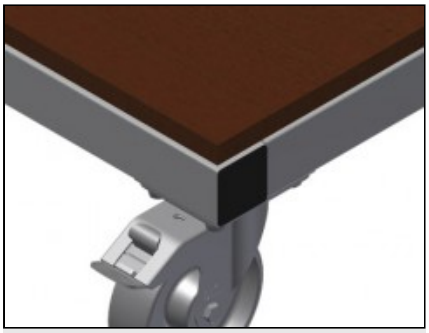

Pojezdová kolečka

Čtyři řiditelná kolečka, z toho dvě se zajišťovací brzdou, poskytují vysokou pohyblivost a snadnou, bezpečnou manipulaci

elumatec AG
Pinacher Straße, 61
75417 Mühlacker
Germany

Tel +49 7041-14-184
sales@elumatec.com
www.elumatec.com

The right to make technical alterations is reserved.

RF / VOZÍKY

MODELY

RF 1000

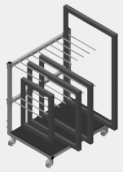

ROZMĚRY A HMOTNOST

Délka (mm)	1.180
Šířka (mm)	850
Výška (mm)	1.360
Hmotnost (kg)	65

ÚLOŽNÁ KAPACITA

Separátory	2
Přihrádky	9
Šířka přihrádky (mm)	100
Hloubka přihrádky (mm)	540
Opěrná výška (mm)	1.150
Nosnost (kg)	400

CHARAKTERISTIKY

Plastový kryt	○
Otočná kolečka	4
Otočná kolečka s aretací	2
Průměr otočných koleček (mm)	125

Included ● Available ○

elumatec AG
Pinacher Straße, 61
75417 Mühlacker
Germany

Tel +49 7041-14-184
sales@elumatec.com
www.elumatec.com

The right to make technical alterations is reserved.