elumatec

a voilàp company

PWW

VOZÍKY

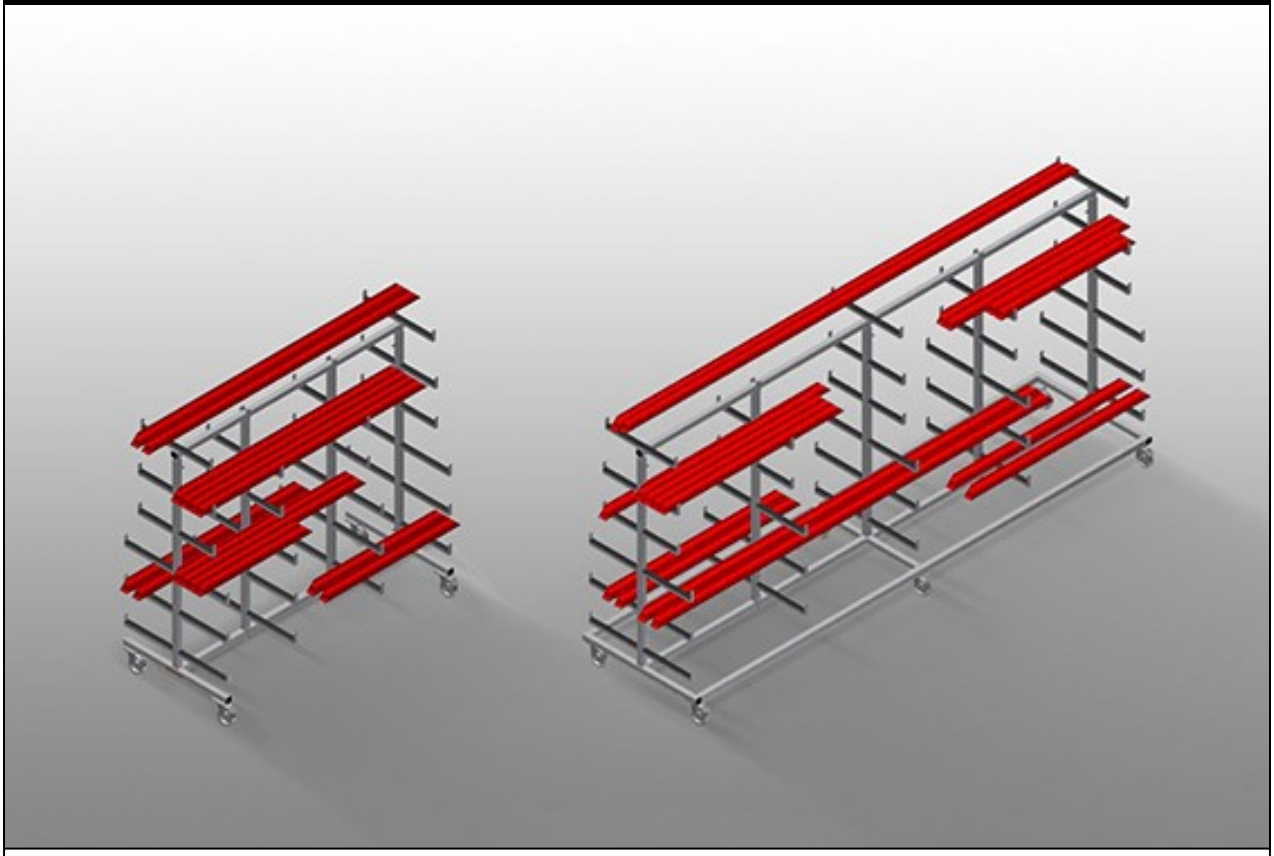

Vozík na profily pro vodorovné uložení a přepravu profilů. Stabilní ocelová konstrukce. Vodorovná přeprava profilů. Opěrná ramena potažená pryží. Vozík na profily s dvoustranným odkládáním profilů. Šest odkládacích ploch na podpěru.

PWW 1000: Jedna středová opěra. Čtyři řiditelná kolečka, z toho dvě se zajišťovací brzdou.

PWW 2000: Dvě středové opěry. Čtyři řiditelná kolečka, z toho dvě se zajišťovací brzdou.

PWW 4000: Tři středové opěry. Šest řiditelných koleček, z toho dvě se zajišťovací brzdou.

elumatec AG
Pinacher Straße, 61
75417 Mühlacker
Germany

Tel +49 7041-14-184
sales@elumatec.com
www.elumatec.com

The right to make technical alterations is reserved.

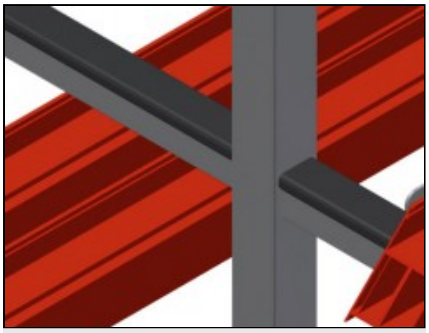

Snadná nakládka a vykládka

Rychlý přístup díky přehlednému uložení

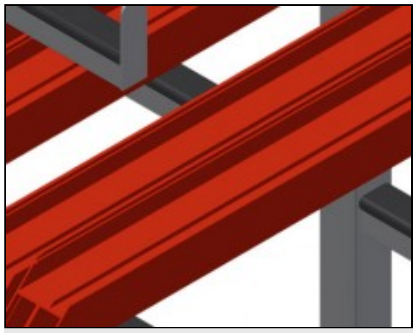

Opěrná ramena

Opěrná ramena potažená pryží, středová opěra nastavitelná

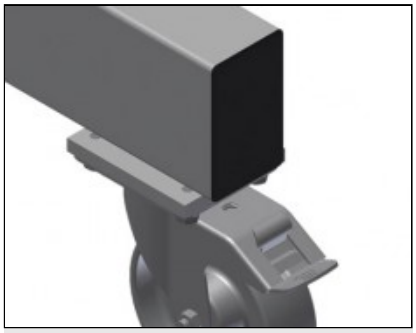

Kolečka

Čtyři řiditelná kolečka, z toho dvě se zajišťovací brzdou, poskytují vysokou pohyblivost a snadnou, bezpečnou manipulaci

elumatec AG
Pinacher Straße, 61
75417 Mühlacker
Germany

Tel +49 7041-14-184
sales@elumatec.com
www.elumatec.com

The right to make technical alterations is reserved.

PWW / VOZÍKY

MODELY

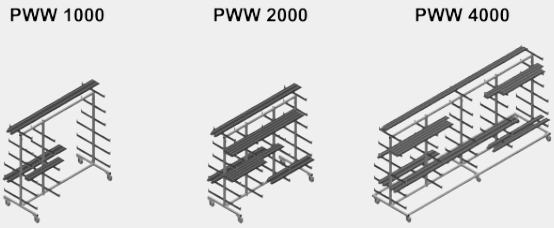

ROZMĚRY A HMOTNOST

PWW 1000 / PWW 2000 / PWW 4000

Délka (mm)	1.625 / 2.000 / 4.000
Šířka (mm)	900 / 900 / 1.000
Výška (mm)	1.960
Hmotnost (kg)	60 / 75 / 130

ÚLOŽNÁ KAPACITA

PWW 1000 / PWW 2000 / PWW 4000

Police	11
Vnitřní šířka (mm)	260
Šířka dolní police (mm)	420
Šířka horní police (mm)	300
Nosnost (kg)	350 / 350 / 500

elumatec AG
Pinacher Straße, 61
75417 Mühlacker
Germany

Tel +49 7041-14-184
sales@elumatec.com
www.elumatec.com

The right to make technical alterations is reserved.

CHARAKTERISTIKY

PWW 1000 / PWW 2000 / PWW 4000

Středový rám	1 / 2 / 3
Otočná kolečka	4 / 4 / 6
Otočná kolečka s aretací	2
Průměr otočných koleček (mm)	125

PWW 1000 / PWW 2000

Jednotlivý středový rám	○

Included ● Available ○

elumatec AG
Pinacher Straße, 61
75417 Mühlacker
Germany

Tel +49 7041-14-184
sales@elumatec.com
www.elumatec.com

The right to make technical alterations is reserved.