PWS

VOZÍKY

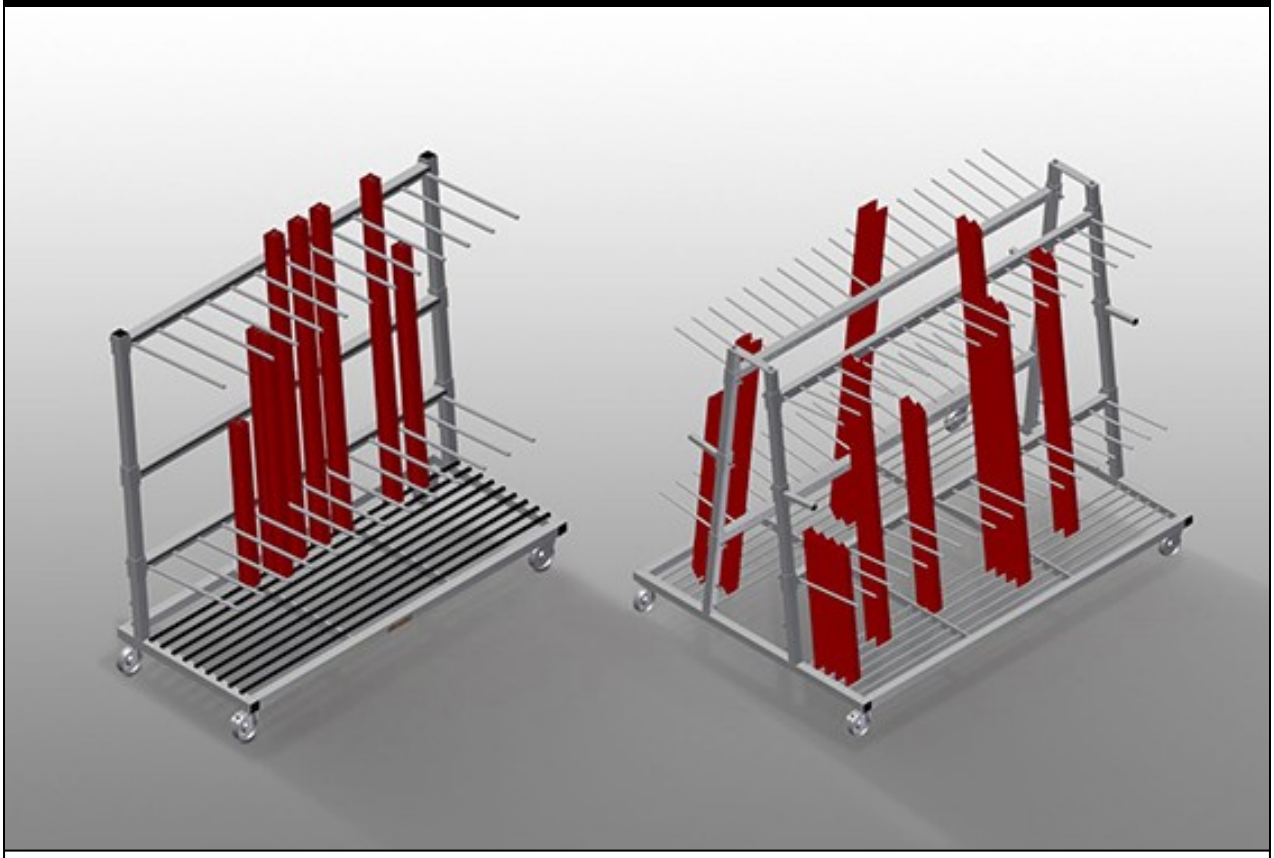

Vozík na profily pro svislé uložení a přepravu profilů. Stabilní ocelová konstrukce. Snadná nakládka a vykládka. Rozdělovací část výškově nastavitelná. Čtyři řiditelná kolečka, z toho dvě se zajišťovací brzdou.
PWS 1000: Svislá přeprava profilů. Vozík na profily s jednostranným nakládáním. Dostatečný pro 30 – 40 profilových tyčí. Odkládací plocha jako tyčové rastrové dno
PWS 1400: Svislá přeprava profilů. Dostatečný pro 30 - 40 profilových tyčí. Dolní opěra s pryžovými lištami. Rozdělovací část s ochrannou hadicí. Odkládací plocha na zadní straně s pryžovými lištami.
PWS 1800: Svislá přeprava profilů. Dostatečný pro 12 - 60 profilových tyčí. Dolní opěra s pryžovými lištami. Rozdělovací část s ochrannou hadicí. Odkládací plocha na zadní straně s pryžovými lištami.
PWS 2000: Svislá přeprava profilů. Vozík na profily s jednostranným nakládáním. Dostatečný pro 60 – 80 profilových tyčí. Odkládací plocha jako tyčové rastrové dno.
PWS 4000: Svislá přeprava profilů. Vozík na profily s dvoustranným nakládáním. 18 přihrádek na každé straně. Dostatečný pro 120 – 160 profilových tyčí. Odkládací plocha jako tyčové rastrové dno.

elumatec AG
Pinacher Straße, 61
75417 Mühlacker
Germany

Tel +49 7041-14-184
sales@elumatec.com
www.elumatec.com

The right to make technical alterations is reserved.

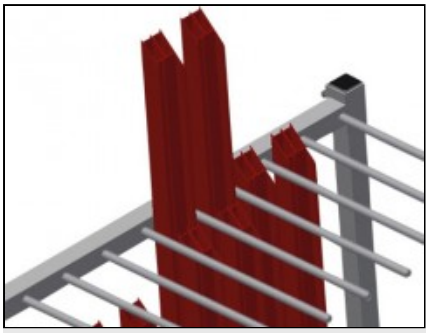

Snadná nakládka a vykládka PWS 1000 / PWS 2000

Vozík na profily s jednostranným nakládáním

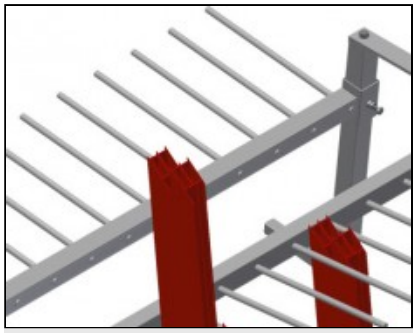

Snadná nakládka a vykládka PWS 4000

Vozík na profily s oboustranným nakládáním

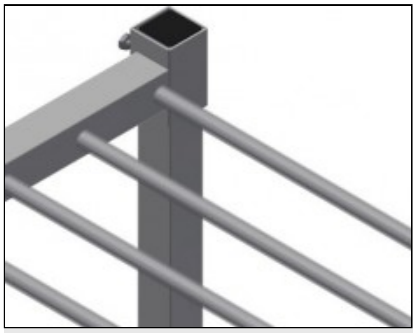

Rozdělovací části PWS 1000 / PWS 2000

Rozdělovací části výškově nastavitelné, šířka přihrádky 100 mm, hloubka přihrádky 540 mm

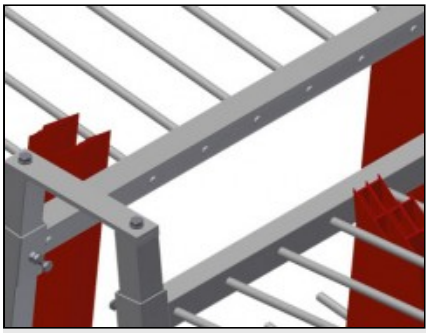

Rozdělovací část PWS 4000

Rozdělovací část výškově nastavitelná, šířka přihrádky 100 mm, hloubka přihrádky 400 mm

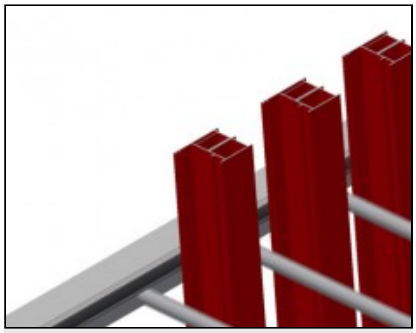

Rozdělovací část s plastovou ochranou PWS 1400 / PWS 1800

Rozdělovací část výškově nastavitelná. Všechny opěrné plochy jsou potažené protiskluzovým PVC, tím se zamezí poškození povrchu při ukládání



Odkládací plocha PWS 1000 / PWS 2000

Odkládací plocha jako tyčové rastrové dno

elumatec AG
Pinacher Straße, 61
75417 Mühlacker
Germany

Tel +49 7041-14-184
sales@elumatec.com
www.elumatec.com

The right to make technical alterations is reserved.

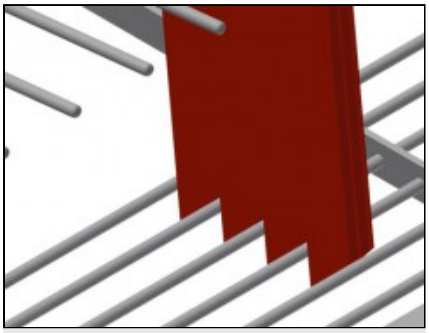

Odkládací plocha PWS 4000

Odkládací plocha jako tyčové rastrové dno

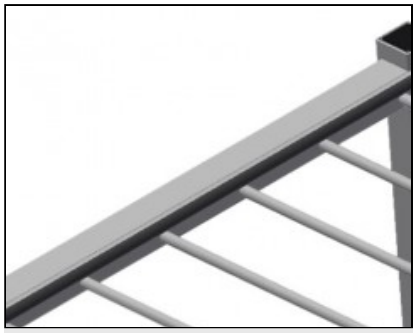

Odkládací plocha s pryžovou lištou PWS 1400 / PWS 1800

Odkládací plocha potažená pryžovou lištou chrání profil před poškozením

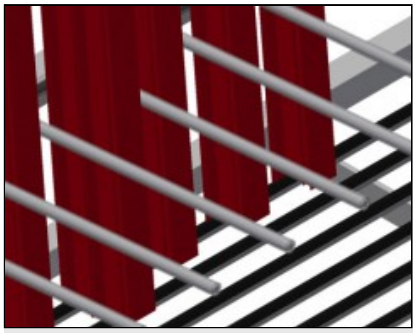

Opěra s pryžovou lištou PWS 1400 / PWS 1800

Dolní opěrná plocha potažená pryžovou lištou chrání profil před poškozením

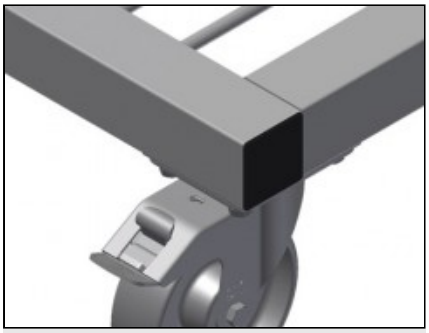

Kolečka

Čtyři kolečka, z toho dvě se zajišťovací brzdou, poskytují vysokou pohyblivost a snadnou, bezpečnou manipulaci

elumatec AG
Pinacher Straße, 61
75417 Mühlacker
Germany

Tel +49 7041-14-184
sales@elumatec.com
www.elumatec.com

The right to make technical alterations is reserved.

PWS / VOZÍKY

MODELY

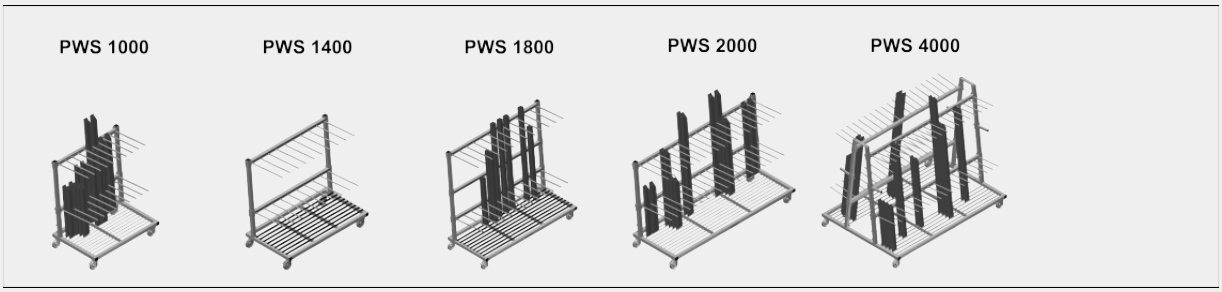

ROZMĚRY A HMOTNOST

PWS 1000 / PWS 1400 / PWS 1800 / PWS 2000 / PWS 4000

Délka (mm)	1.200 / 1.440 / 1.880 / 2.230 / 2.230
Šířka (mm)	800 / 790 / 800 / 800 / 1.560
Výška (mm)	1.360 / 1.360 / 1.700 / 1.360 / 1.850
Hmotnost (kg)	60 / 72 / 105 / 105 / 200

ÚLOŽNÁ KAPACITA

PWS 1000 / PWS 1400 / PWS 1800 / PWS 2000 / PWS 4000

Separátory	2 / 2 / 2 / 2 / 4
Přihrádky	9 / 9 / 12 / 18 / 36
Šířka přihrádky (mm)	100 / 120 / 120 / 100 / 100
Hloubka přihrádky (mm)	540 / 540 / 540 / 540 / 400
Opěrná výška (mm)	1.150 / 1.150 / 1.500 / 1.150 / 1.620
Nosnost (kg)	350 / 350 / 350 / 350 / 600
Počet profilových tyčí	30-40 / 30-40 / 12-60 / 60-80 / 120-160

PWS 4000

Počet přihrádek na každé straně	18

elumatec AG
Pinacher Straße, 61
75417 Mühlacker
Germany

Tel +49 7041-14-184
sales@elumatec.com
www.elumatec.com

The right to make technical alterations is reserved.

CHARAKTERISTIKY

PWS 1000 / PWS 1400 / PWS 1800 / PWS 2000	
Vozík na přepravu profilů s nakládáním na jedné straně	●
PWS 4000	
Vozík na přepravu profilů s možností nakládání na obou stranách	●
PWS 1000 / PWS 2000 / PWS 4000	
Opěrná plocha s mřížkovanou podlahou	●
Separátory s ochrannou trubkou	○
PWS 1400 / PWS 1800	
Separátory s ochrannou trubkou	●
Dolní opěrná plocha s gumovými páskami	●
Zadní podpěra s gumovými páskami	●
PWS 1800	
Přídavný separátor s nastavitelnou výškou a plastovým krytem	○
PWS 1000 / PWS 1400 / PWS 1800 / PWS 2000 / PWS 4000	
Průměr otočných koleček (mm)	125

Included ● Available ○

elumatec AG
Pinacher Straße, 61
75417 Mühlacker
Germany

Tel +49 7041-14-184
sales@elumatec.com
www.elumatec.com

The right to make technical alterations is reserved.