PLW

VOZÍKY

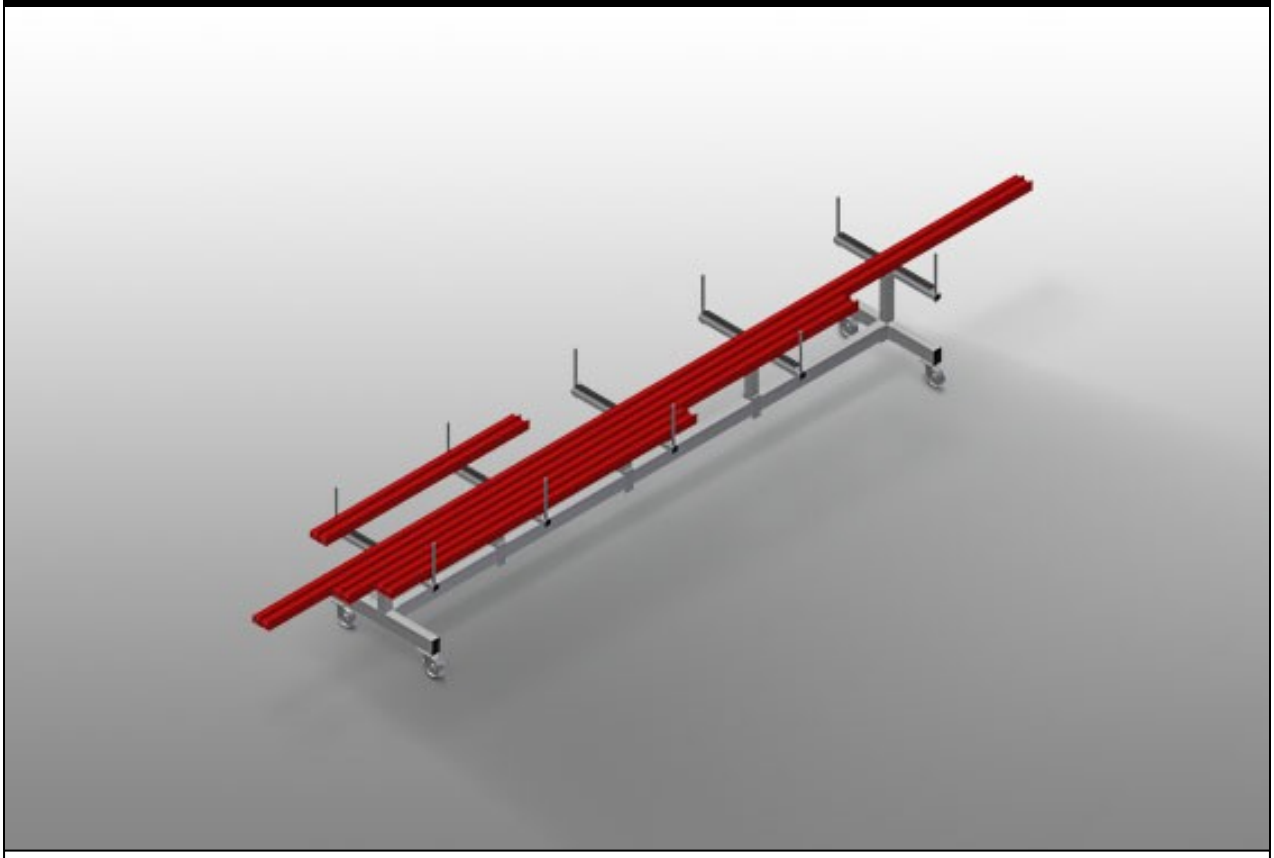

Vozík pro uložení a přepravu profilů. Stabilní ocelová konstrukce. Vozík na přepravu a uložení profilových tyčí před a po přířezu. Rychlý přístup díky přehlednému uložení. Ideální přeprava pro stavbu fasád. Vozík se může používat také jako mobilní místo pro dočasné uložení, např. před dvoukotoučovou pokosovou pilou nebo před obráběcím centrem. Posuvná opěrná ramena pro profily. Opěra pro profily s pryžovým obložením. Čtyři řiditelná kolečka, z toho dvě se zajišťovací brzdou.

elumatec AG
Pinacher Straße, 61
75417 Mühlacker
Germany

Tel +49 7041-14-184
sales@elumatec.com
www.elumatec.com

The right to make technical alterations is reserved.

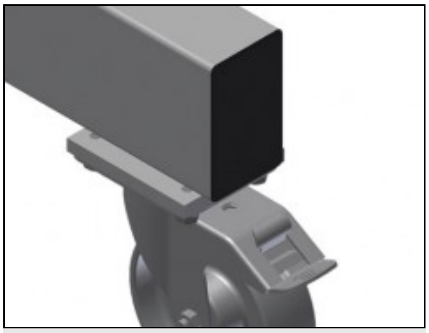

Kolečka

Čtyři řiditelná kolečka, z toho dvě se zajišťovací brzdou, poskytují vysokou pohyblivost a snadnou, bezpečnou manipulaci

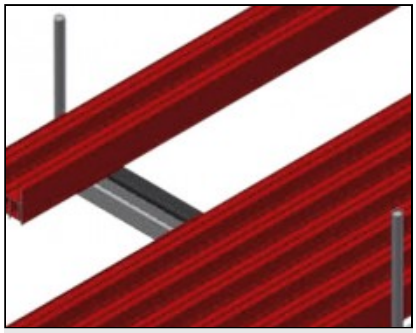

Opěrná plocha

Opěrná plocha potažená pryžovým profilem chrání profil před poškozením

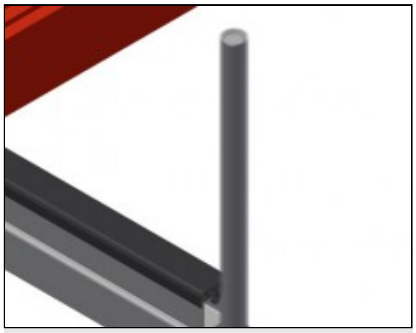

Omezovač s plastovou ochranou

Svislý omezovač s plastovou ochranou chrání profil před poškozením a zamezuje sklouznutí

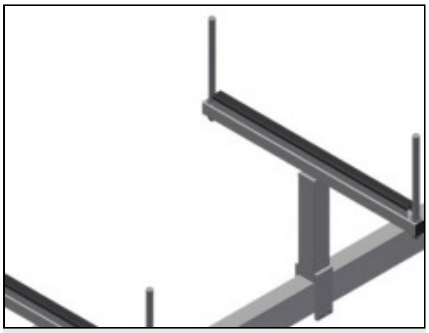

Opěra pro profily

Opěra pro profily posunovatelná

elumatec AG
Pinacher Straße, 61
75417 Mühlacker
Germany

Tel +49 7041-14-184
sales@elumatec.com
www.elumatec.com

The right to make technical alterations is reserved.

PLW / VOZÍKY

MODELY

PLW 4000

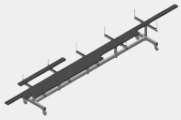

ROZMĚRY A HMOTNOST

Délka (mm)	4.000
Šířka (mm)	800
Výška (mm)	900
Hmotnost (kg)	100

ÚLOŽNÁ KAPACITA

Šířka podpěrných ramen (mm)	750
Výška omezovačů (mm)	270
Nosnost (kg)	600

CHARAKTERISTIKY

Otočná kolečka	4
Otočná kolečka s aretací	2
Průměr otočných koleček (mm)	125

Included ● Available ○

elumatec AG
Pinacher Straße, 61
75417 Mühlacker
Germany

Tel +49 7041-14-184
sales@elumatec.com
www.elumatec.com

The right to make technical alterations is reserved.