PHW

VOZÍKY

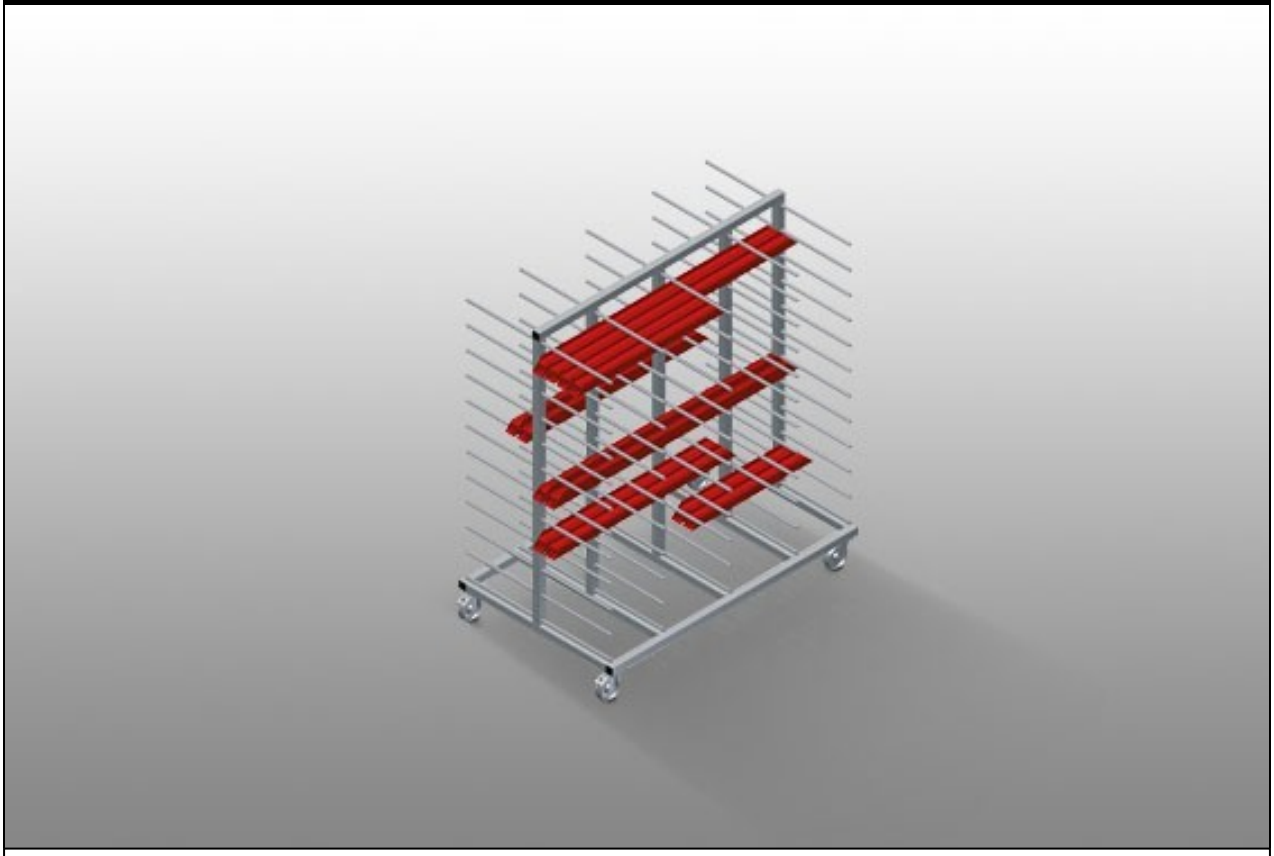

Vozík na profily pro vodorovné uložení a přepravu profilů. Stabilní ocelová konstrukce. Vodorovná přeprava profilů. Vozík na profily s dvoustrannými odkládacími plochami profilů. Dvanáct odkládacích přihrádek na opěru. Čtyři řiditelná kolečka, z toho dvě se zajišťovací brzdou.

elumatec AG
Pinacher Straße, 61
75417 Mühlacker
Germany

Tel +49 7041-14-184
sales@elumatec.com
www.elumatec.com

The right to make technical alterations is reserved.

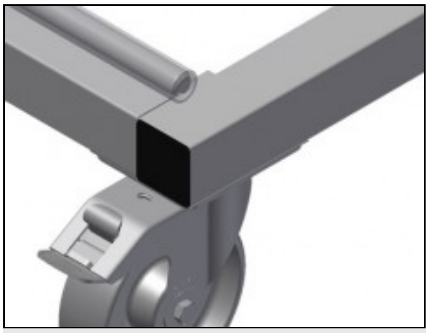

Kolečka

Čtyři řiditelná kolečka, z toho dvě se zajišťovací brzdou, poskytují vysokou pohyblivost a snadnou, bezpečnou manipulaci



Opěrná ramena

Šířka přihrádky: 120 mm, hloubka přihrádky: 450 mm, snadná nakládka a vykládka, rychlý přístup díky přehlednému uložení

elumatec AG
Pinacher Straße, 61
75417 Mühlacker
Germany

Tel +49 7041-14-184
sales@elumatec.com
www.elumatec.com

The right to make technical alterations is reserved.

PHW / VOZÍKY

MODELY

PHW 1600

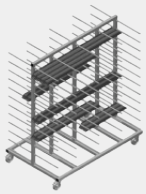

PHW 2000

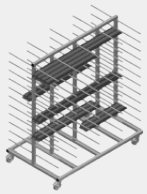

ROZMĚRY A HMOTNOST

PHW 1600 / PHW 2000

Délka (mm)	1.600 / 2.000
Šířka (mm)	1.000
Výška (mm)	1.850
Hmotnost (kg)	140 / 150

ÚLOŽNÁ KAPACITA

Police	24
Vnitřní šířka (mm)	120
Šířka přihrádky (mm)	450
Nosnost (kg)	350

CHARAKTERISTIKY

Plastový kryt	○
Číslované štítky	○
Otočná kolečka	4
Otočná kolečka s aretací	2
Průměr otočných koleček (mm)	125

Included ● Available ○

elumatec AG
Pinacher Straße, 61
75417 Mühlacker
Germany

Tel +49 7041-14-184
sales@elumatec.com
www.elumatec.com

The right to make technical alterations is reserved.