MT

MONTÁŽNÍ STOLY

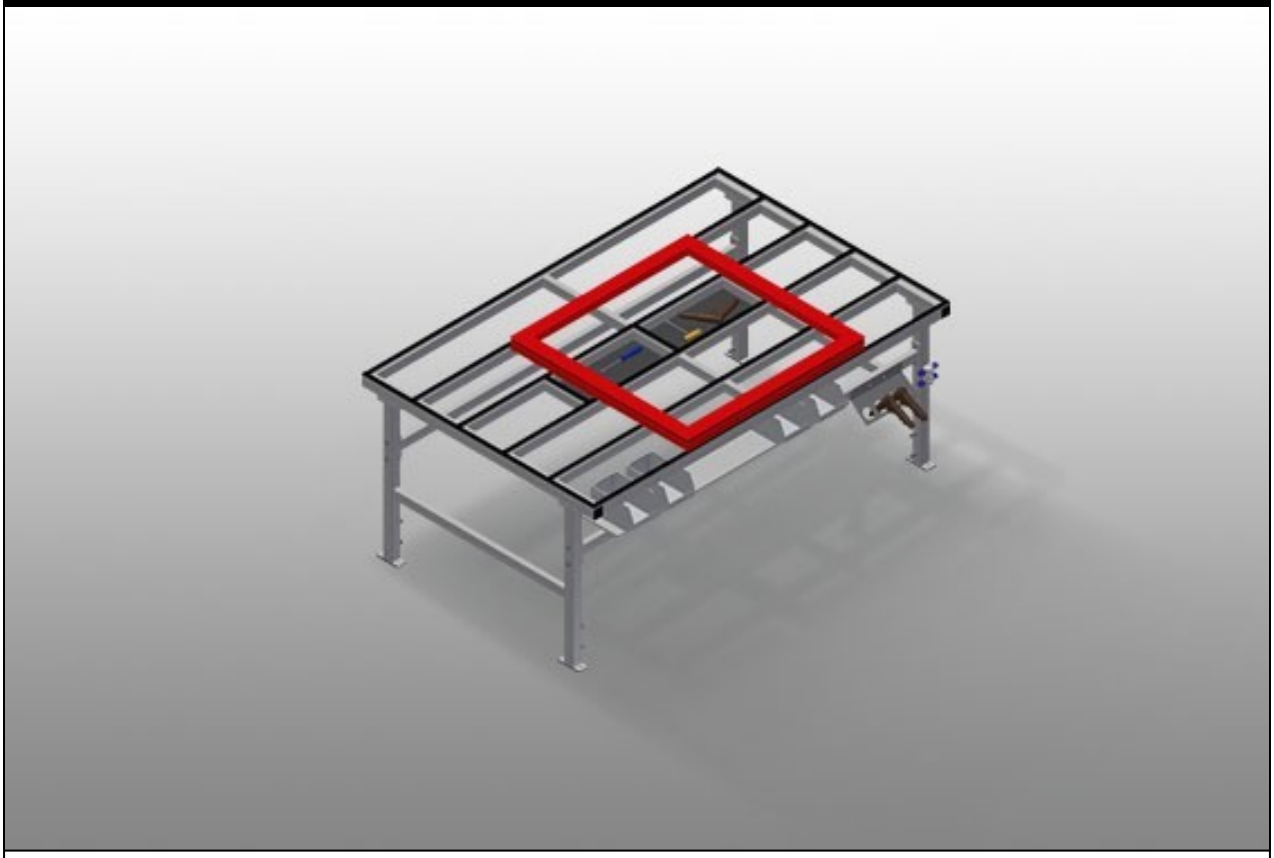

Montážní stůl pro všechny práce s rámy a křídly. Stabilní ocelová konstrukce. Podložka na stůl s plastovými kluznými lištami. Odkládací plocha pro odkládání nástrojů a příslušenství. Výškově nastavitelný. Praktická odkládací plocha pod plochou stolu. Čtyři plastové bedny na drobné příslušenství, kování a šrouby. Připojení stlačeného vzduchu 4krát. Snadná montáž ve stavebnicovém systému.

elumatec AG
Pinacher Straße, 61
75417 Mühlacker
Germany

Tel +49 7041-14-184
sales@elumatec.com
www.elumatec.com

The right to make technical alterations is reserved.

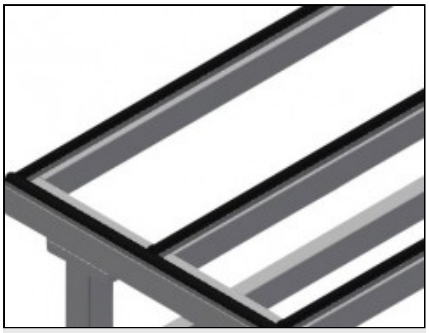

Opěrná plocha

Podložka na stůl s plastovými kluznými lištami

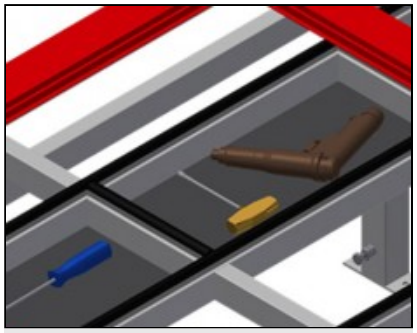

Odkládací dno

Odkládací dno pro odkládání příslušenství a nástrojů

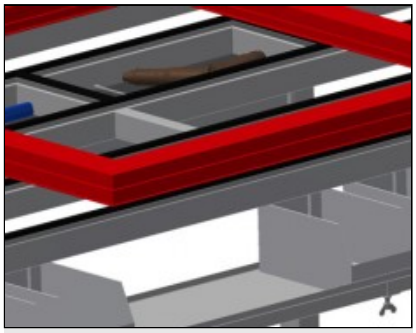

Odkládací plocha

Odkládací plocha se čtyřmi plastovými bednami pro drobné příslušenství, kování a šrouby



Výškové nastavení

Nastavitelná pracovní výška pomocí nastavitelných noh od 850 – 1.000 mm

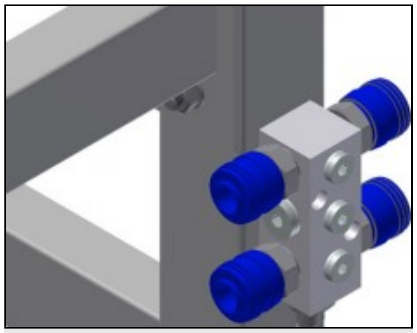

4násobná přípojka stlačeného vzduchu

4násobná přípojka stlačeného vzduchu pro připojení pneumatických nástrojů

elumatec AG
Pinacher Straße, 61
75417 Mühlacker
Germany

Tel +49 7041-14-184
sales@elumatec.com
www.elumatec.com

The right to make technical alterations is reserved.

MT / MONTÁŽNÍ STOLY

MODELY

MT 2000



MT 3000



ROZMĚRY A HMOTNOST

MT 2000 / MT 3000

Délka (mm)	2.000 / 3.000
Šířka (mm)	1.300
Výška (mm)	850 ÷ 1.000
Hmotnost (kg)	100 / 120

OPĚRNÁ PLOCHA

Nastavitelná výška	●
Opěrná plocha pro uložení nářadí a příslušenství	●
Opěrná plocha s kartáčovými lištami	○
Opěrná plocha s plstěnými lištami	○
Opěrná plocha s gumovými lištami	○

CHARAKTERISTIKY

Police pod deskou stolu	●
Nádoby z PVC	4
Čtyřnásobná přípojka stlačeného vzduchu	●
Držák nářadí	○
Údržbová jednotka 1/4 se čtyřnásobnou přípojkou vzduchu, Festo	○
Dvojité zásuvky Schuko 230V 16A AP	○
Samostatně stojící otočná kolečka (2 otočná + 2 pevná)	○

Included ● Available ○

elumatec AG
Pinacher Straße, 61
75417 Mühlacker
Germany

Tel +49 7041-14-184
sales@elumatec.com
www.elumatec.com

The right to make technical alterations is reserved.