elumatec

a voilàp company

MS

MONTÁŽNÍ STOLY



Montážní stůl pro svislou montáž. Stabilní ocelová konstrukce. Ideální pro svislou montáž. Vhodný pro linky. Plynulé mezi polohy pro ergonomickou práci. Nastavení výšky pneumatickým válcem. Válečková podložka s ocelovými válečky. Podložka na stůl s plastovými kluznými lištami. Dva vodorovně posunovatelné upínače profilů. Připojení stlačeného vzduchu 4krát.

elumatec AG
Pinacher Straße, 61
75417 Mühlacker
Germany

Tel +49 7041-14-184
sales@elumatec.com
www.elumatec.com

The right to make technical alterations is reserved.

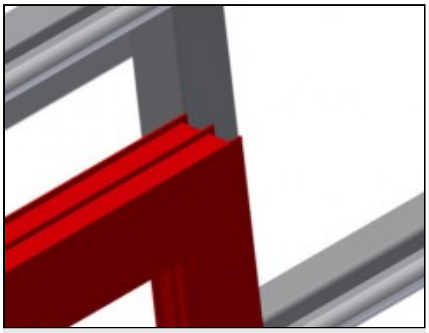

Opěrná plocha

Podložka na stůl s plastovými kluznými lištami

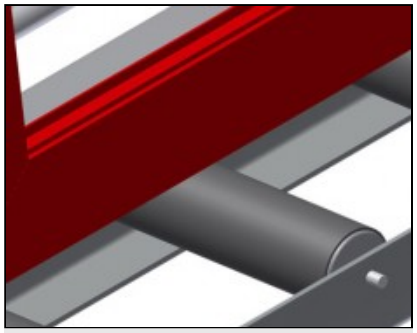

Válečková podložka

Dolní válečkový dopravník s nosnými válečky d = 200 mm

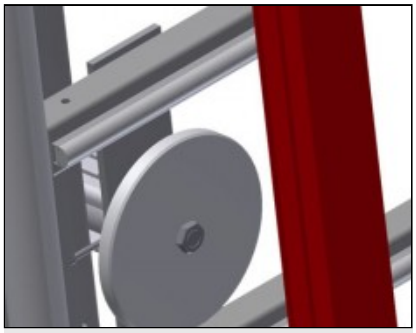

Upínač

Dvě boční upínky materiálu zafixují profil při práci, výška upnutí profilů max. 200 mm

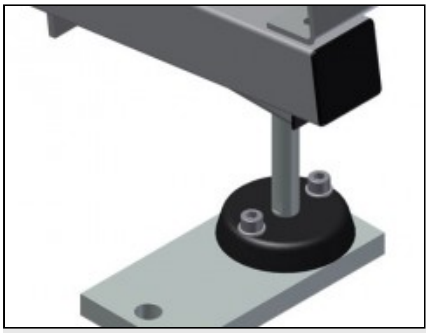

Výškové nastavení

Možnost výškového nastavení, pracovní výšku lze nastavit pomocí nastavitelných noh

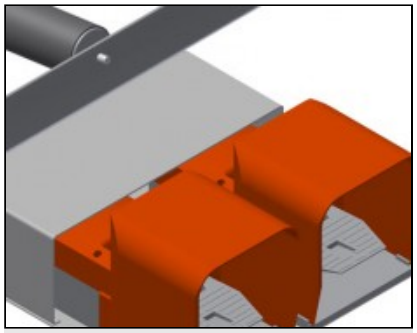

Nožní spínač

Řízení nožním pedálem. Ve svislé poloze 500 mm pneumaticky výškově nastavitelný, upnutí pneumaticky

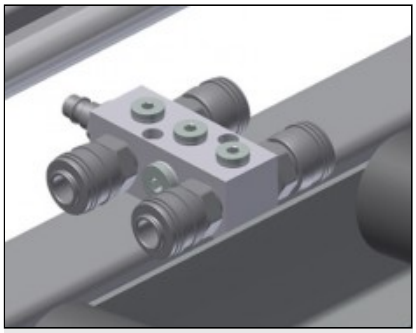

Připojení stlačeného vzduchu 4krát

4krát připojení pro pneumatické nástroje

elumatec AG
Pinacher Straße, 61
75417 Mühlacker
Germany

Tel +49 7041-14-184
sales@elumatec.com
www.elumatec.com

The right to make technical alterations is reserved.

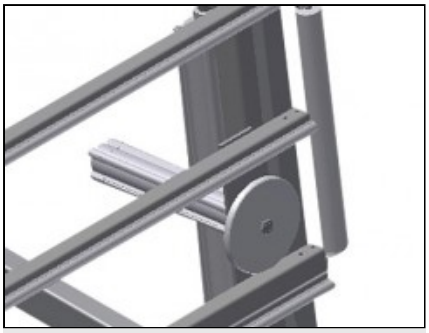

Zaváděcí válečky

Ochranné válečky pro začátek a konec válečkové dráhy

elumatec AG
Pinacher Straße, 61
75417 Mühlacker
Germany

Tel +49 7041-14-184
sales@elumatec.com
www.elumatec.com

The right to make technical alterations is reserved.

MS / MONTÁŽNÍ STOLY

MODELY

MS 3000



MS 4000



ROZMĚRY A HMOTNOST

MS 3000 / MS 4000

Délka (mm)	3.110 / 4.110
Šířka (mm)	1.200
Vertikální výška (mm)	2.050
Šířka válečkového dopravníku (mm)	200
Hmotnost (kg)	330 / 370

OPĚRNÁ PLOCHA

Pneumatické nastavení výšky (mm)	500
Pneumatické nastavení vertikální výšky	●
Výsuvný držák profilu	○
Kryty profilu pro nosné válečky	○
Nosnost (kg)	300

elumatec AG
Pinacher Straße, 61
75417 Mühlacker
Germany

Tel +49 7041-14-184
sales@elumatec.com
www.elumatec.com

The right to make technical alterations is reserved.

CHARAKTERISTIKY

Vodorovně posuvné svěráky profilů	2
Polohovatelné svěráky profilů	○
Podpěrná deska L=290 mm	○
Polohový doraz	○
Čtyřnásobná přípojka stlačeného vzduchu	●
Pojízdná jednotka	○
Kolejnice dlouhá 2,0 m vlevo a vpravo	○
Provozní tlak vzduchu (bar)	7
Přibližná spotřeba vzduchu (l/min)	35

Included ● Available ○

elumatec AG
Pinacher Straße, 61
75417 Mühlacker
Germany

Tel +49 7041-14-184
sales@elumatec.com
www.elumatec.com

The right to make technical alterations is reserved.