elumatec

a voilàp company

MGS 142

JEDNOHLAVÉ ZKRACOVACÍ PILY



- Ideální pokosová pila pro sériovou výrobu v průmyslovém použití
- Automatické otvírání ochranného krytu
- Sériově s odsávacími hrdly u opěrných desek
- Dávkovací postřikovací zařízení
- Zakládání profilů zleva a doraz vpravo
- Sériově s pilovým kotoučem

Možnosti vybavení

elumatec AG
Pinacher Straße, 61
75417 Mühlacker
Germany

Tel +49 7041-14-184
sales@elumatec.com
www.elumatec.com

The right to make technical alterations is reserved.

- Hydropneumatický posun pily
- Upínky materiálu horizontálně
- Odsávací zařízení
- Dorazové a měřicí systémy
- Nastavení meziúhlu ručním kolečkem a digitálním ukazatelem E 111 (ne pro MGS 142/31)
- Válečkové dráhy
- Pilové kotouče
- Vysoce výkonný řezný přípravek
- Motor s výstupním výkonem 5,5 kW

Pokosová pila MGS 142/21

Viz MGS 142 /11, ovšem:

- Zakládání profilů zprava a doraz vlevo

Pokosová pila MGS 142/31

Viz MGS 142/11, ovšem:

- Otevření spáry řezu pro docílení nejvyšší kvality řezu. Žádný zpětný řez kotouče
- Úhel naklopení 90° pevný
- Délka 910 mm, hloubka 1.335 mm, výška 1.840 mm, hmotnost 580 kg

elumatec AG
Pinacher Straße, 61
75417 Mühlacker
Germany

Tel +49 7041-14-184
sales@elumatec.com
www.elumatec.com

The right to make technical alterations is reserved.



Pokosová pila MGS 142/31

Otevření řezné spáry

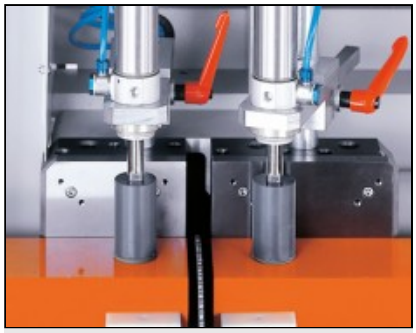

Pokosová pila MGS 142/31

Otevření řezné spáry

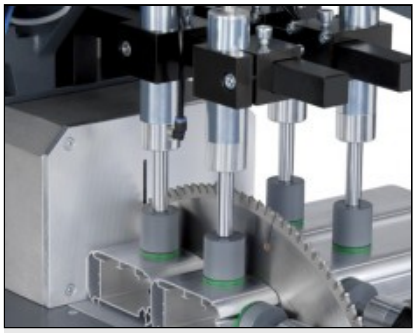

Pokosová pila MGS 142/11

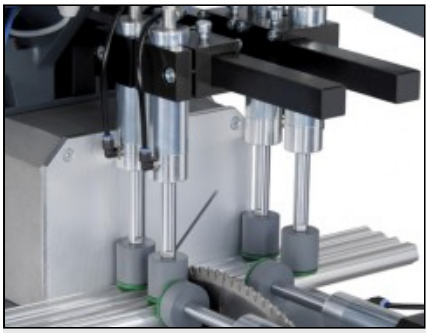

Pokosová pila MGS 142/11



Pokosová pila MGS 142/11

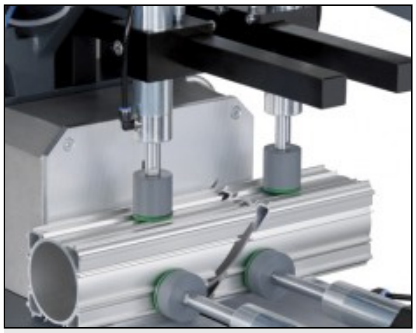

Pokosová pila MGS 142/11

elumatec AG
Pinacher Straße, 61
75417 Mühlacker
Germany

Tel +49 7041-14-184
sales@elumatec.com
www.elumatec.com

The right to make technical alterations is reserved.

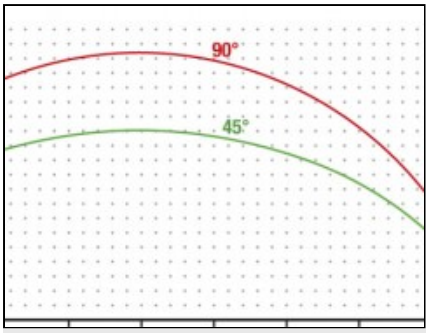

Pokosová pila MGS 142/11

Řezný diagram MGS 142

elumatec AG
Pinacher Straße, 61
75417 Mühlacker
Germany

Tel +49 7041-14-184
sales@elumatec.com
www.elumatec.com

The right to make technical alterations is reserved.