elumatec

a voilàp company

MGS 105

JEDNOHLAVÉ ZKRACOVACÍ PILY

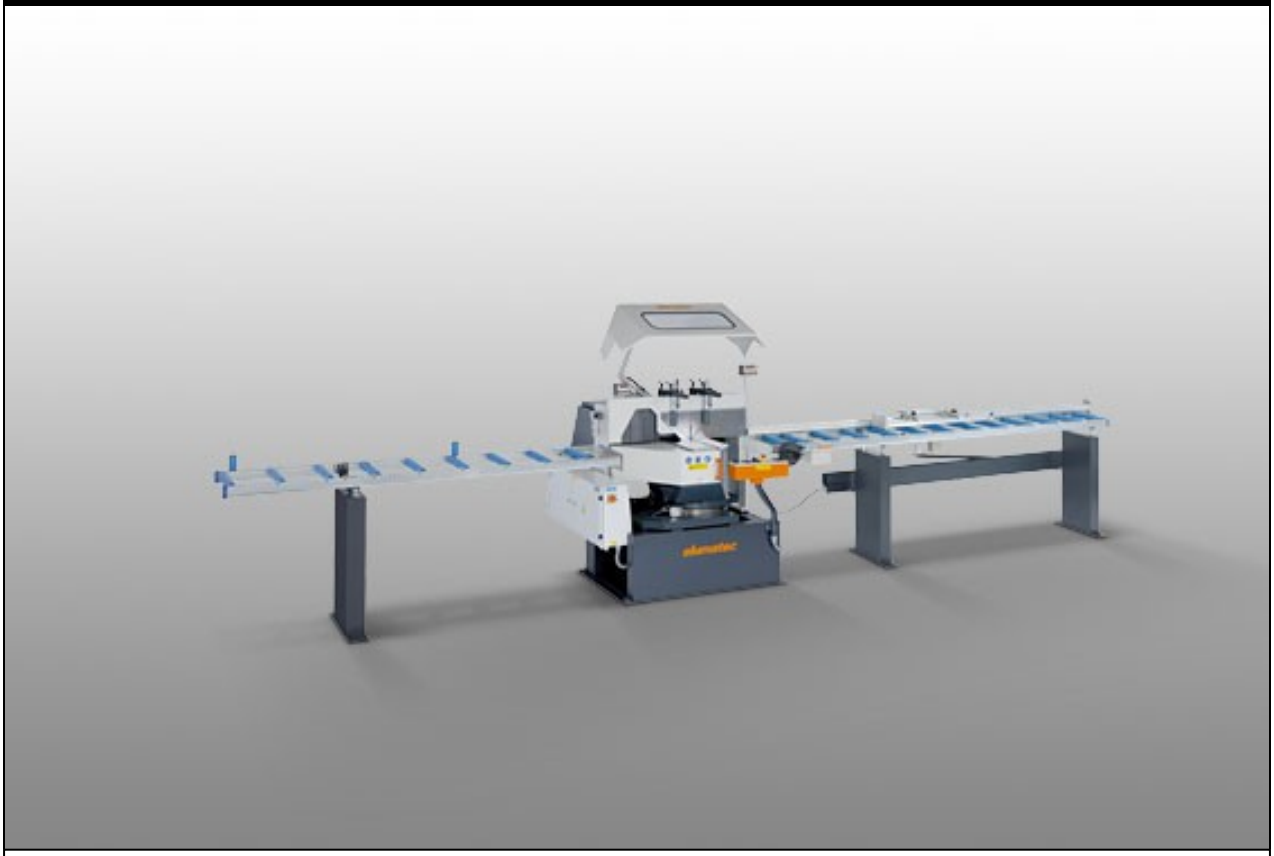

- Stroj pro zvláštní konstrukce
- Osvědčený princip elumatec „řezání zdola“:
- Volná plocha stolu umožňuje optimální zakládání a odebírání profilů
- Patentované zavěšení ramena pily vyvíjí tlak proti opěrným deskám, díky tomu bezpečné upnutí obrobku
- Automatické otvírání ochranného krytu
- Chladicí a mazací zařízení
- Sériově s pilovým kotoučem

Možnosti vybavení

- Odsávací přístroj
- Dorazové a měřicí systémy
- Válečkové dráhy
- Pilové kotouče
- Chladicí a řezný přípravek

elumatec AG
Pinacher Straße, 61
75417 Mühlacker
Germany

Tel +49 7041-14-184
sales@elumatec.com
www.elumatec.com

The right to make technical alterations is reserved.

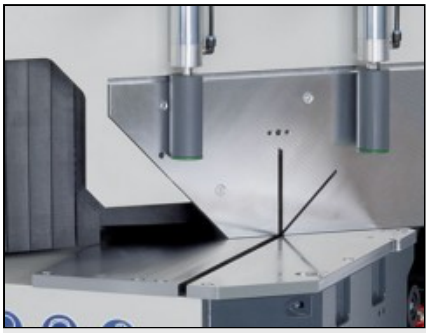

Pokosová pila MGS 105

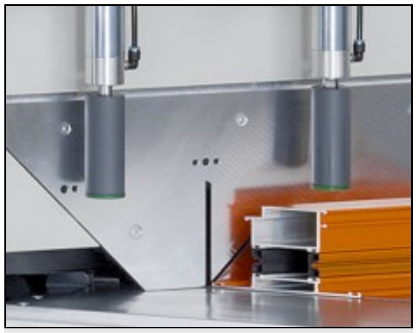

Pokosová pila MGS 105



Pokosová pila MGS 105

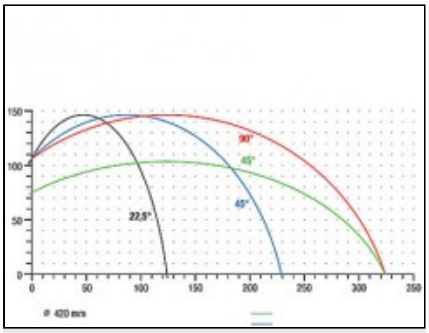

Pokosová pila MGS 105

Řezný diagram MGS 105

elumatec AG
Pinacher Straße, 61
75417 Mühlacker
Germany

Tel +49 7041-14-184
sales@elumatec.com
www.elumatec.com

The right to make technical alterations is reserved.