KW

VOZÍKY

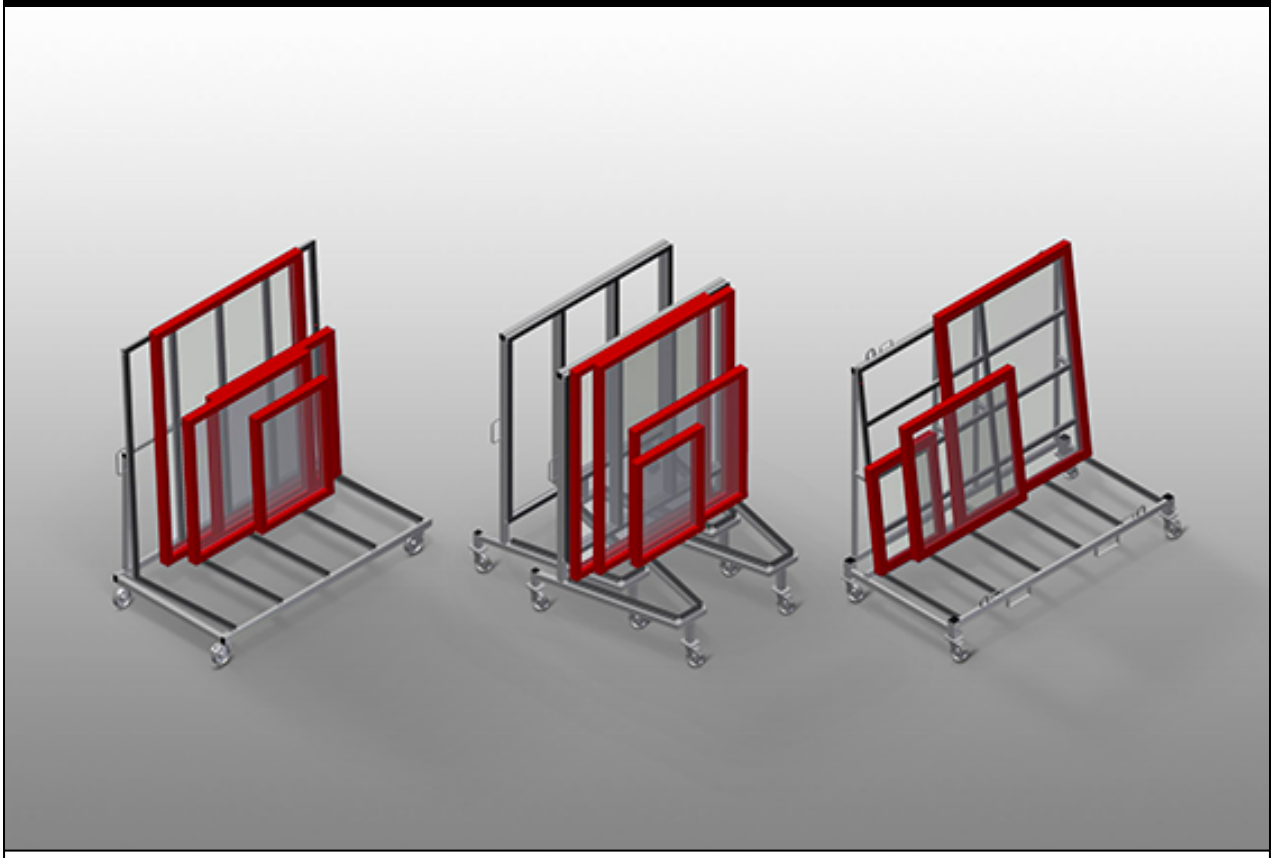

Třídicí vozík zakázky pro přepravu okenních elementů v závodu. Stabilní ocelová konstrukce. Opěra pro profily s pryžovým obložením. Čtyři kolečka, z toho dvě se zajišťovací brzdou.
KW 2: Uchycení pro přepravu vysokozdvižným vozíkem. Čtyři háky pro přepravu jeřábem. Čtyři držáky upínacích popruhů. Kolečka snímatelná, díky tomu stabilní umístění třídicího vozíku zakázky na nákladním automobilu.
KW 3: V nenaloženém stavu zasunovatelný do sebe, díky tomu menší potřeba místa.
KW 4: Uchycení pro přepravu vysokozdvižným vozíkem. Čtyři háky pro přepravu jeřábem. Čtyři držáky upínacích popruhů. Kolečka snímatelná, díky tomu stabilní umístění třídicího vozíku na podlaze.

elumatec AG
Pinacher Straße, 61
75417 Mühlacker
Germany

Tel +49 7041-14-184
sales@elumatec.com
www.elumatec.com

The right to make technical alterations is reserved.

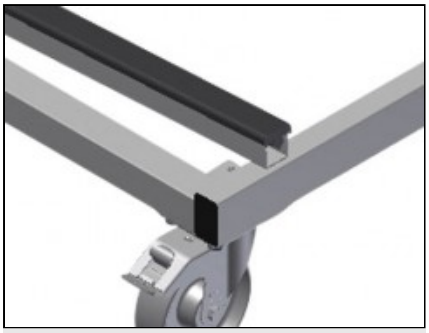

Kolečka KW 1 / KW 3

Čtyři kolečka, z toho dvě se zajišťovací brzdou, poskytují vysokou pohyblivost a snadnou, bezpečnou manipulaci

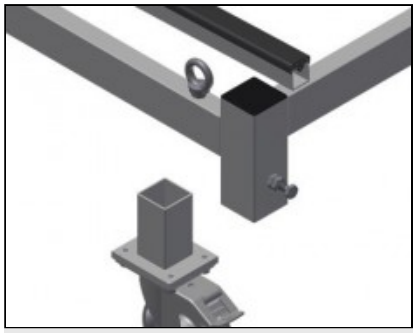

Kolečka snímatelná KW 2

Kolečka snímatelná, díky tomu stabilní umístění třídicího vozíku zakázky na nákladním automobilu. Čtyři kolečka, z toho dvě se zajišťovací brzdou, poskytují vysokou pohyblivost a snadnou, bezpečnou manipulaci

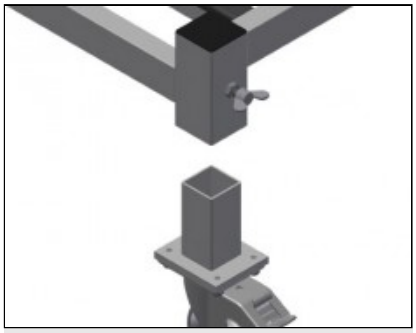

Kolečka snímatelná KW 4

Kolečka snímatelná, díky tomu stabilní umístění třídicího vozíku zakázky na podlaze. Čtyři kolečka, z toho dvě se zajišťovací brzdou, poskytují vysokou pohyblivost a snadnou, bezpečnou manipulaci

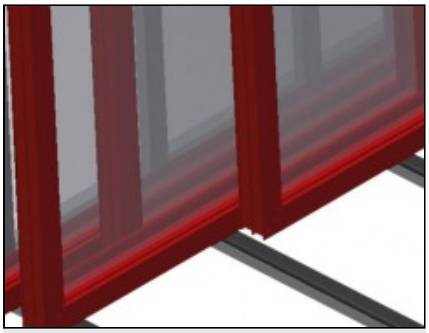

Podpěra s pryžovým profilem

Podpěra potažená pryžovým profilem chrání profil před poškozením

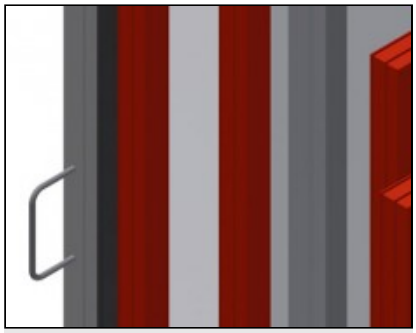

Přepravní třmen KW 1 / KW 3

Přepravní třmen na obou stranách k pojíždění

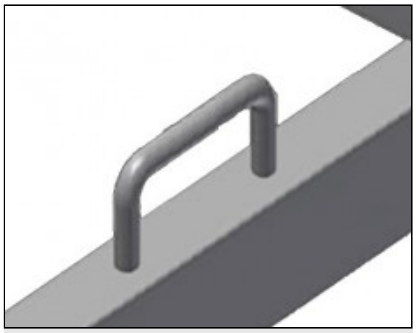

Držáky upínacích popruhů KW 2 / KW 4

Se čtyřmi držáky upínacích popruhů

elumatec AG
Pinacher Straße, 61
75417 Mühlacker
Germany

Tel +49 7041-14-184
sales@elumatec.com
www.elumatec.com

The right to make technical alterations is reserved.



Hák pro přepravu jeřábem KW 2 / KW 4

Čtyři háky pro přepravu jeřábem

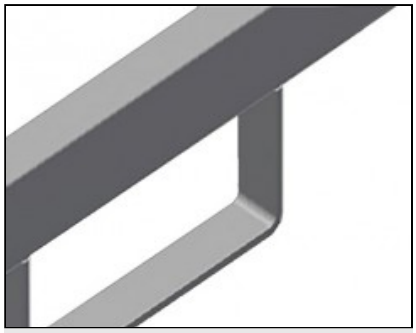

Třmeny pro vysokozdvižný vozík KW 2 / KW 4

Se čtyřmi třmeny pro vysokozdvižný vozík

elumatec AG
Pinacher Straße, 61
75417 Mühlacker
Germany

Tel +49 7041-14-184
sales@elumatec.com
www.elumatec.com

The right to make technical alterations is reserved.

KW / VOZÍKY

MODELY

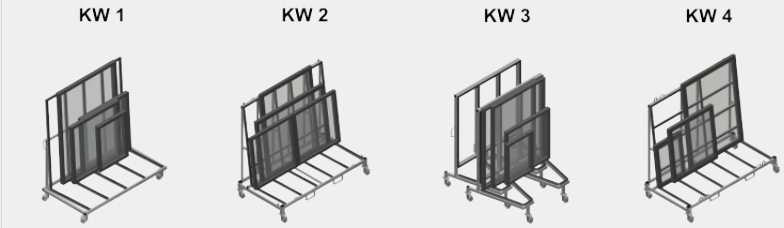

ROZMĚRY A HMOTNOST

KW 1 / KW 2 / KW 3 / KW 4	
Délka (mm)	1.690 / 2.025 / 1.600 / 2.000
Šířka (mm)	910 / 1.090 / 1.130 / 1.000
Výška (mm)	1.768 / 1.880 / 1.960 / 1.850
Hmotnost (kg)	100 / 130 / 90 / 150

ÚLOŽNÁ KAPACITA

KW 1 / KW2 / KW 3 / KW 4	
Nosnost (kg)	400 / 600 / 400 / 500
KW 2	
Užitečná šířka (mm)	800
Opěrná výška (mm)	1.500

elumatec AG
Pinacher Straße, 61
75417 Mühlacker
Germany

Tel +49 7041-14-184
sales@elumatec.com
www.elumatec.com

The right to make technical alterations is reserved.

CHARAKTERISTIKY

KW 2 / KW 4	
Otvory pro přepravu vysokozdvižným vozíkem	●
Háky pro přepravu jeřábem	4
Úchytné body pro upevňovací popruhy	4
KW 2	
Vozík vhodný i pro venkovní přepravu	●
Kolečka lze demontovat pro uložení vozíku na nákladní vůz	●
KW 3	
Po vyložení vodorovně stohovatelné	●
KW 4	
Zvedací stanice pro přepravu těžkých oken	○
KW 1 / KW 2 / KW 3 / KW 4	
Průměr otočných koleček (mm)	125
Otočná kolečka	4
Otočná kolečka s aretací	2

Included ● Available ○

elumatec AG
Pinacher Straße, 61
75417 Mühlacker
Germany

Tel +49 7041-14-184
sales@elumatec.com
www.elumatec.com

The right to make technical alterations is reserved.