KTH

MONTÁŽNÍ STOLY

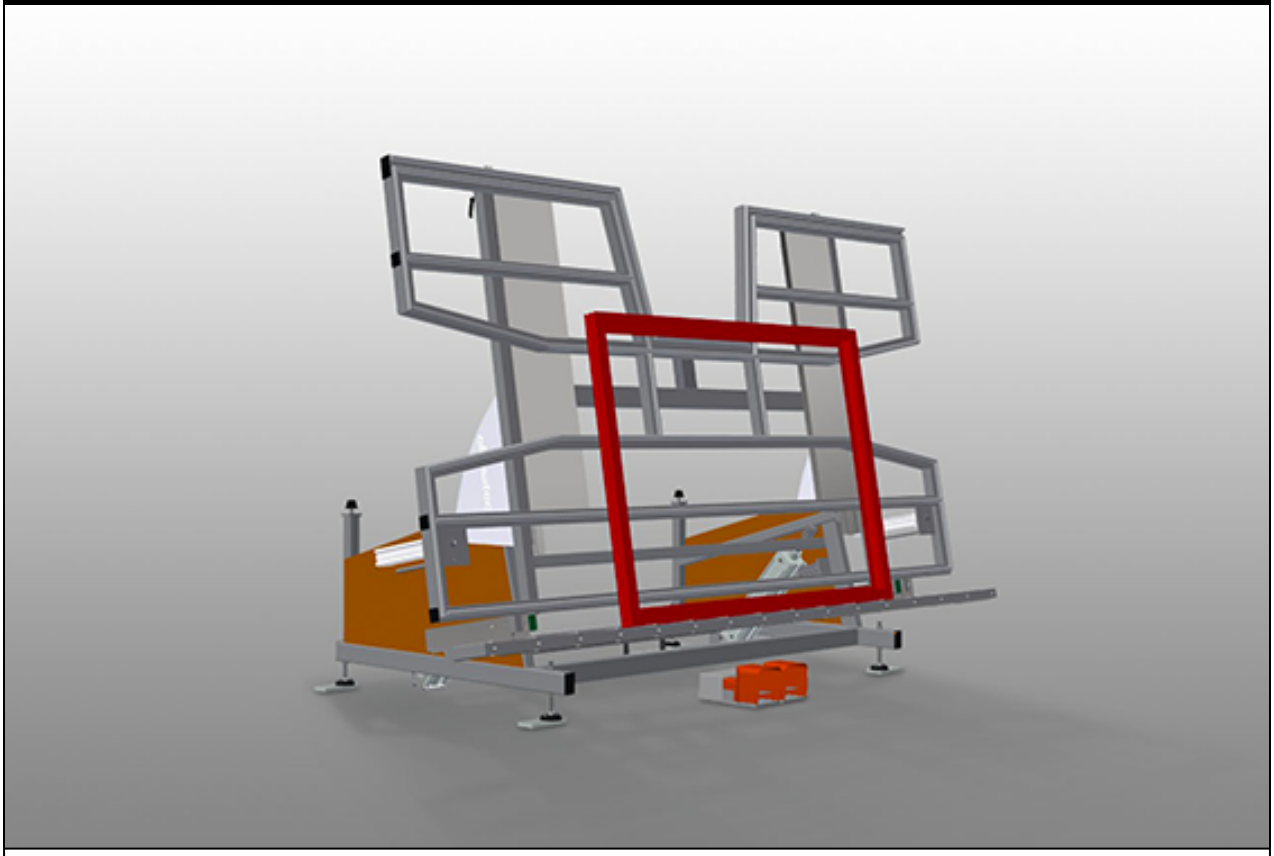

Montážní stůl pro svislou a vodorovnou montáž. Stabilní ocelová konstrukce. Důležitý při změně ze svislé na vodorovnou přepravu a naopak. Ideální pro svislou a vodorovnou montáž. Plynulé mezilehlé polohy pro ergonomickou práci. Pneumaticky naklápěcí. Výšku lze svisle pneumaticky měnit. Podložka stolu s plastovými kluznými lištami. Válečkovou opěru lze pneumaticky snížit. Dva boční, pneumatické upínače (možnost měnit výšku). Připojení stlačeného vzduchu 4krát.

elumatec AG
Pinacher Straße, 61
75417 Mühlacker
Germany

Tel +49 7041-14-184
sales@elumatec.com
www.elumatec.com

The right to make technical alterations is reserved.

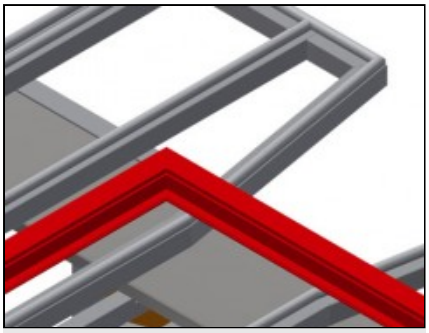

Opěrná plocha

Podložka na stůl s plastovými kluznými lištami

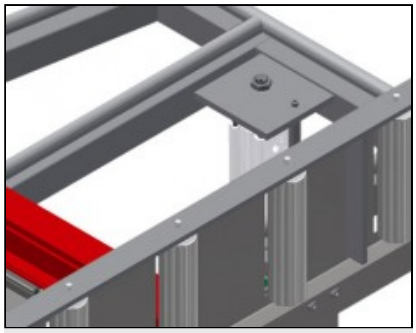

Válečková podložka

Válečkový dopravník lze pneumaticky snížit, takže je ve vodorovné poloze možné volně pracovat, ve svislé poloze je možná plynulá další přeprava

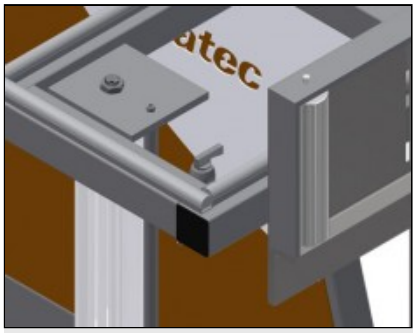

Upínače

Dva boční upínače pro upevnění okenního elementu. Ručním pákovým ventilem bočně nastavitelné. Upínací výška profilů max. 150 mm

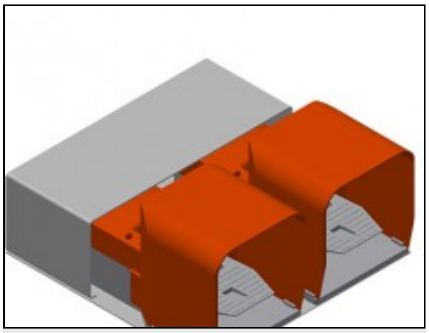

Nožní spínač

Řízení nožním pedálem, natáčení pneumaticky vodorovně-svisle, ve svislé poloze 500 mm pneumaticky výškově nastavitelný

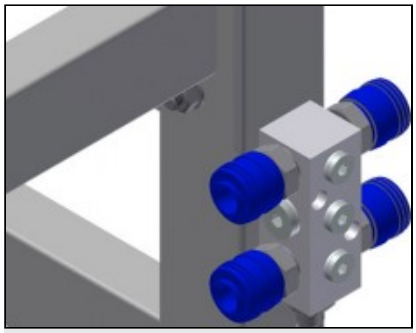

4násobná přípojka stlačeného vzduchu

4násobná přípojka stlačeného vzduchu pro připojení pneumatických nástrojů

elumatec AG
Pinacher Straße, 61
75417 Mühlacker
Germany

Tel +49 7041-14-184
sales@elumatec.com
www.elumatec.com

The right to make technical alterations is reserved.

KTH / MONTÁŽNÍ STOLY

MODELY

KTH 3000



KTH 4000



ROZMĚRY A HMOTNOST

KTH 3000 / KTH 4000

Délka (mm)	3.000 / 4.000
Šířka (mm)	1.820
Vertikální výška (mm)	1.900
Šířka válečkového dopravníku (mm)	200
Hmotnost (kg)	330 / 380

OPĚRNÁ PLOCHA

Pneumatické nastavení výšky (mm)	500
Pneumatické nastavení vertikální výšky	●
Pneumatické naklánění	●
Prodlužovací podpěra stolu	○
Opěrná plocha s kartáčovými lištami	○
Opěrná plocha s plstěnými lištami	○
Opěrná plocha s gumovými lištami	○
Kryty profilu pro nosné válečky	○
Nosnost (kg)	200

elumatec AG
Pinacher Straße, 61
75417 Mühlacker
Germany

Tel +49 7041-14-184
sales@elumatec.com
www.elumatec.com

The right to make technical alterations is reserved.

CHARAKTERISTIKY

Boční svěráky s pneumatickým spouštěním	2
Přídavné svěráky	○
Čtyřnásobná přípojka stlačeného vzduchu	●
Pojízdná jednotka	○
Kolejnice dlouhá 2,0 m vlevo a vpravo	○
Provozní tlak vzduchu (bar)	7
Přibližná spotřeba vzduchu (l/min)	35

Included ● Available ○

elumatec AG
Pinacher Straße, 61
75417 Mühlacker
Germany

Tel +49 7041-14-184
sales@elumatec.com
www.elumatec.com

The right to make technical alterations is reserved.