HT

MONTÁŽNÍ STOLY

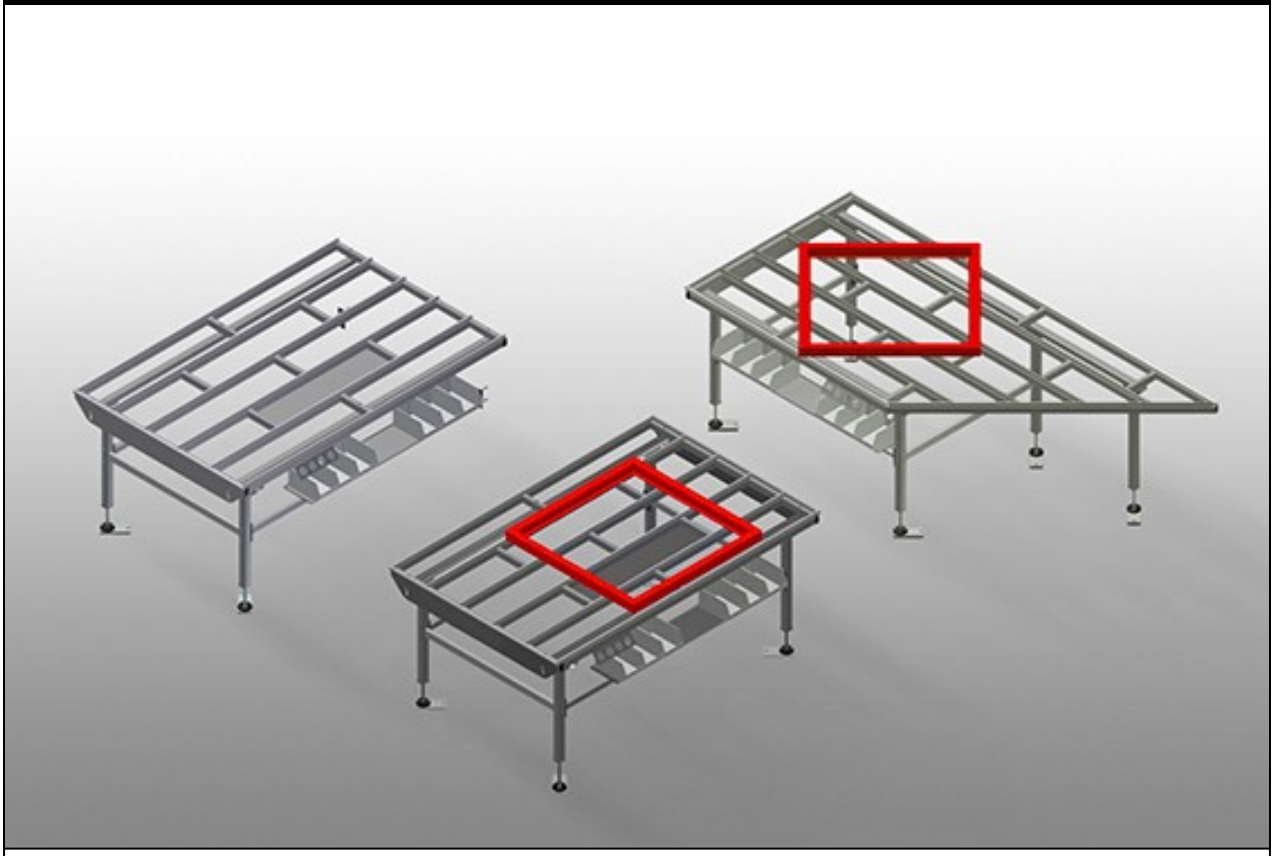

HT 1000 / HT 2000 / HT 3000: Vodorovný stůl pro všechny práce s rámy a křídly. Stabilní ocelová konstrukce. Podložka na stůl s plastovými kluznými lištami. Odkládací dno pro odkládání nástrojů a příslušenství. Výškově nastavitelný. Snadná montáž v modulárním systému.
HT 1000E / HT 2000E / HT 3000E: Modulární pracovní stůl pro výrobní linku (základní modul). Stabilní ocelová konstrukce. Univerzální systém pracovních stolů pro linku s nepřetržitým tokem výroby. Modulární systém: základní modul + přídavný modul. Nástavbové prvky lze individuálně rozšiřovat. Snadno smontovatelné přídavné moduly. Pracovní stůl lze používat univerzálně: například jako samostatný stůl ve výrobním toku, jako řadové pracoviště pro montážní práce, jako pracovní stůl pro umístění těsnění, pro následné zpracování ve zvláštní výrobě a jako zásobníková zóna. Podložka na stůl s plastovými kluznými lištami. Výškově nastavitelný. Jednoduchá montáž ve stavebnicovém systému.
HT 2045L / HT 2045R: Vodorovný stůl pro všechny práce s rámy a křídly. Stabilní ocelová konstrukce. Pracovní stůl se sklonem, umístí se jako průchod ve výrobní lince nebo zásobníkové zóně. Montážní stůl pro všechny práce s rámy a křídly. Podložka na stůl s plastovými kluznými lištami. Odkládací dno pro dokládání nástrojů a příslušenství. Výškově nastavitelný. Snadná montáž ve stavebnicovém systému.

elumatec AG
Pinacher Straße, 61
75417 Mühlacker
Germany

Tel +49 7041-14-184
sales@elumatec.com
www.elumatec.com

The right to make technical alterations is reserved.

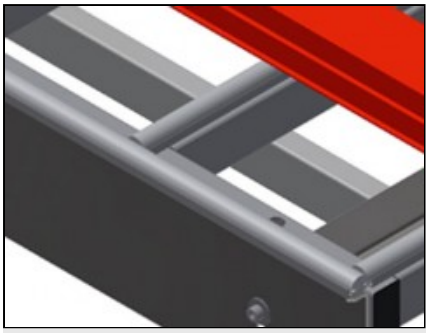

Opěrná plocha HT 1000 / HT 1000 E

Podložka na stůl s plastovými kluznými lištami

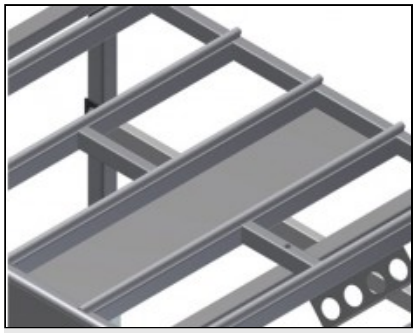

Odkládací dno HT 1000 / HT 1000 E

Odkládací dno pro odkládání nástrojů a příslušenství

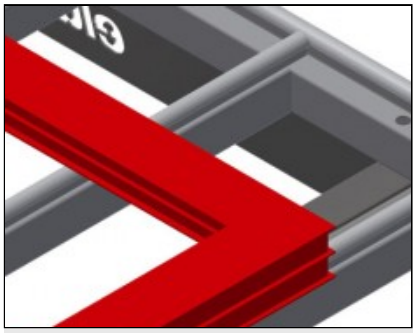

Opěrná plocha HT 2000 / HT 2000 E / HT 3000 / HT 3000 E / HT 2045 L / HT 2045 R

Podložka na stůl s plastovými kluznými lištami

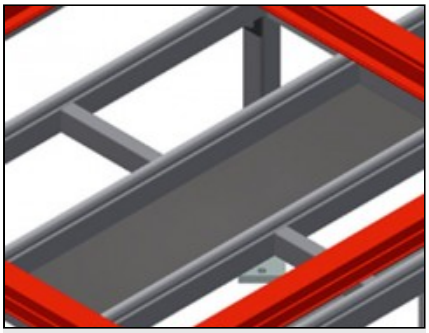

Odkládací dno HT 2000 / HT 2000 E / HT 3000 / HT 3000 E / HT 2045 L / HT 2045 R

Odkládací dno pro odkládání nástrojů a příslušenství

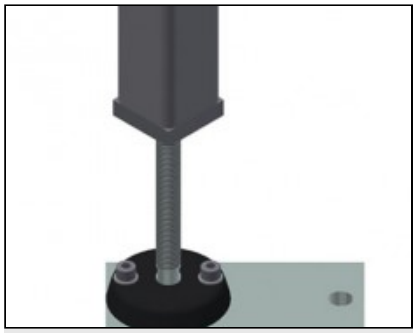

Výškové nastavení

Nastavitelná pracovní výška pomocí nastavitelných noh od 850 – 1.000 mm

elumatec AG
Pinacher Straße, 61
75417 Mühlacker
Germany

Tel +49 7041-14-184
sales@elumatec.com
www.elumatec.com

The right to make technical alterations is reserved.

HT / MONTÁŽNÍ STOLY

MODELY

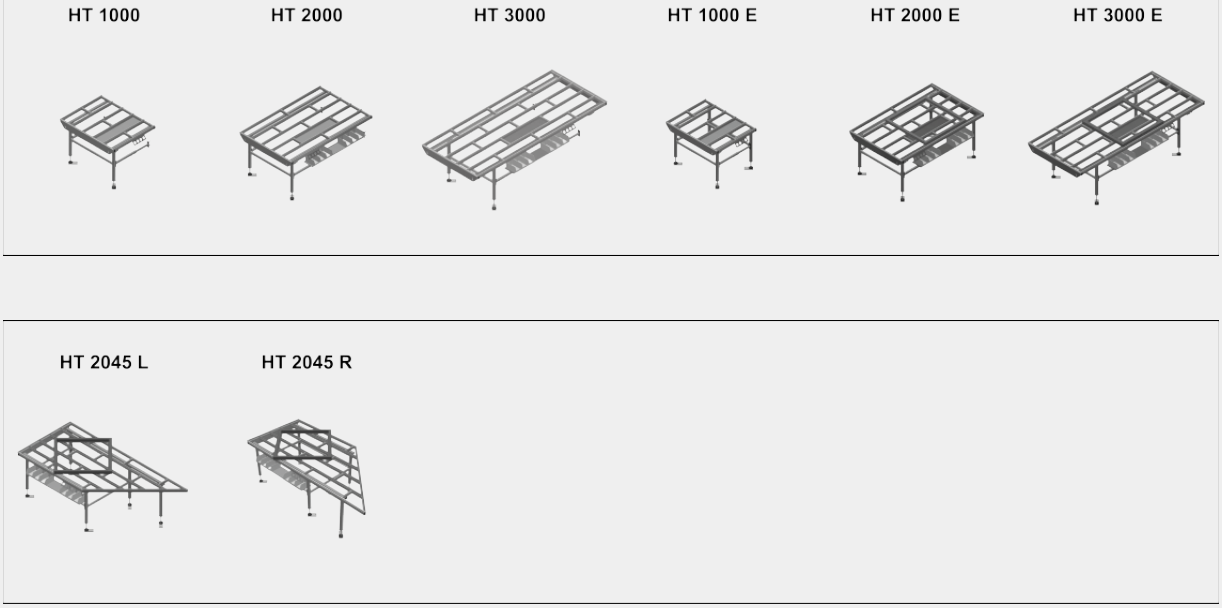

ROZMĚRY A HMOTNOST

HT 1000 / HT 2000 / HT 3000 / HT 1000 E / HT 2000 E / HT 3000 E / HT 20245 L / HT 2045 R

Délka (mm)	1.000 / 2.000 / 3.000 / 1.000 / 2.000 / 3.000 / 2.850 / 2.850
Šířka (mm)	1.300
Výška (mm)	850 ÷ 1.000
Hmotnost (kg)	70 / 90 / 120 / 60 / 80 / 100 / 100 / 100

OPĚRNÁ PLOCHA

HT 1000 / HT 2000 / HT 3000 / HT 1000 E / HT 2000 E / HT 3000 E / HT 20245 L / HT 2045 R

Nastavitelná výška (mm)	●
Opěrná plocha stolu s posuvnými plastovými lištami	○
Opěrná plocha s kartáčovými lištami	○
Opěrná plocha s plstěnými lištami	○
Opěrná plocha s gumovými lištami	○
Válečková podpěra	○

HT 1000 / HT 2000 / HT 3000 / HT 20245 L / HT 2045 R

Opěrná plocha pro uložení nářadí a příslušenství	●

elumatec AG
Pinacher Straße, 61
75417 Mühlacker
Germany

Tel +49 7041-14-184
sales@elumatec.com
www.elumatec.com

The right to make technical alterations is reserved.

OPĚRNÁ PLOCHA

HT 1000 / HT 2000 / HT 3000 E

Zvedací jednotka	○

HT 1000 E / HT 2000 E / HT 3000 E

Držák nářadí	○
Válečková podpěra pro naklápěcí přechodovou část	○
Naklápěcí přechodová část	○

HT 2045 R

Kosočtvercová podpěra pro 90°	○
Opěrná plocha s kartáčovými lištami pro kosočtvercovou podpěru	○
Opěrná plocha s plstěnými lištami pro kosočtvercovou podpěru	○
Opěrná plocha s gumovými lištami pro kosočtvercovou podpěru	○
Válečková podpěra pro kosočtvercovou podpěru 90°	○
Trojúhelníková podpěra	○
Opěrná plocha s kartáčovými lištami pro trojúhelníkovou podpěru	○
Opěrná plocha s plstěnými lištami pro trojúhelníkovou podpěru	○
Opěrná plocha s gumovými lištami pro trojúhelníkovou podpěru	○
Válečková podpěra pro trojúhelníkovou podpěru	○

CHARAKTERISTIKY

HT 1000 / HT 2000 / HT 3000 / HT 20245 L / HT 2045 R

Držák nářadí	○

HT 1000 E / HT 2000 E / HT 3000 E

Koncová lišta s gumovým profilem	○
Koncový rám	○

HT 2000 / HT 3000 / HT 2000 E / HT 3000 E / HT 20245 L / HT 2045 R

Opěrná plocha	○

HT 1000 / HT 2000 / HT 3000 / HT 1000 E / HT 2000 E / HT 3000 E / HT 20245 L / HT 2045 R

Čtyřnásobná přípojka stlačeného vzduchu	○

Included ● Available ○

elumatec AG
Pinacher Straße, 61
75417 Mühlacker
Germany

Tel +49 7041-14-184
sales@elumatec.com
www.elumatec.com

The right to make technical alterations is reserved.