GFW

VOZÍKY



Vozík na sklo, ideální pro třídění skla a pro přepravu skleněných tabulí v závodu. Stabilní ocelová konstrukce.
GFW 1200: Podložka z tvrdého dřeva s plstí. Rozdělovací části pro 20 skleněných tabulí. Rozdělovací části s variabilní výškou. Čtyři řiditelní kolečka, z toho dvě se zajišťovací brzdou.
GFW 15: Rozdělovací části pro 15 skleněných tabulí. Možnost přístupu z obou stran. Plocha pro odložení skla je obložená pryžovým profilem. Rozdělovací části s plastovou ochranou. Přepravní třmen na obou stranách pro pojíždění. Dvě řiditelná kolečka a dvě podpůrná kolečka.

elumatec AG
Pinacher Straße, 61
75417 Mühlacker
Germany

Tel +49 7041-14-184
sales@elumatec.com
www.elumatec.com

The right to make technical alterations is reserved.

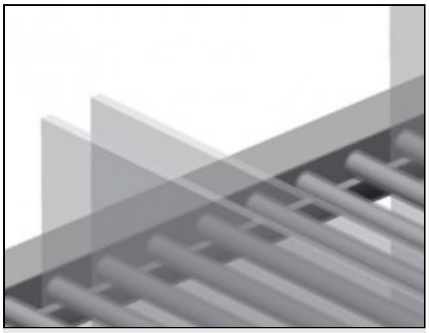

Odkládací plocha s pryžovou lištou GFW 1200

Odkládací plocha potažená pryžovou lištou chrání skleněnou tabuli před poškozením

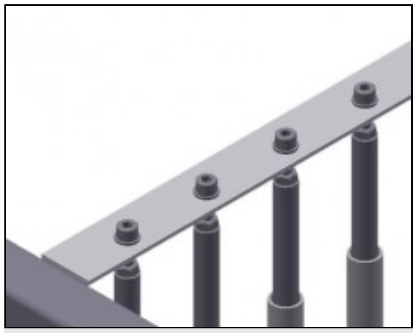

Rozdělovací části s plastovou ochranou GFW 15

Veškeré opěrné plochy jsou potažené protiskluzovým PVC, tím se zamezí poškození skleněné tabule při ukládání

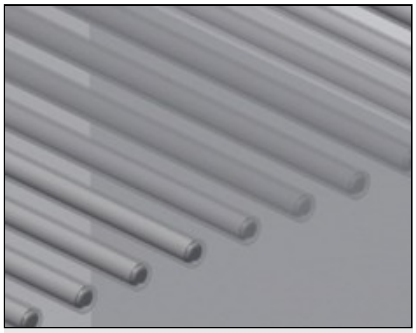

Jednoduchá nakládka a vykládka GFW 1200

Rychlý přístup díky přehlednému uložení

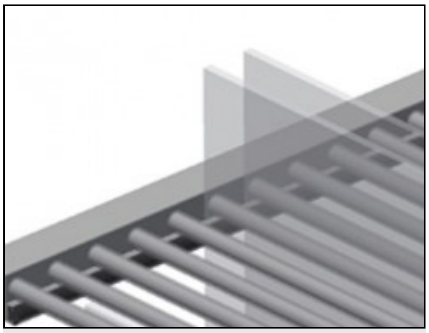

Rozdělovací části s plastovou ochranou GFW 1200

Rozdělovací části s variabilní výškou. Veškeré opěrné plochy jsou potažené protiskluzovým PVC, tím se zamezí poškození skleněné tabule při ukládání.

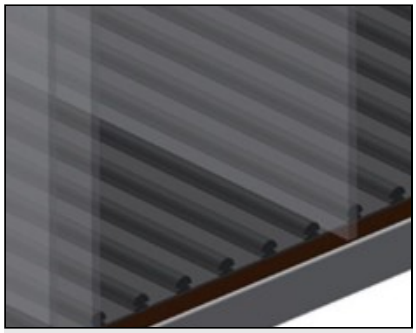

Podložka s dřevěnou deskou a plstí GFW 1200

Dolní opěrná plocha s plstí. Dodatečné plastové lišty na podlahové desce



Podložka GFW 15

Dolní podložka s pryžovým profilem chrání skleněnou tabuli před poškozením

elumatec AG
Pinacher Straße, 61
75417 Mühlacker
Germany

Tel +49 7041-14-184
sales@elumatec.com
www.elumatec.com

The right to make technical alterations is reserved.

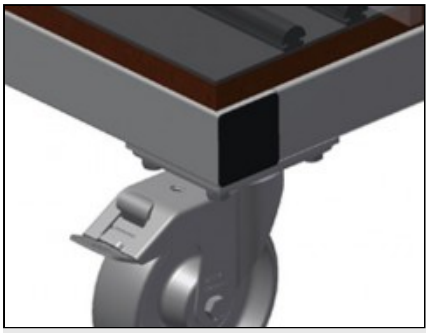

Kolečka GFW 1200

Čtyři kolečka, z toho dvě se zajišťovací brzdou, poskytují vysokou pohyblivost a snadnou, bezpečnou manipulaci

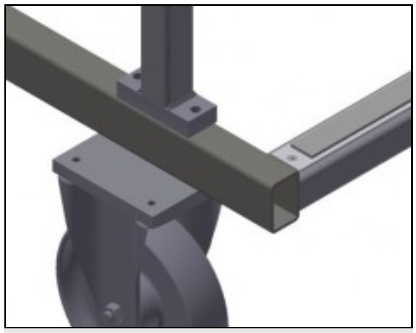

Kolečka kpl. GFW 15

Dvě vodicí kolečka a dvě podpůrná kolečka, díky tomu volně pojízdné. Průměr koleček 200 mm

elumatec AG
Pinacher Straße, 61
75417 Mühlacker
Germany

Tel +49 7041-14-184
sales@elumatec.com
www.elumatec.com

The right to make technical alterations is reserved.

GFW / VOZÍKY

MODELY

GFW 1200



GFW 15

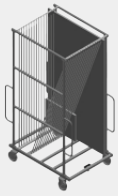

ROZMĚRY A HMOTNOST

GFW 1200 / GFW 15	
Délka (mm)	1.200 / 1.810
Šířka (mm)	1.400 / 1.300
Výška (mm)	2.270 / 3.020
Hmotnost (kg)	210 / 255

ÚLOŽNÁ KAPACITA

GFW 1200 / GFW 15	
Přihrádky	20 / 15
Nosnost (kg)	800 / 750
GFW 1200	
Vnitřní šířka (mm)	30
GFW 15	
Šířka přihrádky (mm)	44
Výška přihrádky (mm)	2.600

CHARAKTERISTIKY

GFW 1200 / GFW 15	
Průměr otočných koleček (mm)	120 / 200
GFW 1200	
Otočná kolečka	4
Otočná kolečka s aretací	2

Included ● Available ○

elumatec AG
Pinacher Straße, 61
75417 Mühlacker
Germany

Tel +49 7041-14-184
sales@elumatec.com
www.elumatec.com

The right to make technical alterations is reserved.