GF

VOZÍKY

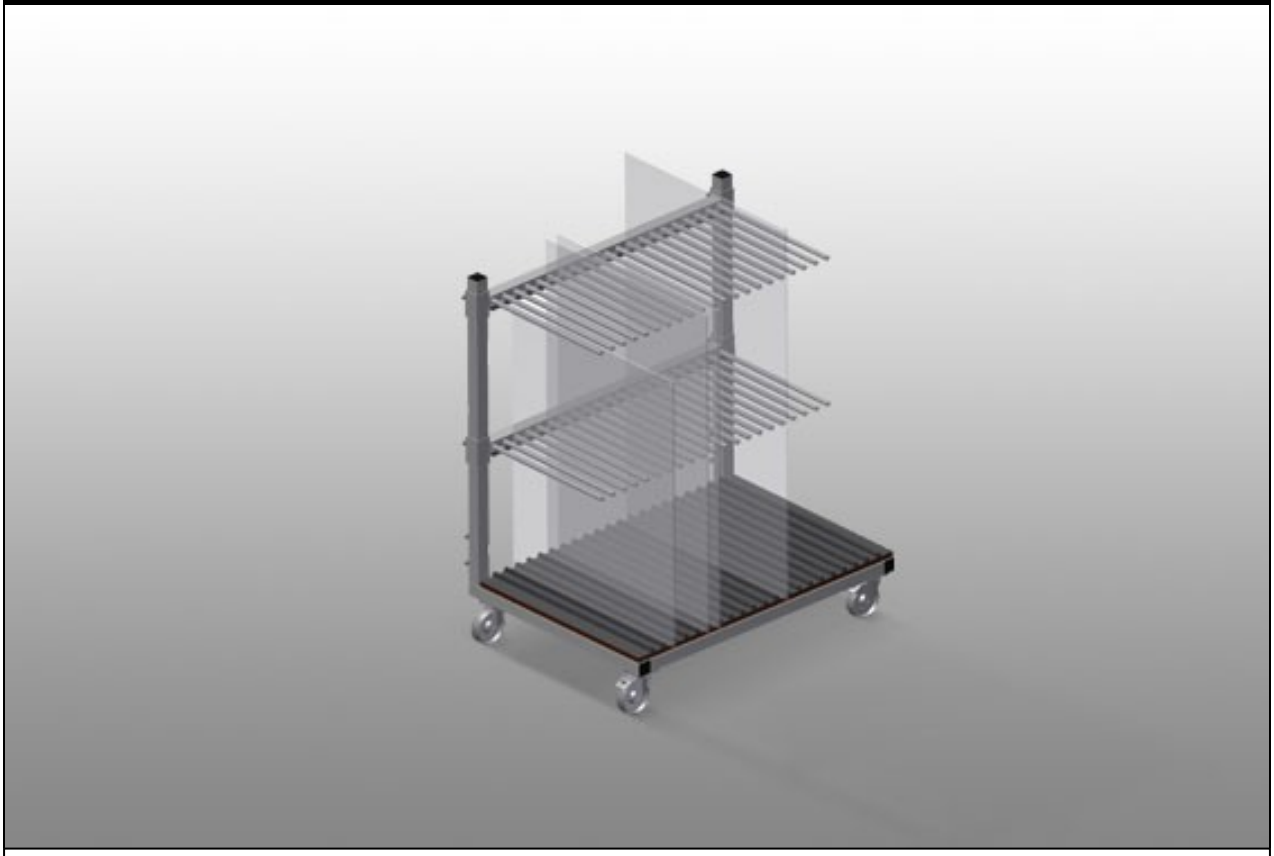

Vozík na sklo s třídicím hřebenem. Stabilní ocelová konstrukce. Ideální pro třídění skla. Podložka z tvrdého dřeva s plstí. Rozdělovací části pro 20 skleněných tabulí. Rozdělovací části s variabilní výškou. Čtyři řiditelná kolečka, z toho dvě se zajišťovací brzdou.

elumatec AG
Pinacher Straße, 61
75417 Mühlacker
Germany

Tel +49 7041-14-184
sales@elumatec.com
www.elumatec.com

The right to make technical alterations is reserved.

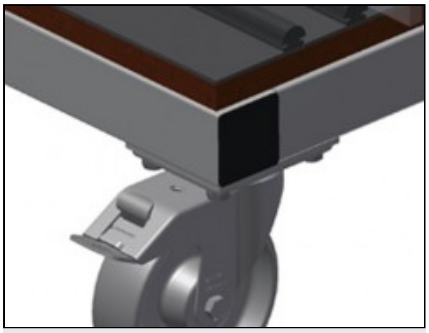

Kolečka

Čtyři kolečka, z toho dvě se zajišťovací brzdou, poskytují vysokou pohyblivost a snadnou, bezpečnou manipulaci

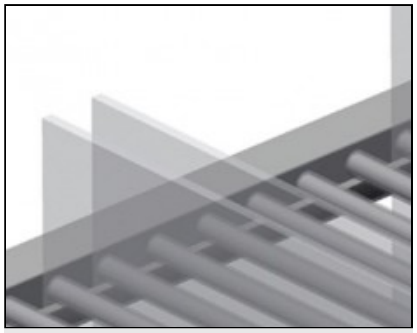

Odkládací plocha s pryžovou lištou

Odkládací plocha potažená pryžovou lištou chrání skleněnou tabuli před poškozením

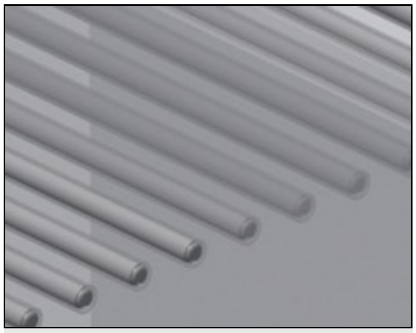

Jednoduchá nakládka a vykládka

Rychlý přístup díky přehlednému uložení

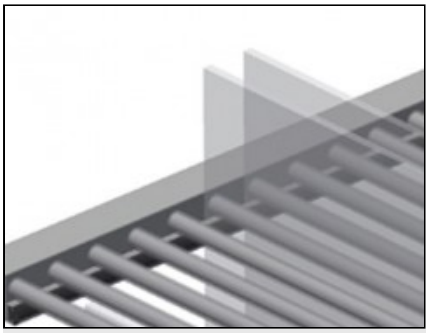

Rozdělovací části s plastovou ochranou

Rozdělovací části s variabilní výškou. Veškeré opěrné plochy jsou potažené protiskluzovým PVC, tím se zamezí poškození skleněné tabule při ukládání.

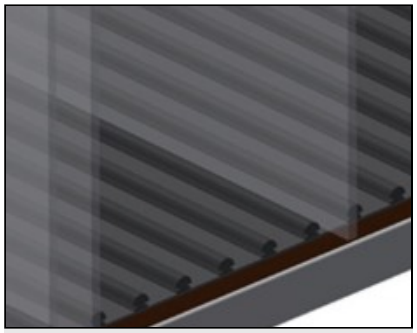

Podložka s dřevěnou deskou a plstí

Dolní opěrná plocha s plstí. Dodatečné plastové lišty na podlahové desce

elumatec AG
Pinacher Straße, 61
75417 Mühlacker
Germany

Tel +49 7041-14-184
sales@elumatec.com
www.elumatec.com

The right to make technical alterations is reserved.

GF / VOZÍKY

MODELY

GF 1000



ROZMĚRY A HMOTNOST

Délka (mm)	1.180
Šířka (mm)	850
Výška (mm)	1.360
Hmotnost (kg)	95

ÚLOŽNÁ KAPACITA

Přihrádky	20
Vnitřní šířka (mm)	30
Nosnost (kg)	400

CHARAKTERISTIKY

Otočná kolečka	4
Otočná kolečka s aretací	2
Průměr otočných koleček (mm)	125

Included ● Available ○

elumatec AG
Pinacher Straße, 61
75417 Mühlacker
Germany

Tel +49 7041-14-184
sales@elumatec.com
www.elumatec.com

The right to make technical alterations is reserved.