elumatec

a voilàp company

DG 142 XL

DVOUHLAVÉ ZKRACOVACÍ PILY



- Řez na vnější rozměr pro všechny varianty řezu
- Ideální stroj pro výrobu velkých sérií při řezech 90° a 45°
- Standardně s pilovými kotouči a ochrannými kryty
- Standardně s digitálním displejem E 190 a nastavením ručním kolečkem
- Svislá pneumatická upínka materiálu

Délkové varianty

- 3.000 mm
- 4.500 mm
- 6.000 mm
- 7.500 mm
- Další délky na vyžádání!

Možnosti vybavení

- Manuální nastavení úhlu pro každý agregát, digitální
- Softwarový doplněk pro E 590: Optimalizační program, softwarový modul pro příčné řezy a nadměrné řezy u E 590 a E 390 jako standardní vybavení

elumatec AG
Pinacher Straße, 61
75417 Mühlacker
Germany

Tel +49 7041-14-184
sales@elumatec.com
www.elumatec.com

The right to make technical alterations is reserved.

- Tiskárna etiket u provedení s E 390 a E 590
- Pojízdná podpěra materiálu
- Upínky materiálu
- Doraz pro sloupky, doraz pro krátké řezy
- Odsávací zařízení
- Válečková dráha stacionární a/nebo pojízdná
- Pilové kotouče
- Motory o výkonu 5,5 kW pro obrábění hliníku
- Hydro posuv pro obrábění hliníku
- Vysoce výkonný řezný prostředek pro zpracování hliníku
- Dávkovací rozprašovací zařízení pro zpracování hliníku
- Cykly
- Ochranný plot

Varianty řízení

- Ruční nastavení délky řezu s digitálním displejem E 190
- Polohovací řízení E 390
- PC řízení E 590

elumatec AG
Pinacher Straße, 61
75417 Mühlacker
Germany

Tel +49 7041-14-184
sales@elumatec.com
www.elumatec.com

The right to make technical alterations is reserved.



02. Dvoukotoučová pokosová pila DG 142 XL



03. Dvoukotoučová pokosová pila DG 142 XL

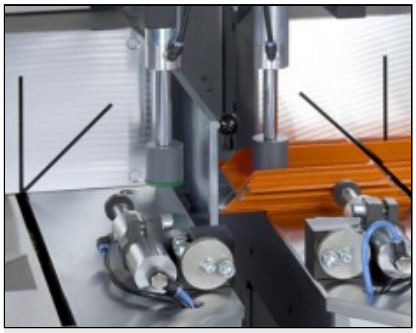

04. Dvoukotoučová pokosová pila DG 142 XL

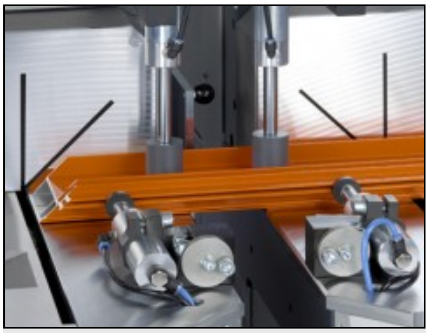

05. Dvoukotoučová pokosová pila DG 142 XL

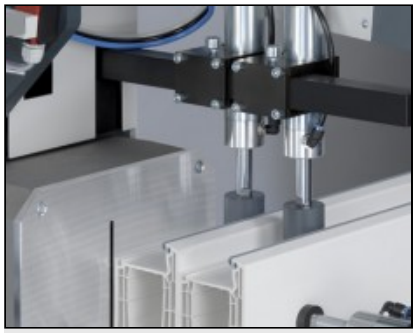

06. Dvoukotoučová pokosová pila DG 142 XL

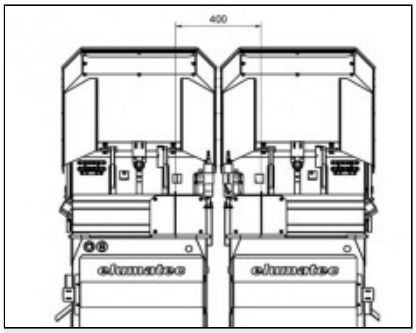

07. Dvoukotoučová pokosová pila DG 142 XL

Minimální rozměr při 90° řezu: 400 mm

elumatec AG
Pinacher Straße, 61
75417 Mühlacker
Germany

Tel +49 7041-14-184
sales@elumatec.com
www.elumatec.com

The right to make technical alterations is reserved.

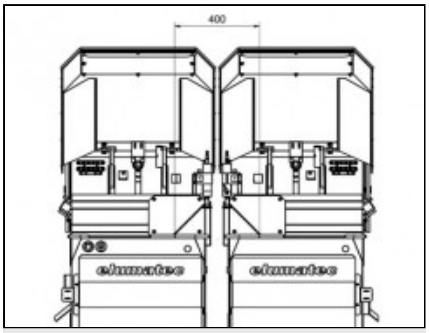

08. Dvoukotoučová pokosová pila DG 142 XL

Minimální rozměr při 45° řezu: 400 mm

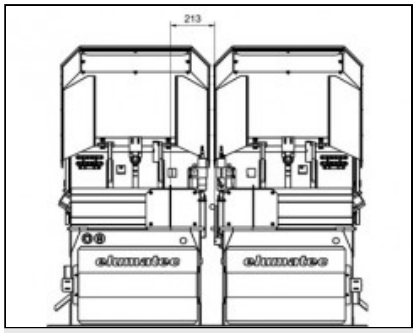

09. Dvoukotoučová pokosová pila DG 142 XL

Minimální rozměr při 90° řezu se zarážkou pro krátké rozměry u pojízdného agregátu: 213 mm

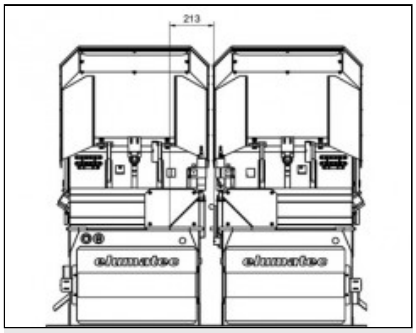

10. Dvoukotoučová pokosová pila DG 142 XL

Minimální rozměr při 45° řezu se zarážkou pro krátké rozměry u pojízdného agregátu: 213 mm

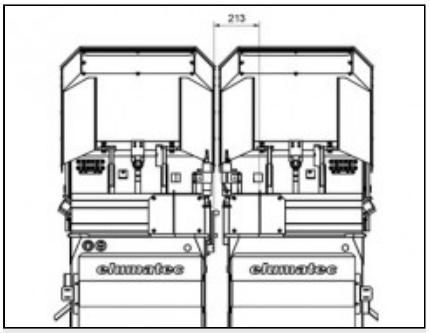

11. Dvoukotoučová pokosová pila DG 142 XL

Minimální rozměr při 90° řezu se zarážkou pro krátké rozměry u pojízdného agregátu: 213 mm

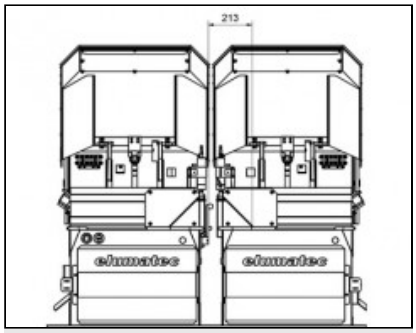

12. Dvoukotoučová pokosová pila DG 142 XL

Minimální rozměr při 45° řezu se zarážkou pro krátké rozměry u stacionárního agregátu: 213 mm

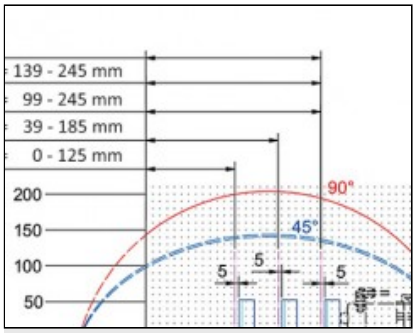

13. Řezný diagram DG 142 XL

Pneumatické upínací zařízení, horizontální zdvih = 80 Z = rozsah upnutí

elumatec AG
Pinacher Straße, 61
75417 Mühlacker
Germany

Tel +49 7041-14-184
sales@elumatec.com
www.elumatec.com

The right to make technical alterations is reserved.

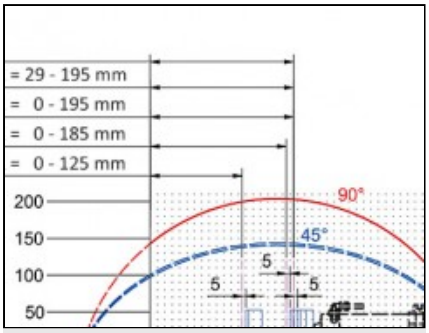

14. Řezný diagram DG 142 XL

Pneumatické upínací zařízení, horizontální zdvih = 140 Z = rozsah upnutí

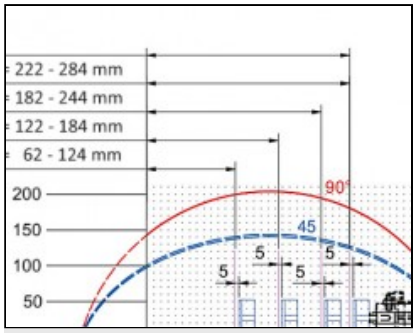

15. Řezný diagram DG 142 XL

Pneumatické upínací zařízení, horizontální zdvih = 40 Z = rozsah upnutí

elumatec AG
Pinacher Straße, 61
75417 Mühlacker
Germany

Tel +49 7041-14-184
sales@elumatec.com
www.elumatec.com

The right to make technical alterations is reserved.