BW

VOZÍKY

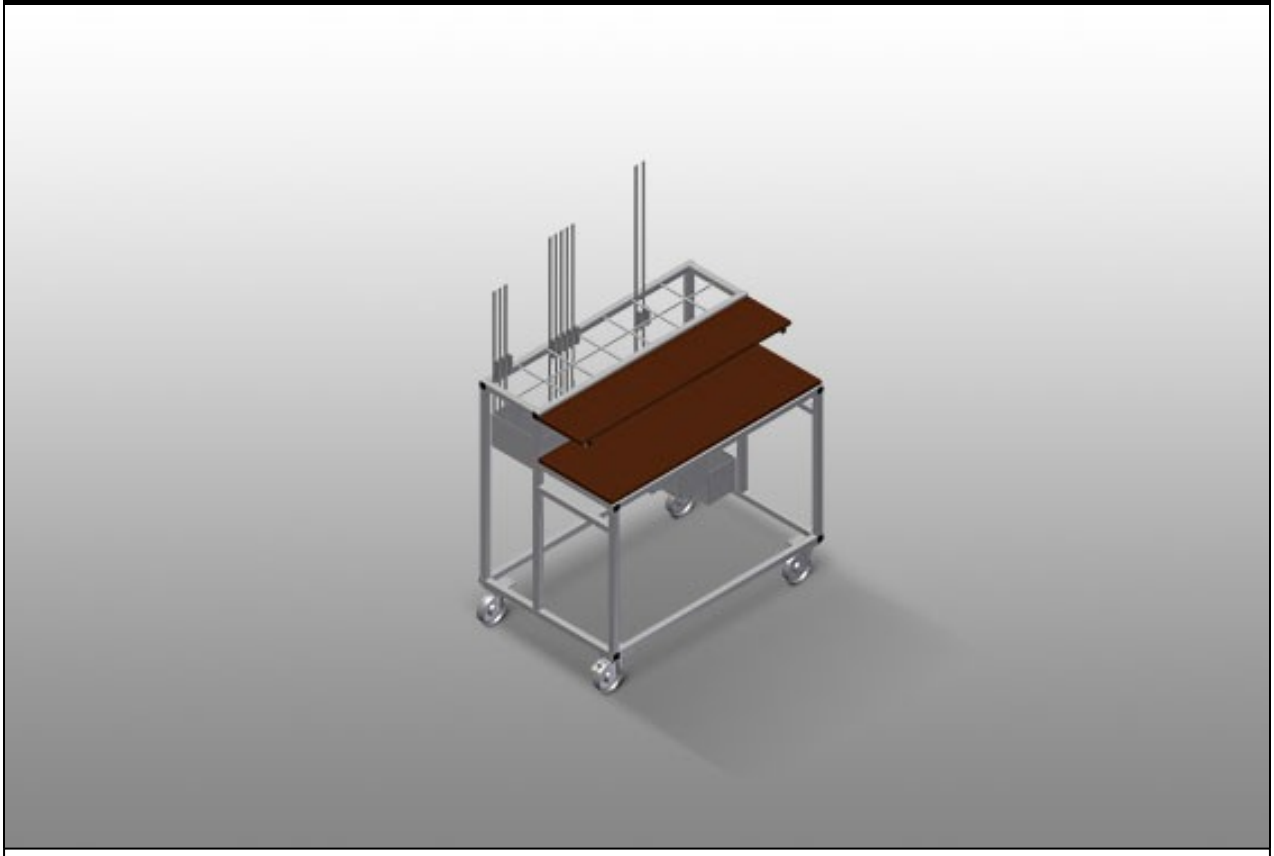

Vozík na kování pro přehledné poskytnutí kování. Stabilní ocelová konstrukce. Dvě odkládací přihrádky ze dřeva. Zařízení k uchycení lisu. Čtyři kolečka, z toho dvě se zajišťovací brzdou.

elumatec AG
Pinacher Straße, 61
75417 Mühlacker
Germany

Tel +49 7041-14-184
sales@elumatec.com
www.elumatec.com

The right to make technical alterations is reserved.

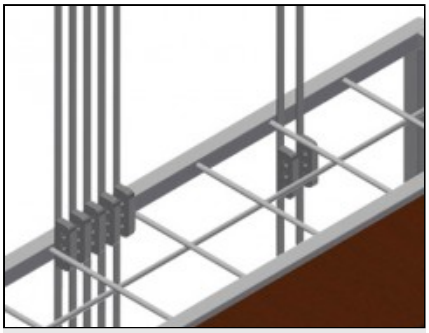

Odkládací přihrádky

Sedm odkládacích přihrádek na kování, stupňovitě uspořádané, velikost přihrádky 190 x 265 mm

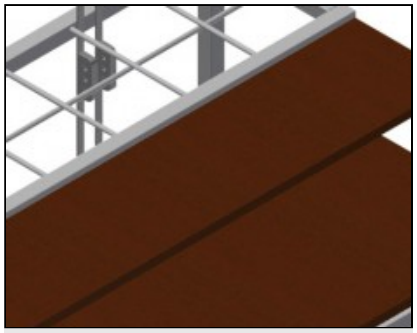

Odkládací místo

Dvě odkládací místa pro odložení nástrojů a příslušenství

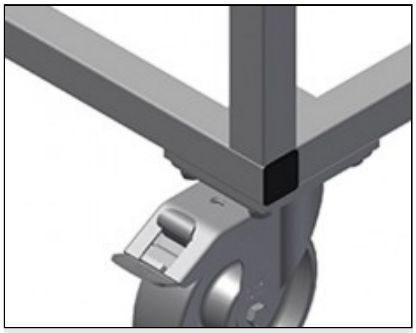

Kolečka

Čtyři kolečka, z toho dvě se zajišťovací brzdou, poskytují vysokou pohyblivost a snadnou, bezpečnou manipulaci

elumatec AG
Pinacher Straße, 61
75417 Mühlacker
Germany

Tel +49 7041-14-184
sales@elumatec.com
www.elumatec.com

The right to make technical alterations is reserved.

BW / VOZÍKY

MODELY

BW 7002



ROZMĚRY A HMOTNOST

Délka (mm)	1.100
Šířka (mm)	710
Výška (mm)	1.090
Hmotnost (kg)	50

ÚLOŽNÁ KAPACITA

Přihrádky	7
Dřevěné police	2
Nosnost (kg)	300

CHARAKTERISTIKY

Otočná kolečka	4
Otočná kolečka s aretací	2
Průměr otočných koleček (mm)	125

Included ● Available ○

elumatec AG
Pinacher Straße, 61
75417 Mühlacker
Germany

Tel +49 7041-14-184
sales@elumatec.com
www.elumatec.com

The right to make technical alterations is reserved.