AW

VOZÍKY

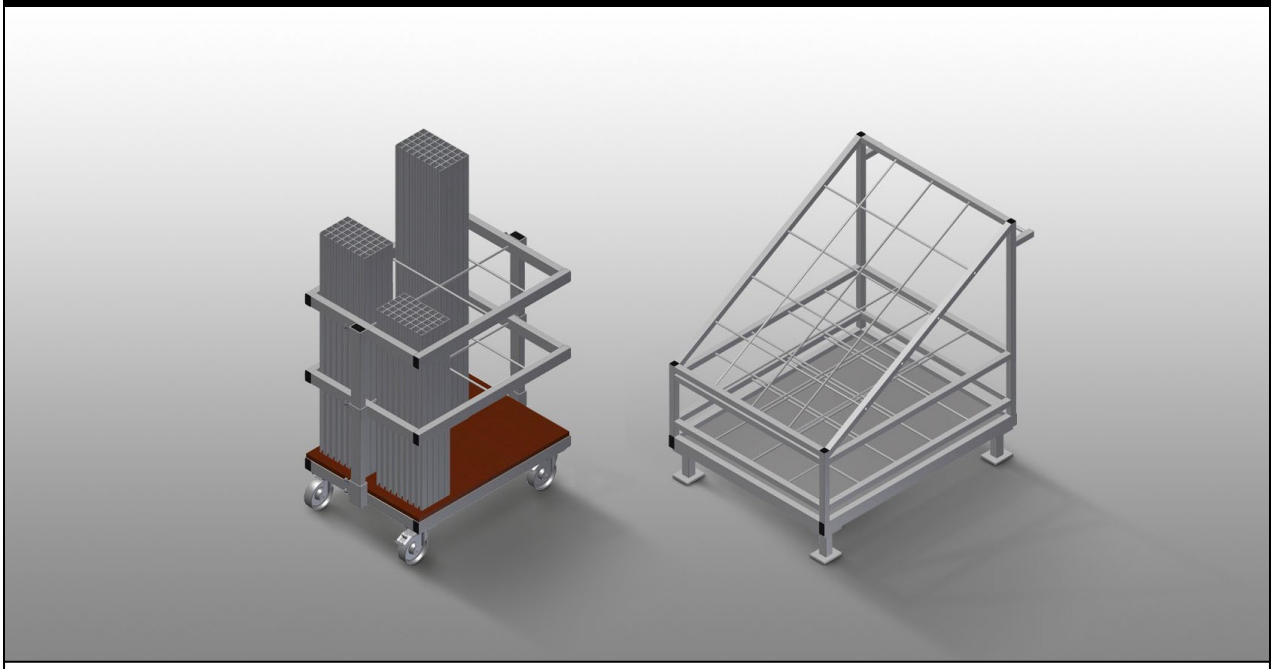

Vozík na přepravu a tříděné poskytování přiříznutých výztužných profilů. Stabilní ocelová konstrukce. Svislé uložení a přeprava ocelových profilů. Malé vnější rozměry. Přehledné umístění profilů pro pevné délky
AW 800: Čtyři kolečka, z toho dvě se zajišťovací brzdou.
AW 1100: Možnost přepravy vysokozdvižným vozíkem.

elumatec AG
Pinacher Straße, 61
75417 Mühlacker
Germany

Tel +49 7041-14-184
sales@elumatec.com
www.elumatec.com

The right to make technical alterations is reserved.

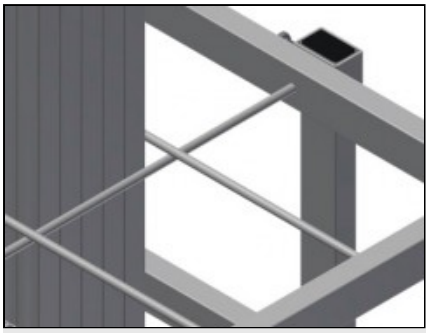

Přihrádky AW 800

Šest přihrádek, velikost přihrádky 190 x 265 mm

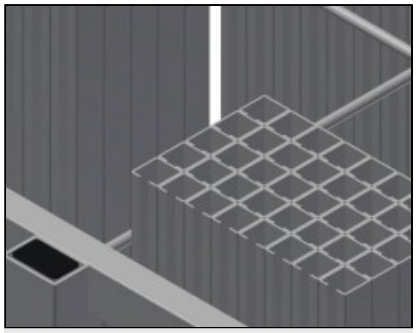

Mřížkové rámy AW 800

Dva mřížkové rámy, výškově nastavitelné

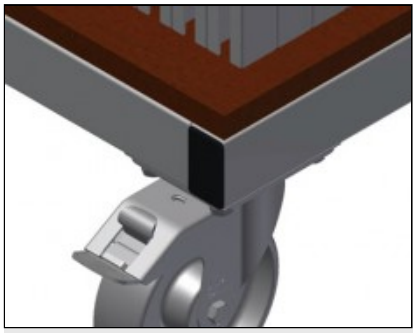

Kolečka AW 800

Čtyři kolečka, z toho dvě se zajišťovací brzdou, zajišťují vysokou pohyblivost a snadnou, bezpečnou manipulaci

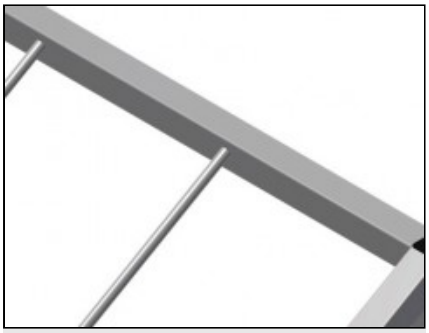

Přihrádky AW 1100

20 přihrádek, velikost přihrádky 200 x 200 mm

elumatec AG
Pinacher Straße, 61
75417 Mühlacker
Germany

Tel +49 7041-14-184
sales@elumatec.com
www.elumatec.com

The right to make technical alterations is reserved.

AW / VOZÍKY

MODELY

AW 800

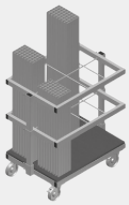

AW 1100



ROZMĚRY A HMOTNOST

AW 800 / AW 1100

Délka (mm)	800 / 1.100
Šířka (mm)	600 / 900
Výška (mm)	960 / 1.100
Hmotnost (kg)	35 / 80

ÚLOŽNÁ KAPACITA

AW 800 / AW 1100

Přihrádky	6 / 20
Nosnost (kg)	400 / 600

CHARAKTERISTIKY

AW 800

Otočná kolečka	4
Otočná kolečka s aretací	2
Průměr otočných koleček (mm)	125

AW 1100

Pojízdný jako vozík (dvě otočná kolečka s aretací a dvě pevná kolečka - Průměr otočných koleček 125 mm)	○

Included ● Available ○

elumatec AG
Pinacher Straße, 61
75417 Mühlacker
Germany

Tel +49 7041-14-184
sales@elumatec.com
www.elumatec.com

The right to make technical alterations is reserved.