FICHE TECHNIQUE

07/05/2024

*TWS**500***

Chariot pour outils

- Construction en acier stable
- Le chariot est indiqué pour le stockage des cales de soudage et des outils
- Organise le poste de travail
- Complément idéal pour la soudeuse 4 têtes
- Tablettes pour accessoires et outils et limitation de joint avec tampon ou couteau
- Cinq tiroirs pour les cales de soudage
- Quatre roulettes de direction, dont deux à frein de blocage

elumatec AG
Pinacher Straße, 61
75417 Mühlacker
Germany

Tel +49 7041-14 0
Fax: +49 7041-14 280
mail@elumatec.com
www.elumatec.com

The right to make technical alterations is reserved.

Chariot pour cales et outils TWS 500

Le chariot est indiqué pour le stockage des cales de soudage et des outils.

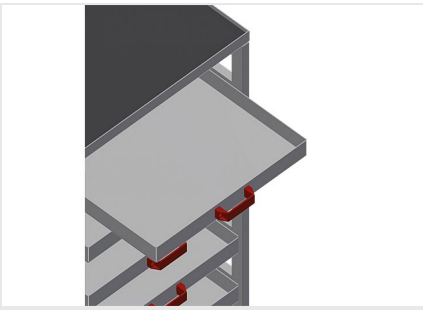

Tiroir

Tiroir pour les cales de soudage et les outils

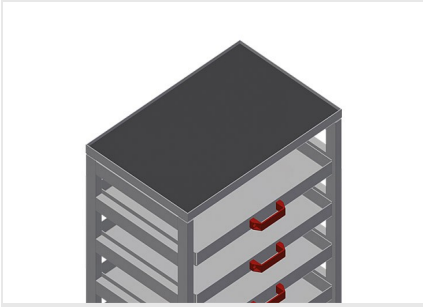

Tablettes pour les accessoires

Tablettes pour accessoires et outils et limitation de joint avec tampon ou couteau

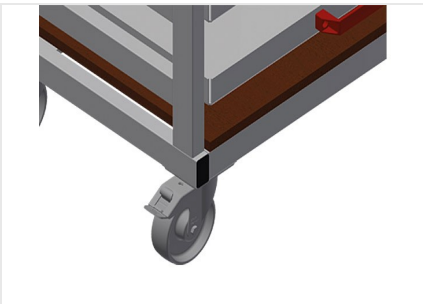

Roulettes de direction

Quatre roulettes de direction, dont deux à frein de blocage assurant une mobilité élevée et une manipulation légère et sécurisée

elumatec AG
Pinacher Straße, 61
75417 Mühlacker
Germany

Tel +49 7041-14 0
Fax: +49 7041-14 280
mail@elumatec.com
www.elumatec.com

The right to make technical alterations is reserved.

TWS 500 / CHARIOT POUR OUTILS

- Longueur 760 mm
- Largeur 520 mm
- Hauteur verticale 1 095 mm
- Poids 60 kg
- Diamètre du galet 125 mm

elumatec AG
Pinacher Straße, 61
75417 Mühlacker
Germany

Tel +49 7041-14 0
Fax: +49 7041-14 280
mail@elumatec.com
www.elumatec.com

The right to make technical alterations is reserved.