elumatec

a voilàp company

PWW

CHARIOTS

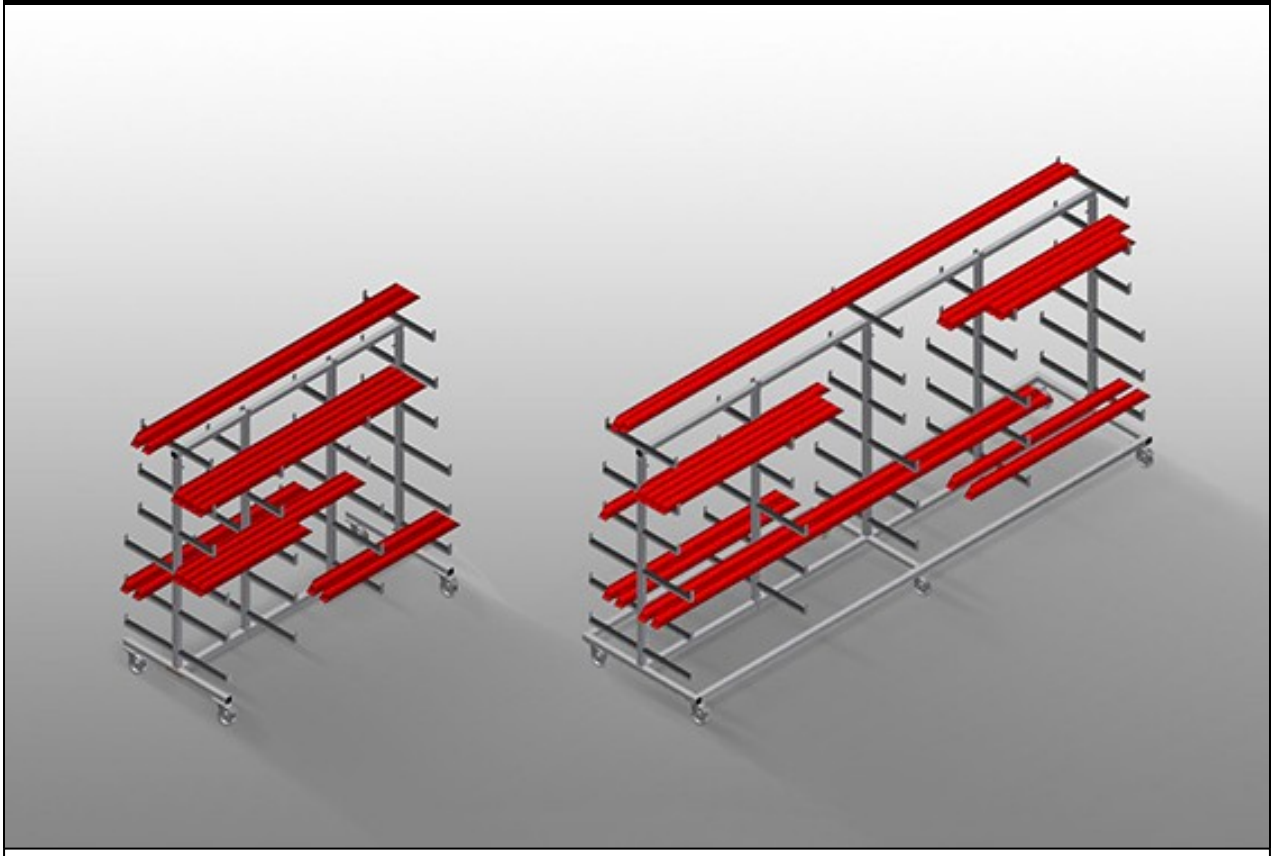

Chariot de profilé pour le stockage et le transport horizontaux des profilés. Construction en acier stable. Transport de profilé horizontal. Transport aisé des barres et des découpes de profilés. Bras supports recouverts de caoutchouc. Chariot de profilés à support de profilés sur deux côtés. 6 rangements par support.
PWW 1000: 1 support médian. 4 roulettes de direction, dont 2 à frein de blocage.
PWW 2000: 2 supports médians. 4 roulettes de direction, dont 2 à frein de blocage.
PWW 4000: 3 supports médians. 6 roulettes de direction, dont 2 à frein de blocage.

elumatec AG
Pinacher Straße, 61
75417 Mühlacker
Germany

Tel +49 7041-14-184
sales@elumatec.com
www.elumatec.com

The right to make technical alterations is reserved.

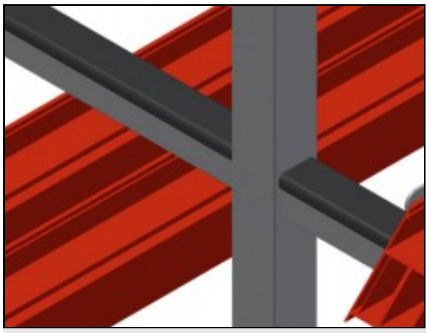

Chargement et déchargement simples

Accès plus rapide grâce à un stockage clair

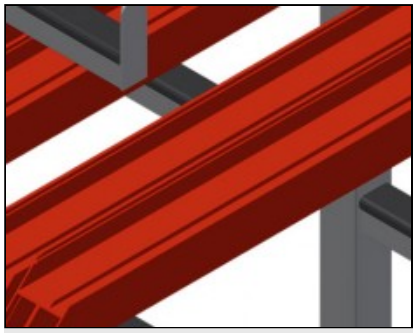

Bras support

Bras support recouverts de caoutchouc, support médian réglable

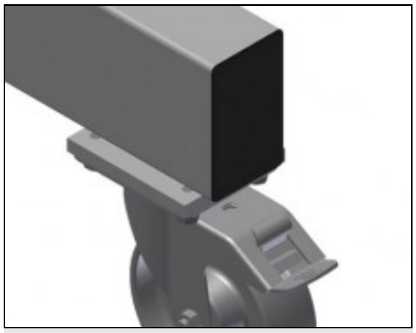

Roulettes de direction

4 galets de direction, dont 2 à frein de blocage assurant une mobilité élevée et une manipulation légère et sécurisée

elumatec AG
Pinacher Straße, 61
75417 Mühlacker
Germany

Tel +49 7041-14-184
sales@elumatec.com
www.elumatec.com

The right to make technical alterations is reserved.

PWW / CHARIOTS

MODÈLES



DIMENSIONS ET POIDS

PWW 1000 / PWW 2000 / PWW 4000

Longueur (mm)	1.625 / 2.000 / 4.000
Largeur (mm)	900 / 900 / 1.000
Hauteur (mm)	1.960
Poids (kg)	60 / 75 / 130

CAPACITÉ DE STOCKAGE

PWW 1000 / PWW 2000 / PWW 4000

Étagères	11
Largeur interne (mm)	260
Largeur étagère inférieure (mm)	420
Largeur étagère supérieure (mm)	300
Capacité de chargement (kg)	350 / 350 / 500

elumatec AG
Pinacher Straße, 61
75417 Mühlacker
Germany

Tel +49 7041-14-184
sales@elumatec.com
www.elumatec.com

The right to make technical alterations is reserved.

CARACTÉRISTIQUES

PWW 1000 / PWW 2000 / PWW 4000

Montant central	1 / 2 / 3
Roulettes pivotantes	4 / 4 / 6
Roulettes pivotantes avec frein	2
Diamètre roulettes pivotantes (mm)	125

PWW 1000 / PWW 2000

Montant central unique	○

Inclus ● Disponible ○

elumatec AG
Pinacher Straße, 61
75417 Mühlacker
Germany

Tel +49 7041-14-184
sales@elumatec.com
www.elumatec.com

The right to make technical alterations is reserved.