# PHW

CHARIOTS

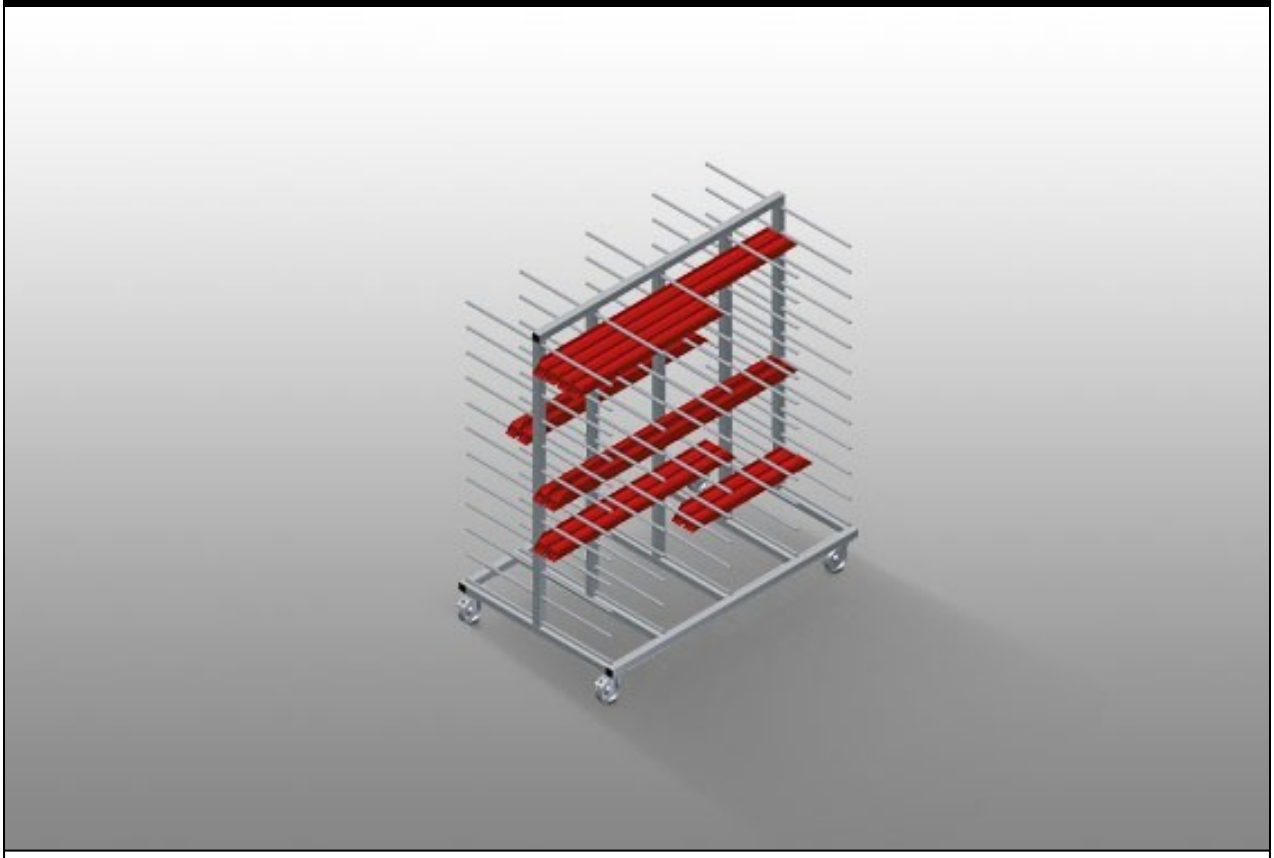

Chariot de profilé pour le stockage et le transport horizontaux des profilés. Construction en acier stable. Transport de profilé horizontal. Chariot de profilés à support de profilés sur deux côtés. 12 rangements par support. 4 roulettes de direction, dont 2 à frein de blocage.

**elumatec AG**
Pinacher Straße, 61
75417 Mühlacker
Germany

Tel +49 7041-14-184
sales@elumatec.com
www.elumatec.com

The right to make technical alterations is reserved.

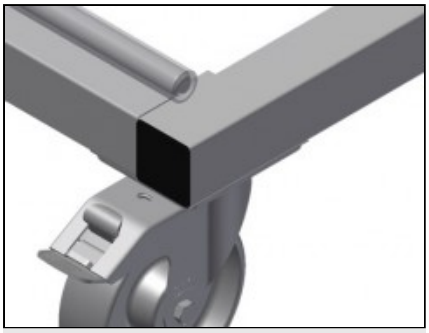

## Roulettes de direction

4 galets de direction, dont 2 à frein de blocage assurant une mobilité élevée et une manipulation légère et sécurisée



## Bras support

Largeur du casier : 120 mm, profondeur du casier : 450 mm, chargement et déchargement simples, accès plus rapide grâce à un stockage clair

**elumatec AG**
Pinacher Straße, 61
75417 Mühlacker
Germany

Tel +49 7041-14-184
sales@elumatec.com
www.elumatec.com

The right to make technical alterations is reserved.

# **PHW** / CHARIOTS

## MODÈLES

PHW 1600

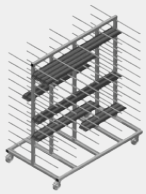

PHW 2000

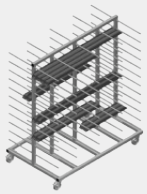

## DIMENSIONS ET POIDS

| **PHW 1600 / PHW 2000** | |
|---|---|
| Longueur (mm) | 1.600 / 2.000 |
| Largeur (mm) | 1.000 |
| Hauteur (mm) | 1.850 |
| Poids (kg) | 140 / 150 |

## CAPACITÉ DE STOCKAGE

| | |
|---|---|
| Étagères | 24 |
| Largeur interne (mm) | 120 |
| Largeur compartiment (mm) | 450 |
| Capacité de chargement (kg) | 350 |

## CARACTÉRISTIQUES

| | |
|---|---|
| Protection en plastique | ○ |
| Étiquettes numérotées | ○ |
| Roulettes pivotantes | 4 |
| Roulettes pivotantes avec frein | 2 |
| Diamètre roulettes pivotantes (mm) | 125 |

Inclus ● Disponible ○

**elumatec AG**
Pinacher Straße, 61
75417 Mühlacker
Germany

Tel +49 7041-14-184
sales@elumatec.com
www.elumatec.com

The right to make technical alterations is reserved.