AW

CHARIOTS

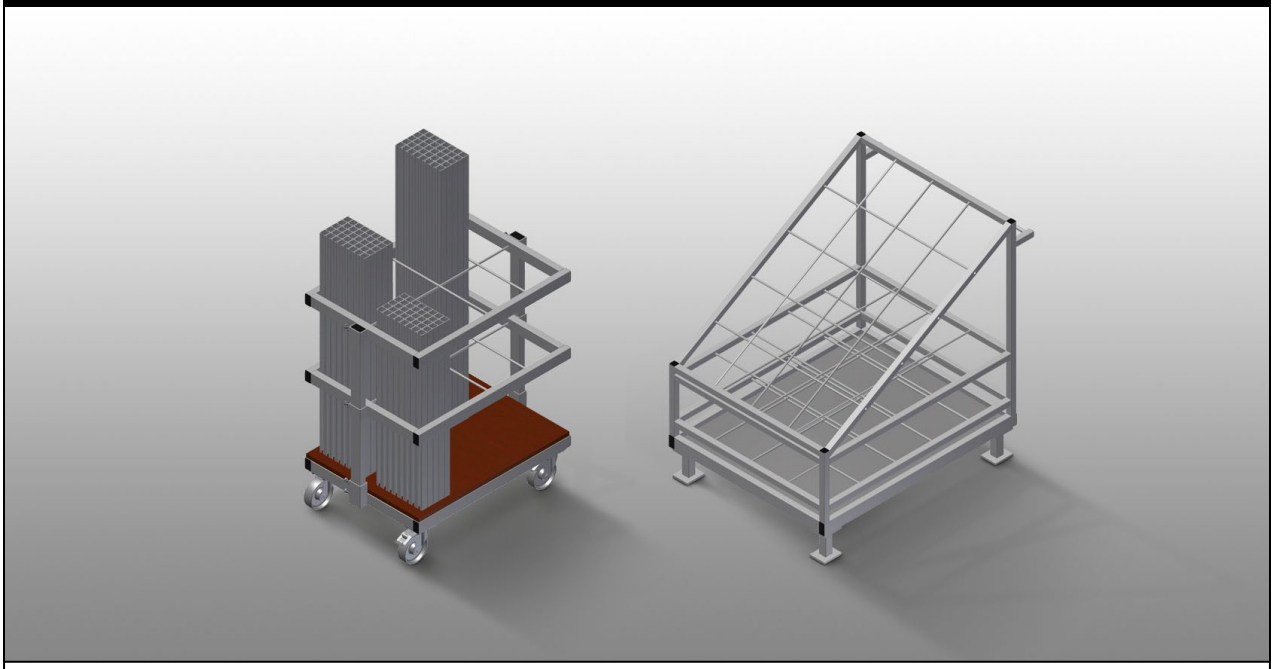

Chariot de transport et de mise à disposition avec triage des renforts métalliques. Construction en acier stable. Stockage et transport verticaux des profilés en acier. Dimensions extérieures réduites. Disposition claire du profilé pour les longueurs fixes.
AW 800: 4 roulettes de direction, dont 2 à frein de blocage.
AW 1100: Transportable avec un chariot élévateur.

elumatec AG
Pinacher Straße, 61
75417 Mühlacker
Germany

Tel +49 7041-14-184
sales@elumatec.com
www.elumatec.com

The right to make technical alterations is reserved.

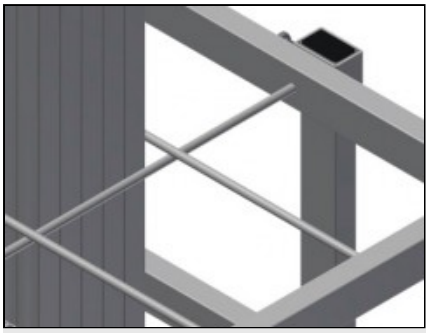

Compartiments AW 800

6 compartiments, dimensions 190 x 265 mm

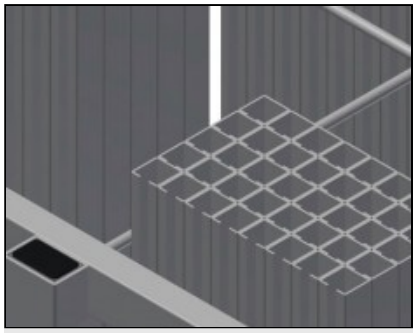

Cadre à grilles AW 800

2 cadre à grilles, réglables en hauteur

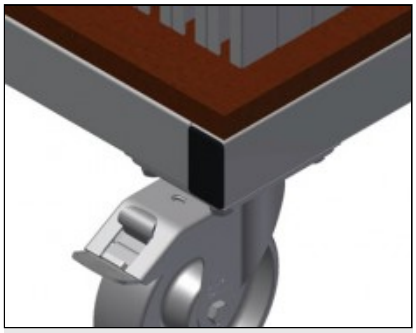

Roulettes de direction AW 800

4 galets de direction, dont 2 à frein de blocage assurant une mobilité élevée et une manipulation légère et sécurisée

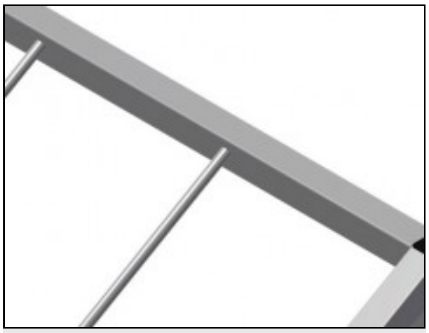

Compartiments AW 1100

20 compartiments, dimensions 200 x 200 mm

elumatec AG
Pinacher Straße, 61
75417 Mühlacker
Germany

Tel +49 7041-14-184
sales@elumatec.com
www.elumatec.com

The right to make technical alterations is reserved.

AW / CHARIOTS

MODÈLES

AW 800

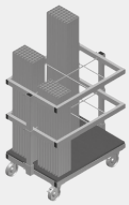

AW 1100



DIMENSIONS ET POIDS

AW 800 / AW 1100

Longueur (mm)	800 / 1.100
Largeur (mm)	600 / 900
Hauteur (mm)	960 / 1.100
Poids (kg)	35 / 80

CAPACITÉ DE STOCKAGE

AW 800 / AW 1100

Compartiments	6 / 20
Capacité de chargement (kg)	400 / 600

CARACTÉRISTIQUES

AW 800

Roulettes pivotantes	4
Roulettes pivotantes avec frein	2
Diamètre roulettes pivotantes (mm)	125

AW 1100

Sur élément coulissant (deux roulettes pivotantes avec frein et deux roulettes fixes - Diamètre roulettes pivotantes 125 mm)	○

Inclus ● Disponible ○

elumatec AG
Pinacher Straße, 61
75417 Mühlacker
Germany

Tel +49 7041-14-184
sales@elumatec.com
www.elumatec.com

The right to make technical alterations is reserved.