# PWS

VOZÍKY

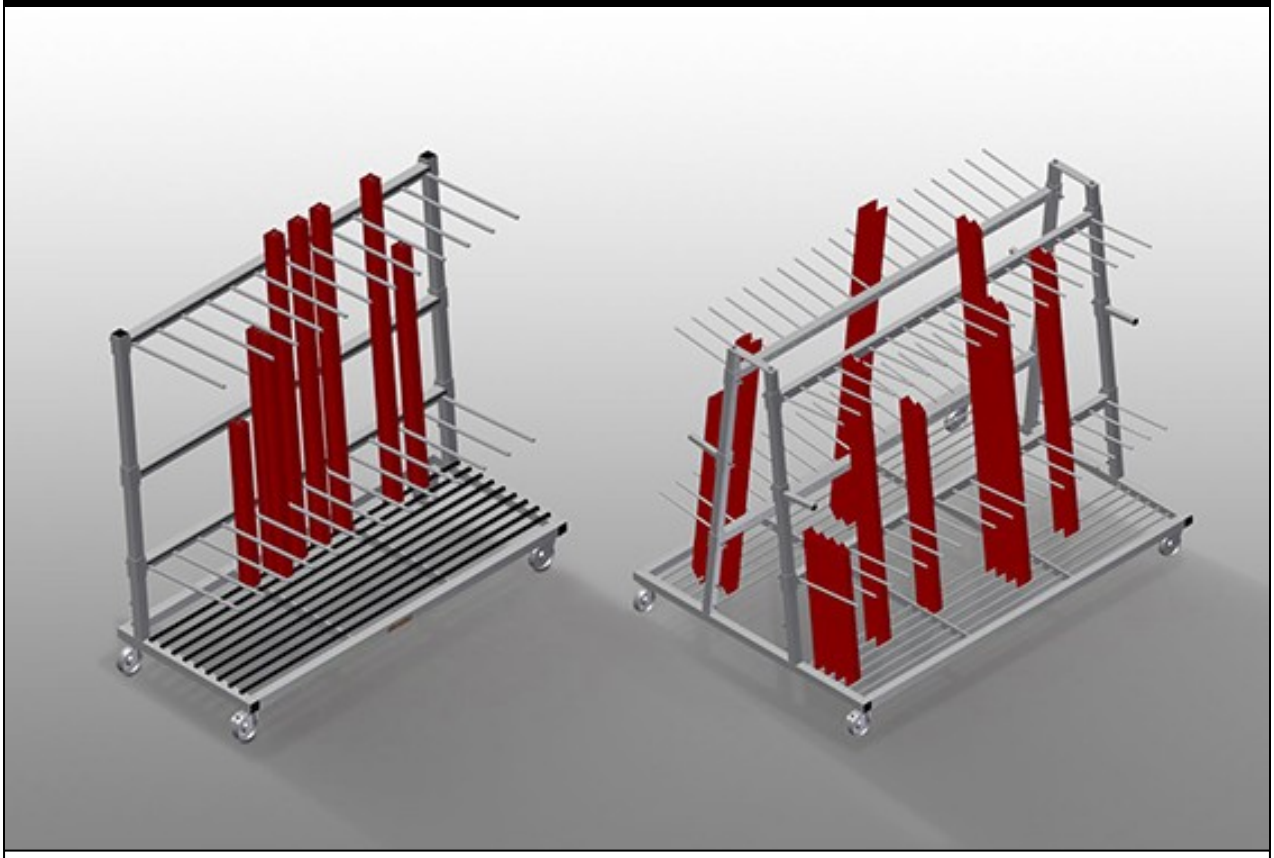

Vozík na profily pro svislé uložení a přepravu profilů. Stabilní ocelová konstrukce. Snadná nakládka a vykládka. Rozdělovací část výškově nastavitelná. Čtyři řiditelná kolečka, z toho dvě se zajišťovací brzdou.
PWS 1000: Svislá přeprava profilů. Vozík na profily s jednostranným nakládáním. Dostatečný pro 30 – 40 profilových tyčí. Odkládací plocha jako tyčové rastrové dno
PWS 1400: Svislá přeprava profilů. Dostatečný pro 30 - 40 profilových tyčí. Dolní opěra s pryžovými lištami. Rozdělovací část s ochrannou hadicí. Odkládací plocha na zadní straně s pryžovými lištami.
PWS 1800: Svislá přeprava profilů. Dostatečný pro 12 - 60 profilových tyčí. Dolní opěra s pryžovými lištami. Rozdělovací část s ochrannou hadicí. Odkládací plocha na zadní straně s pryžovými lištami.
PWS 2000: Svislá přeprava profilů. Vozík na profily s jednostranným nakládáním. Dostatečný pro 60 – 80 profilových tyčí. Odkládací plocha jako tyčové rastrové dno.
PWS 4000: Svislá přeprava profilů. Vozík na profily s dvoustranným nakládáním. 18 přihrádek na každé straně. Dostatečný pro 120 – 160 profilových tyčí. Odkládací plocha jako tyčové rastrové dno.

**elumatec AG**
Pinacher Straße, 61
75417 Mühlacker
Germany

Tel +49 7041-14-184
sales@elumatec.com
www.elumatec.com

The right to make technical alterations is reserved.

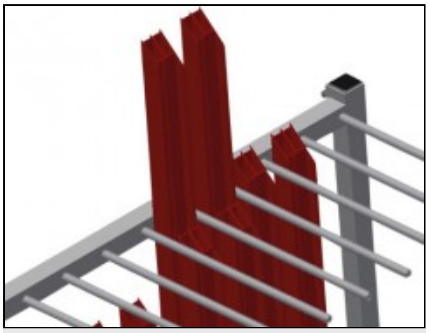

## Snadná nakládka a vykládka PWS 1000 / PWS 2000

Vozík na profily s jednostranným nakládáním

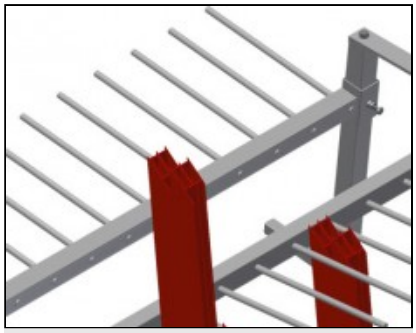

## Snadná nakládka a vykládka PWS 4000

Vozík na profily s oboustranným nakládáním

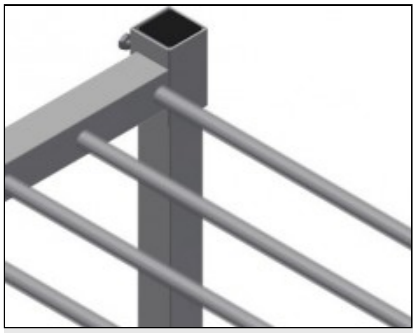

## Rozdělovací části PWS 1000 / PWS 2000

Rozdělovací části výškově nastavitelné, šířka přihrádky 100 mm, hloubka přihrádky 540 mm

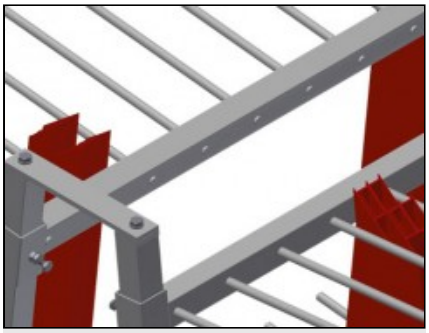

## Rozdělovací část PWS 4000

Rozdělovací část výškově nastavitelná, šířka přihrádky 100 mm, hloubka přihrádky 400 mm

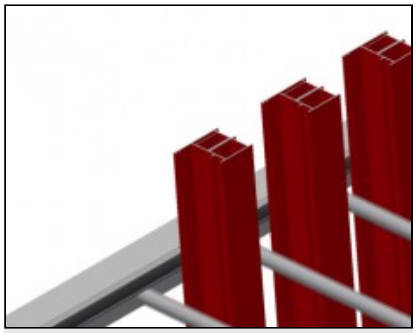

## Rozdělovací část s plastovou ochranou PWS 1400 / PWS 1800

Rozdělovací část výškově nastavitelná. Všechny opěrné plochy jsou potažené protiskluzovým PVC, tím se zamezí poškození povrchu při ukládání



## Odkládací plocha PWS 1000 / PWS 2000

Odkládací plocha jako tyčové rastrové dno

**elumatec AG**
Pinacher Straße, 61
75417 Mühlacker
Germany

Tel +49 7041-14-184
sales@elumatec.com
www.elumatec.com

The right to make technical alterations is reserved.

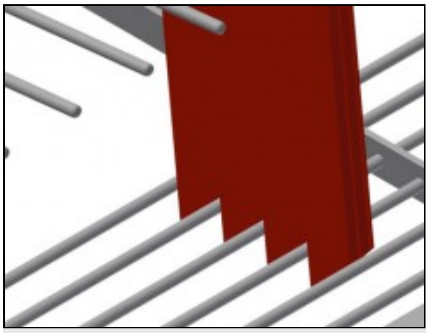

## Odkládací plocha PWS 4000

Odkládací plocha jako tyčové rastrové dno

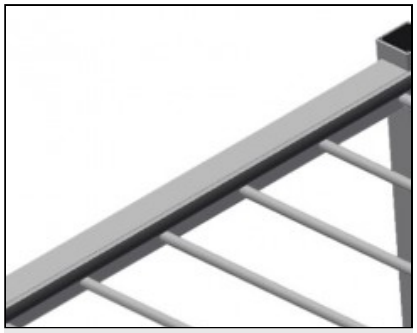

## Odkládací plocha s pryžovou lištou PWS 1400 / PWS 1800

Odkládací plocha potažená pryžovou lištou chrání profil před poškozením

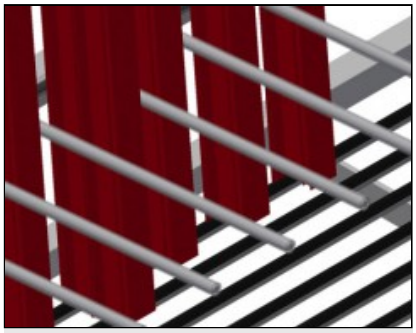

## Opěra s pryžovou lištou PWS 1400 / PWS 1800

Dolní opěrná plocha potažená pryžovou lištou chrání profil před poškozením

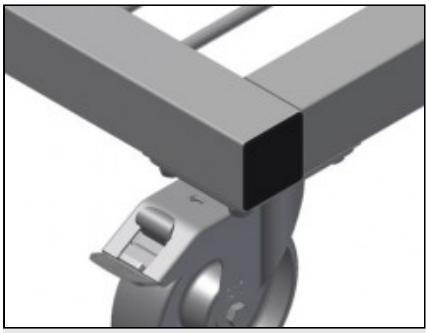

## Kolečka

Čtyři kolečka, z toho dvě se zajišťovací brzdou, poskytují vysokou pohyblivost a snadnou, bezpečnou manipulaci

**elumatec AG**
Pinacher Straße, 61
75417 Mühlacker
Germany

Tel +49 7041-14-184
sales@elumatec.com
www.elumatec.com

The right to make technical alterations is reserved.

# **PWS** / VOZÍKY

## MODELY

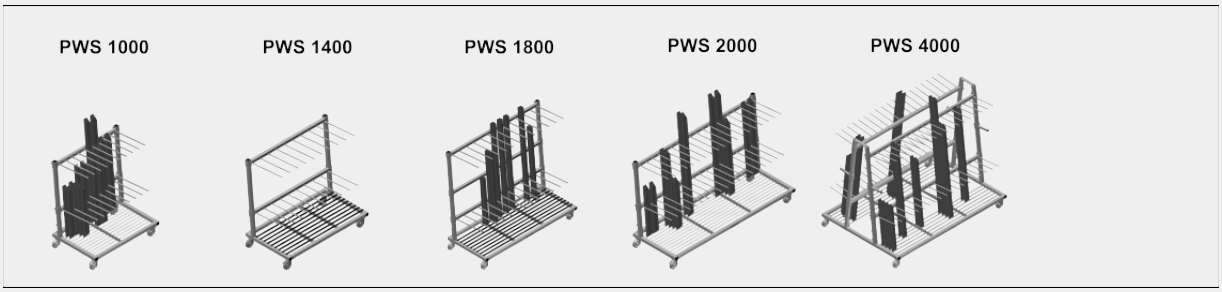


## ROZMĚRY A HMOTNOST

**PWS 1000 / PWS 1400 / PWS 1800 / PWS 2000 / PWS 4000**

| | |
|---|---|
| Délka (mm) | 1.200 / 1.440 / 1.880 / 2.230 / 2.230 |
| Šířka (mm) | 800 / 790 / 800 / 800 / 1.560 |
| Výška (mm) | 1.360 / 1.360 / 1.700 / 1.360 / 1.850 |
| Hmotnost (kg) | 60 / 72 / 105 / 105 / 200 |

## ÚLOŽNÁ KAPACITA

**PWS 1000 / PWS 1400 / PWS 1800 / PWS 2000 / PWS 4000**

| | |
|---|---|
| Separátory | 2 / 2 / 2 / 2 / 4 |
| Přihrádky | 9 / 9 / 12 / 18 / 36 |
| Šířka přihrádky (mm) | 100 / 120 / 120 / 100 / 100 |
| Hloubka přihrádky (mm) | 540 / 540 / 540 / 540 / 400 |
| Opěrná výška (mm) | 1.150 / 1.150 / 1.500 / 1.150 / 1.620 |
| Nosnost (kg) | 350 / 350 / 350 / 350 / 600 |
| Počet profilových tyčí | 30-40 / 30-40 / 12-60 / 60-80 / 120-160 |

**PWS 4000**

| | |
|---|---|
| Počet přihrádek na každé straně | 18 |

**elumatec AG**
Pinacher Straße, 61
75417 Mühlacker
Germany

Tel +49 7041-14-184
sales@elumatec.com
www.elumatec.com

The right to make technical alterations is reserved.

## CHARAKTERISTIKY

| | |
|---|---|
| **PWS 1000 / PWS 1400 / PWS 1800 / PWS 2000** | |
| Vozík na přepravu profilů s nakládáním na jedné straně | ● |
| **PWS 4000** | |
| Vozík na přepravu profilů s možností nakládání na obou stranách | ● |
| **PWS 1000 / PWS 2000 / PWS 4000** | |
| Opěrná plocha s mřížkovanou podlahou | ● |
| Separátory s ochrannou trubkou | ○ |
| **PWS 1400 / PWS 1800** | |
| Separátory s ochrannou trubkou | ● |
| Dolní opěrná plocha s gumovými páskami | ● |
| Zadní podpěra s gumovými páskami | ● |
| **PWS 1800** | |
| Přídavný separátor s nastavitelnou výškou a plastovým krytem | ○ |
| **PWS 1000 / PWS 1400 / PWS 1800 / PWS 2000 / PWS 4000** | |
| Průměr otočných koleček (mm) | 125 |

Included ● Available ○

**elumatec AG**
Pinacher Straße, 61
75417 Mühlacker
Germany

Tel +49 7041-14-184
sales@elumatec.com
www.elumatec.com

The right to make technical alterations is reserved.